TIPO -B-

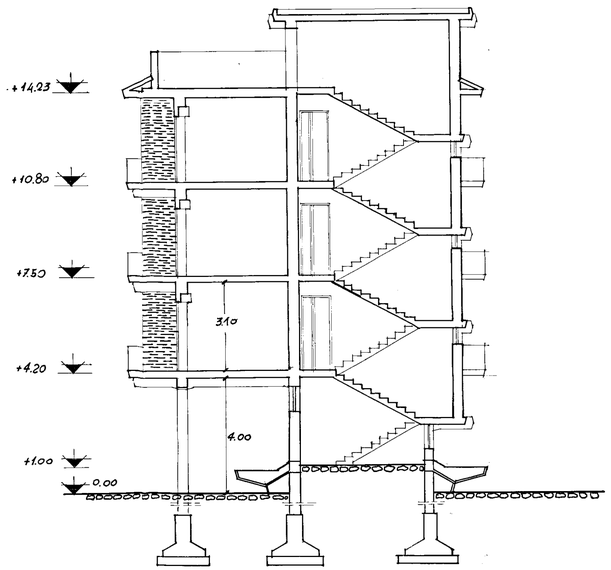

TIPO -C-

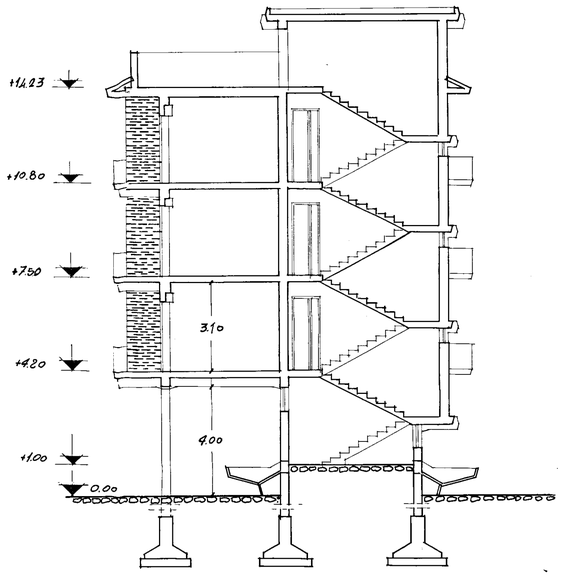

TIPO -D-

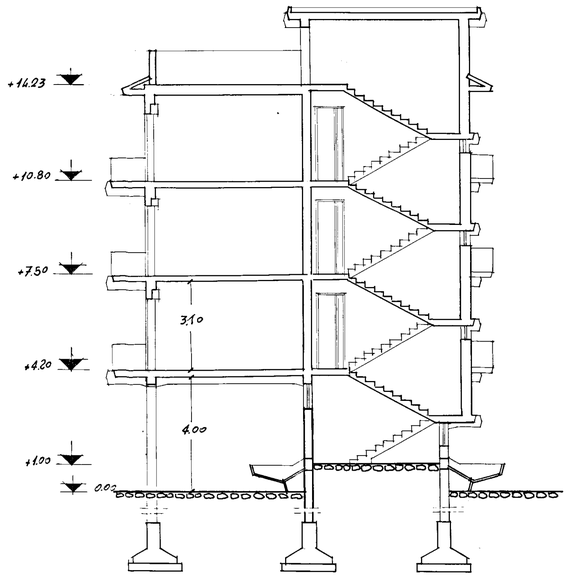

Gestione Case Lavoratori LEGGE 14/2/63 N° 60	INTERVENTO N. 62		Stazione Appaltante I. A. C. P.
RIONE COMMENDA BRINDISI EDILIZIA SOVVENZIONATA "AREA A"			DATA / PROTOCOLLO / FIRMA
SEZIONI - Pal. "B-C-D." - Rapp. 1:100			ARCHIVIO
ING. L. POTI	EDILIZIA	VISTO	NOTE
ING. N. VIVARELLI SCANNICIA	IMPIANTI		
ING. G.C. CASANOVA	STRUTTURE		
ING. A. MALDARI	PROGRAMMAZIONE		
DIREZIONE LAVORI			CONTROLLO / VISTO