SUPERFICIE RADIANTE PER AMBIENTE

AMBIENTE Nº	COLONNE MONTANTI	PIANO			RADIATORI IDEAL STANDARD	
		2º	1º	RIALZ.	ELEMENTI h=871 4 COL.	ELEMENTI h=665 4 COL.
1	3	11	9	10	30	
2	1	20	15	17	52	
3	1	12	9	10	31	
4	2	8	6	7		21
5	6	17	13	16	46	
6	6	12	10	11		33
7	5	7	5	6		18
8	4	10	7	9	26	
9	7	11	9	10	30	
10	10	20	15	17	52	
11	12	11	8	9	28	
12	12	7	5	6		18
13	11	16	12	15	43	
14	11	12	10	11		33
15	9	7	5	6		18
16	8	10	7	9	26	
					364	141
SUPERF. RADIANTE mq.					109.20	32,43
TOTALE mq.					141,63	

Elettropompe: Portata litri/ora 7·000 - Prevalenza m. 1.80 di H_2O
Caldaia da 105·000 cal./h compresa produzione acqua calda
Vaso espansione litri 100.

DIAMETRI TUBAZIONI IMPIANTO TERMICO

Nº COLONNA	PIANO	DIAMETRO (POLLICI)	RADIATORI SERVITI	
1	2º	3/4	1/2	1/2
	1º	3/4	1/2	3/8
	RIALZATO	1"	1/2	3/8
2	2º	3/8	3/8	
	1º	1/2	3/8	
	RIALZATO	1/2	3/8	
3	2º	3/8	3/8	
	1º	1/2	3/8	
	RIALZATO	3/4	3/8	
4	2º	3/8	3/8	
	1º	1/2	3/8	
	RIALZATO	3/4	3/8	
5	2º	3/8	3/8	
	1º	3/8	3/8	
	RIALZATO	1/2	3/8	
6	2º	3/4	3/8	1/2
	1º	1"	3/8	1/2
	RIALZATO	1"	3/8	1/2
7	2º	1/2	1/2	
	1º	3/4	3/8	
	RIALZATO	3/4	3/8	
8	2º	1/2	1/2	
	1º	3/4	3/8	
	RIALZATO	3/4	3/8	
9	2º	3/8	3/8	
	1º	1/2	3/8	
	RIALZATO	1/2	3/8	
10	2º	1/2	1/2	
	1º	3/4	3/4	
	RIALZATO	1"	1"	
11	2º	3/4	1/2	3/8
	1º	1"	1/2	3/8
	RIALZATO	1"	1/2	3/8
12	2º	3/4	1/2	3/8
	1º	3/4	3/8	3/8
	RIALZATO	3/4	3/8	3/8

═ ═ Rete termica
– – – » distribuz. acqua calda
— — — » ritorno » »

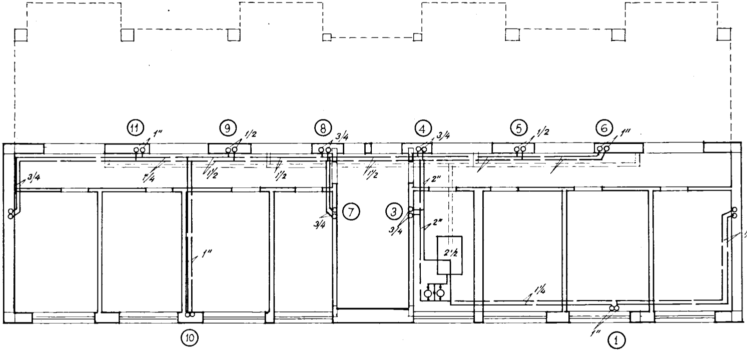
11
1"
9
1/2
8
3/4
4
3/4
5
1/2
6
1"
3/4
1¼
1½
1½
1½
2"
7
3/4
3
3/4
2"
2
1/2
1"
2½
1¼
10
1
1"

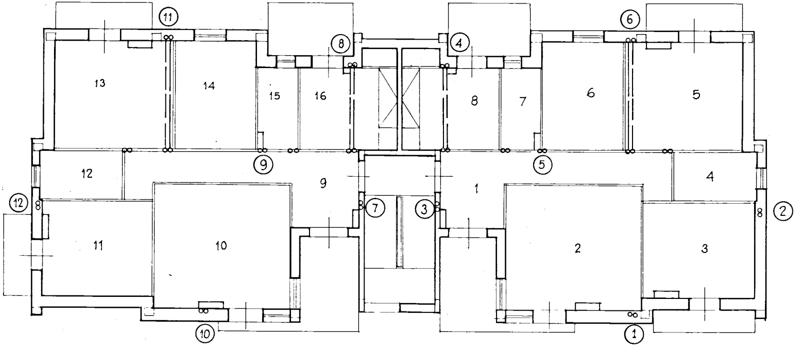
11
6
8
4
13
14
15
16
8
7
6
5
9
5
12
9
1
4
12
7
3
2
11
10
2
3
10
1

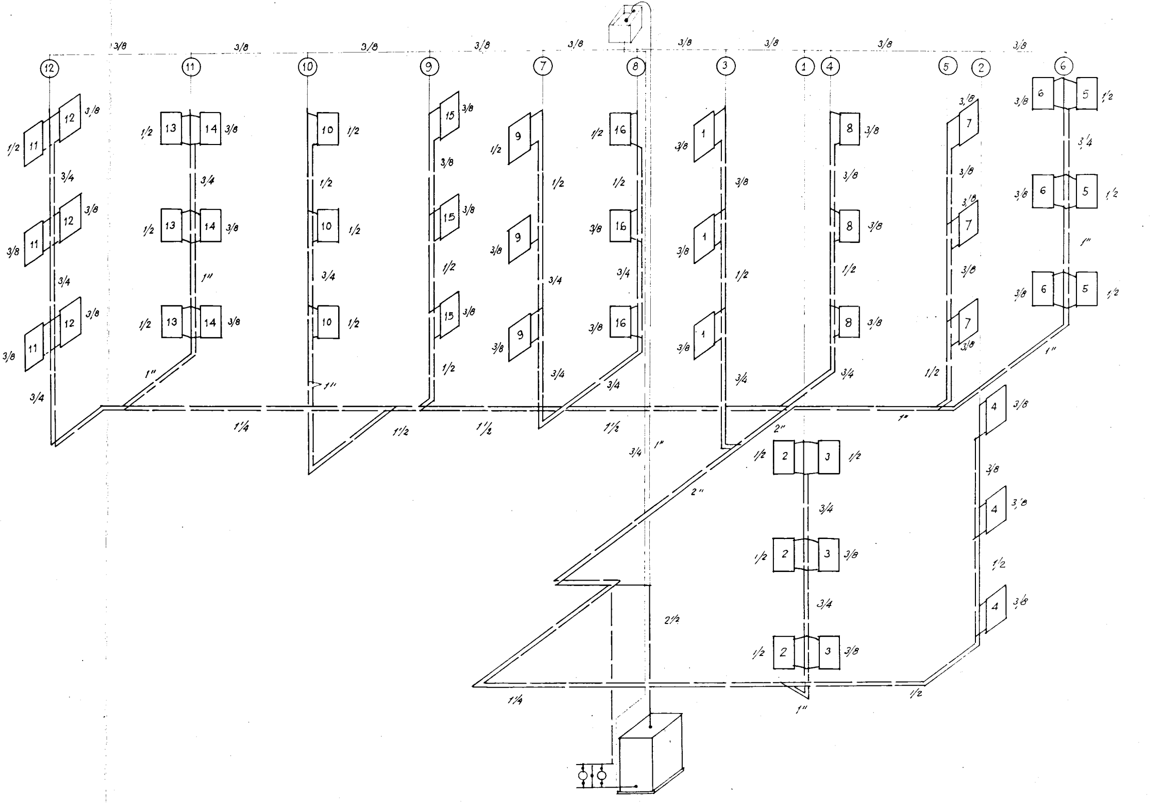
3/8
3/8
3/8
3/8
3/8
3/8
3/8
3/8
3/8
12
11
10
9
7
8
3
1
4
5
2
6
11
12
13
14
10
15
9
16
1
8
7
6
5
1/2
3/8
3/4
1"
1/2
3/4
1/4
1 1/4
1 1/2
1 1/2
1 1/2
2"
2"
1"
2
3
4
3/4
1"
2 1/2
1 1/4
1/2
1"

SOC. COOP. EDILIZIA
"LA CASA"
FASANO DI PUGLIA

IL PRESIDENTE
(Donato Di Carolo)
donato di carolo

COOPERATIVA EDILIZIA **"LA CASA"**	**FINANZIAMENTO GesCal** (Legge 14-2-1963 nº 60)	**STAZIONE APPALTANTE** Cooperativa «LA CASA»

Nº **2** palazzine con **12** alloggi economici in Fasano (TIPO C)

data: 8 GIU. 1972
ogg.
ogg.
ogg.

4/t

Schema impianto termico

Archivio:

Dr. Ing. GIOVANNI VALENTINI FASANO	PROGETTO Dott. Ing. Giovanni Valentini ing. GValentini	Approvazioni: C E C 29 FEB. 1972
Dr. Ing. GIOVANNI VALENTINI FASANO	DIRETTORE DEI LAVORI Dott. Ing. Giovanni Valent. ing. GValentini	Controllo disegni: visto: