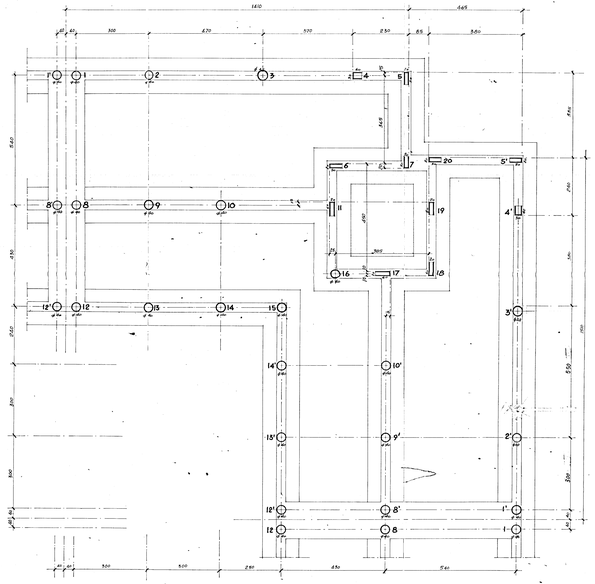

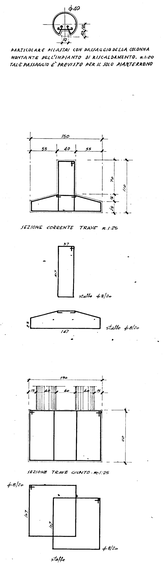

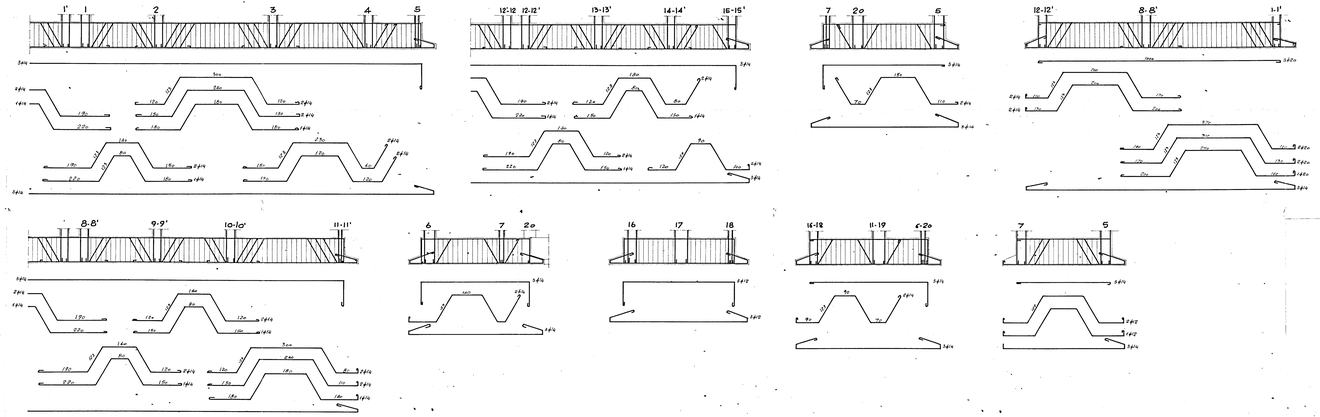

GESTIONE CASE LAVORATORI Sede N. 2 BRINDISI	Intervento N° 1968	stazione appaltante: I. C. C. P.	
QUARTIERE "S. ELIA" BRINDISI - Edilizia Sovvenzionata			24
EDIFICIO TIPO "L" ANGOLO			
CARPENTERIA ED ARMATURA FONDAZIONI			
IL CAPO TECNICO: ...	DISEGNO: ...		
IL CAPO UFFICIO TECNICO: ...			
IL DIRETTORE DEI LAVORI: ...			
IL DIRETTORE DI CANTIERE: ...			
IL RESPONSABILE DEL PROCEDIMENTO: ...			