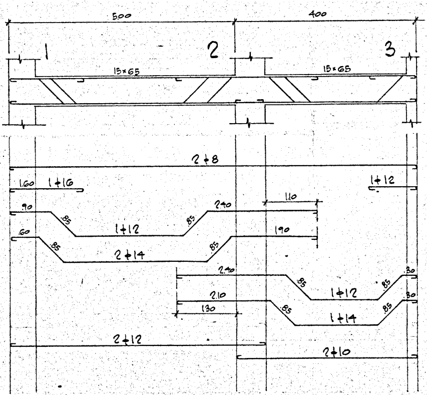
500
400
1
2
3
15×65
15×65
2φ8
1.60 1φ16
1φ12
.90
85
1φ12
85
2.40
1.10
.60
85
2φ14
85
1.90
2.40
85
1φ12
85
.30
2.10
85
1φ14
85
.30
1.30
2φ12
2φ10

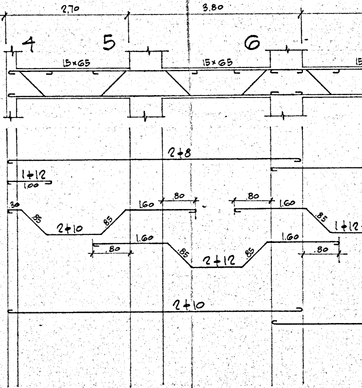
2.70
3.80
4
5
6
15×65
15×65
2φ8
1φ12
1.00
.30
85
2φ10
85
1.60
.80
.80
1.60
85
1φ12
1.60
.80
85
2φ12
85
1.60
.80
2φ10

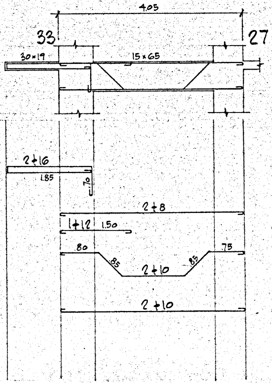
4.05
33
27
30×19
15×65
2φ16
1.85
.70
2φ8
1φ12 1.50
.80
85
2φ10
85
.75
2φ10

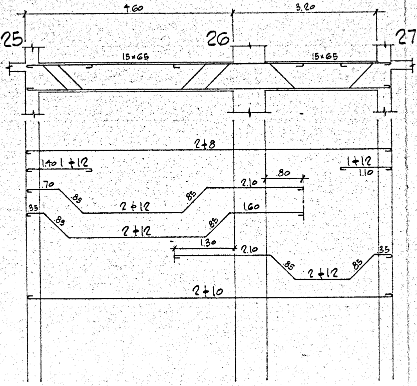
4.60
3.20
25
26
27
15×65
15×65
2φ8
1.40 1φ12
1φ12
1.10
.70
85
2φ12
85
2.10
.80
.35
85
2φ12
85
1.60
1.30
2.10
85
2φ12
85
.35
2φ10

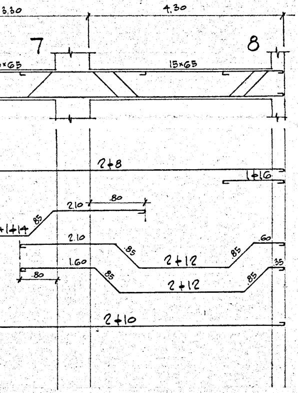
3.30
4.30
7
8
×65
15×65
2∅8
1∅16
2.10
80
1∅14
85
2.10
85
2∅12
85
60
1.60
85
2∅12
85
35
80
2∅10

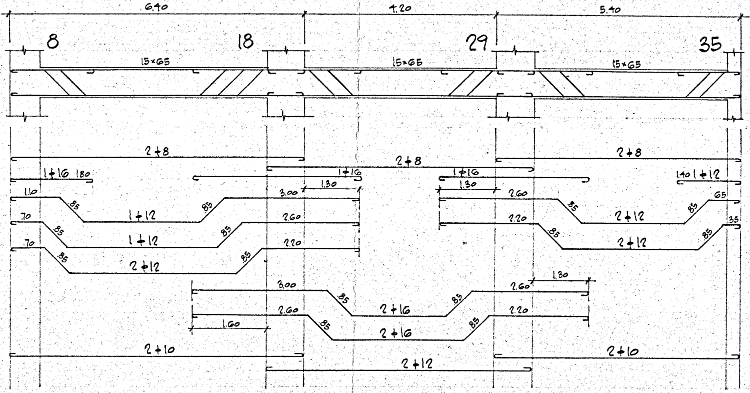
6.40
4.20
5.40
8
18
29
35
15×65
15×65
15×65
2∅8
2∅8
2∅8
1∅16 1.80
1∅16
1∅16
1.40 1∅12
1.30
1.30
3.00
2.60
1.10
85
1∅12
85
2∅12
65
70
85
1∅12
85
2.60
2.20
85
2∅12
85
35
70
85
2∅12
85
2.20
3.00
85
2∅16
85
2.60
1.30
2.60
85
2∅16
85
2.20
1.60
2∅10
2∅10
2∅12

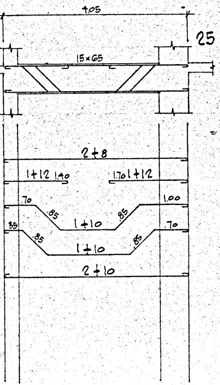
4.05
25
15×65
2∅8
1∅12 1.40
1.70 1∅12
70
85
1∅10
85
1.00
35
85
1∅10
85
70
2∅10

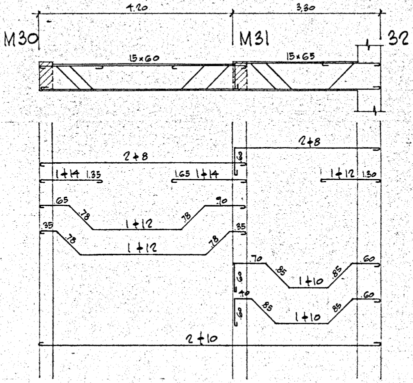
4.20
3.30
M30
M31
32
15×60
15×65
2∅8
2∅8
1∅14 1.35
1.65 1∅14
1∅12 1.30
65
78
1∅12
78
90
35
78
1∅12
78
35
70
85
1∅10
85
60
40
85
1∅10
85
60
2∅10

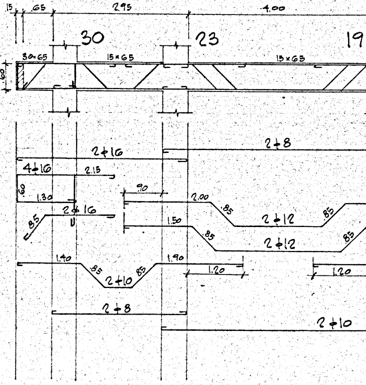
15
65
2.95
4.00
30
23
19
30×65
15×65
15×65
60
2∅16
2∅8
4∅16
2.15
1.30
90
2∅16
85
2.00
85
2∅12
85
1.50
85
2∅12
85
1.40
85
2∅10
85
1.90
1.20
1.20
2∅8
2∅10

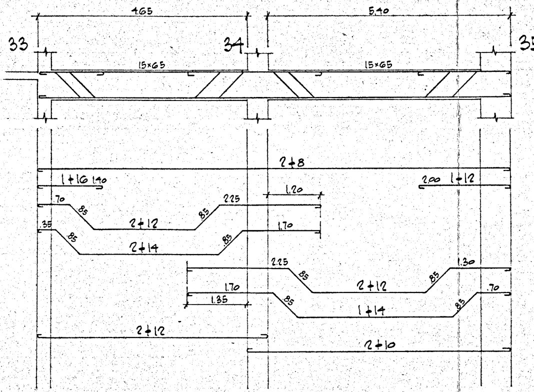
4.65
5.40
33
34
35
15×65
15×65
2∅8
1∅16 1.40
2.00 1∅12
1.20
.70
85
2.25
2∅12
85
.35
85
1.70
2∅14
85
2.25
85
1.30
2∅12
85
1.70
.70
1.35
85
1∅14
85
2∅12
2∅10

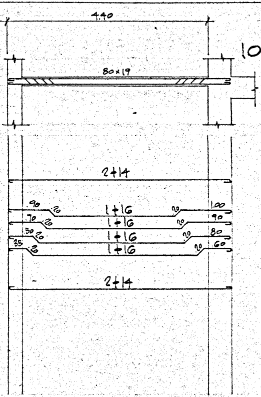
4.40
9
10
80×19
2∅14
.90
20
1∅16
20
1.00
.70
20
1∅16
20
.90
.50
20
1∅16
20
.80
.35
20
1∅16
20
.60
2∅14

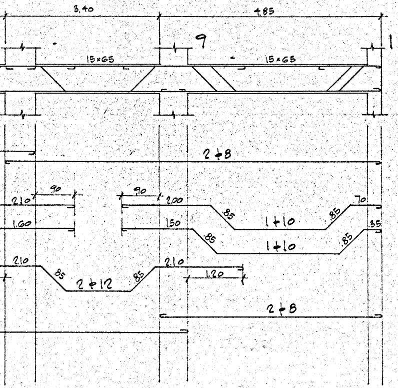
3.40
4.85
9
1
15×65
15×65
2∅8
2.10
.90
.90
2.00
.70
85
1∅10
85
1.60
1.50
.35
85
1∅10
85
2.10
85
2∅12
85
2.10
1.20
2∅8

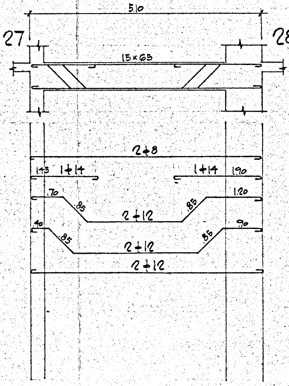
5.10
27
28
15×65
2∅8
1.45 1∅14
1∅14 1.90
.70
85
2∅12
85
1.20
.40
85
2∅12
85
.90
2∅12

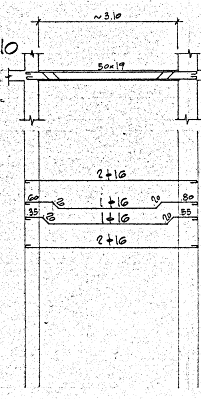
~3.10
10
50×19
2∅16
.60
20
1∅16
20
.80
.35
20
1∅16
20
.55
2∅16

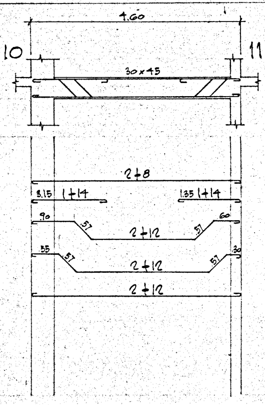

4.60
10
11
30×45
2∅8
3.15 1∅14
1.35 1∅14
.90
.57
2∅12
.57
.60
.55
.57
2∅12
.57
.30
2∅12

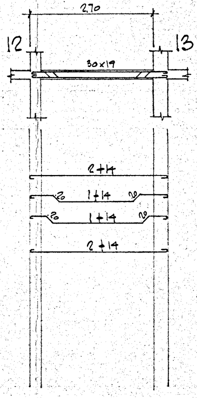

2.70
12
13
30×19
2∅14
20
1∅14
20
20
1∅14
20
2∅14

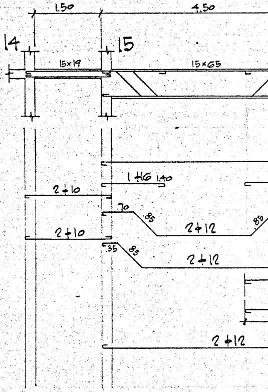

1.50
4.50
14
15
15×19
15×65
1∅16 1.40
2∅10
.70
.85
2∅12
.85
2∅10
.35
.85
2∅12
2∅12

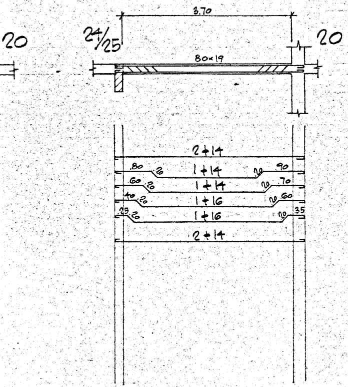

20
3.70
24/25
20
80×19
2∅14
.80
20
1∅14
20
.90
.60
20
1∅14
20
.70
.40
20
1∅16
20
.60
.25
20
1∅16
20
.35
2∅14

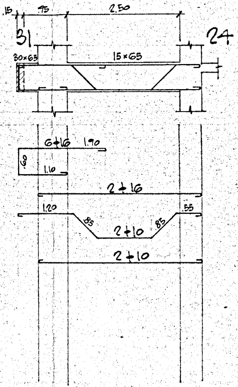

.15
.75
2.50
31
24
30×65
15×65
6∅16 1.90
.60
1.10
2∅16
1.20
.85
2∅10
.85
.55
2∅10

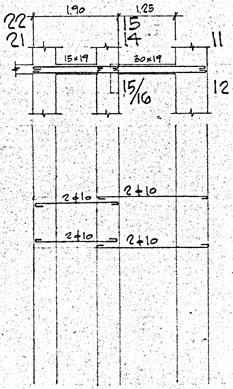

1.90
1.25
22
21
15
14
11
15×19
30×19
15/16
12
2∅10
2∅10
2∅10
2∅10

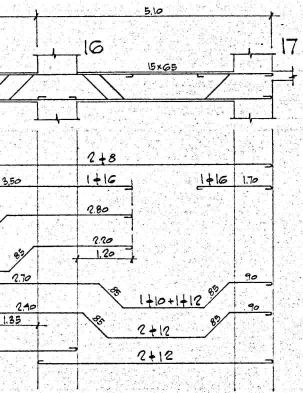
5.10
16
17
15×65
2ϕ8
3.50
1ϕ16
1ϕ16
1.70
2.80
2.20
1.20
85
2.70
85
1ϕ10+1ϕ12
85
90
2.40
1.35
85
2ϕ12
85
90
2ϕ12

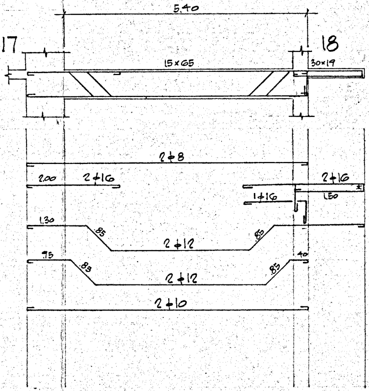
5.40
17
18
15×65
30×19
2ϕ8
2.00
2ϕ16
2ϕ16
1ϕ16
1.50
1.30
85
2ϕ12
85
75
85
2ϕ12
85
40
2ϕ10

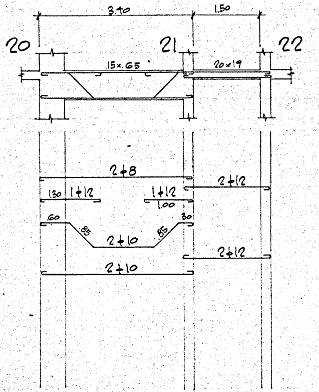
3.40
1.50
20
21
22
15×65
20×19
2ϕ8
2ϕ12
130
1ϕ12
1ϕ12
1.00
.60
85
2ϕ10
85
.30
2ϕ12
2ϕ10

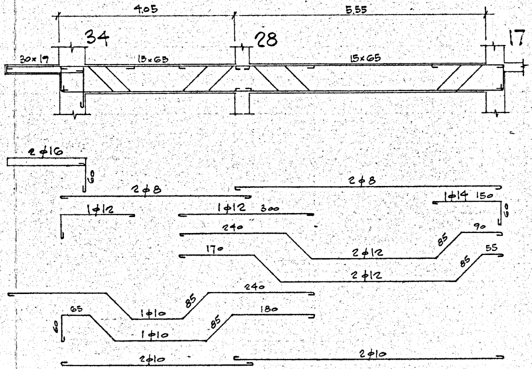
4.05
5.55
34
28
17
30×19
15×65
15×65
2ϕ16
60
2ϕ8
2ϕ8
1ϕ12
1ϕ12 300
1ϕ14 150
60
240
90
85
2ϕ12
170
55
85
2ϕ12
240
85
1ϕ10
65
180
60
85
1ϕ10
2ϕ10
2ϕ10

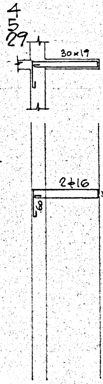
4
5
29
30×19
2ϕ16
60

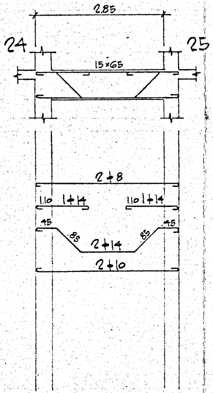
2.85
24
25
15×65
2φ8
1.10
1φ14
1.10
1φ14
45
85
2φ14
85
45
2φ10

STAFFE φ6/20

DATA	AGGIORNAMENTI	DISEGNATO

COOP. "LUNEDI"

BRINDISI

ARMATURA TRAVI
2° SOLAIO

DIS. n° 46808

CALCESTRUZZO σ_r 28 ≥ 250 $\mathrm{Kg/cm^2}$
CEMENTO TIPO 730 A 300 $\mathrm{Kg/m^3}$
FERRO AQ 50÷50

SCALA 1:50
DISEGNATO F.G.
DATA 4-2-1967