A 30	C.E.P. BRINDISI	
	QUARTIERE COORDINATO RIONE "PARADISO"	
I.A.C.P.-INACASA	PROGETTO ESECUTIVO	DIS. 81-82
LOTTO N°3	PIANTE PIANI RIALZATO E COPERTURA	RAPP. 1:100
EDIFICIO N°4	GRUPPO ARCH. AMENDOLA - ROMA	10-4-1958

10-5-1958

1/c

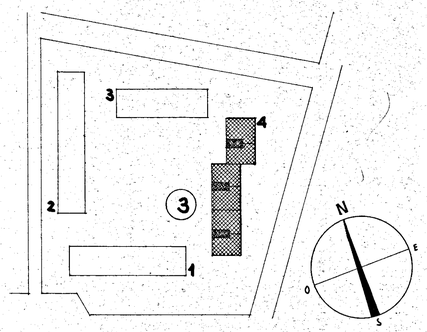

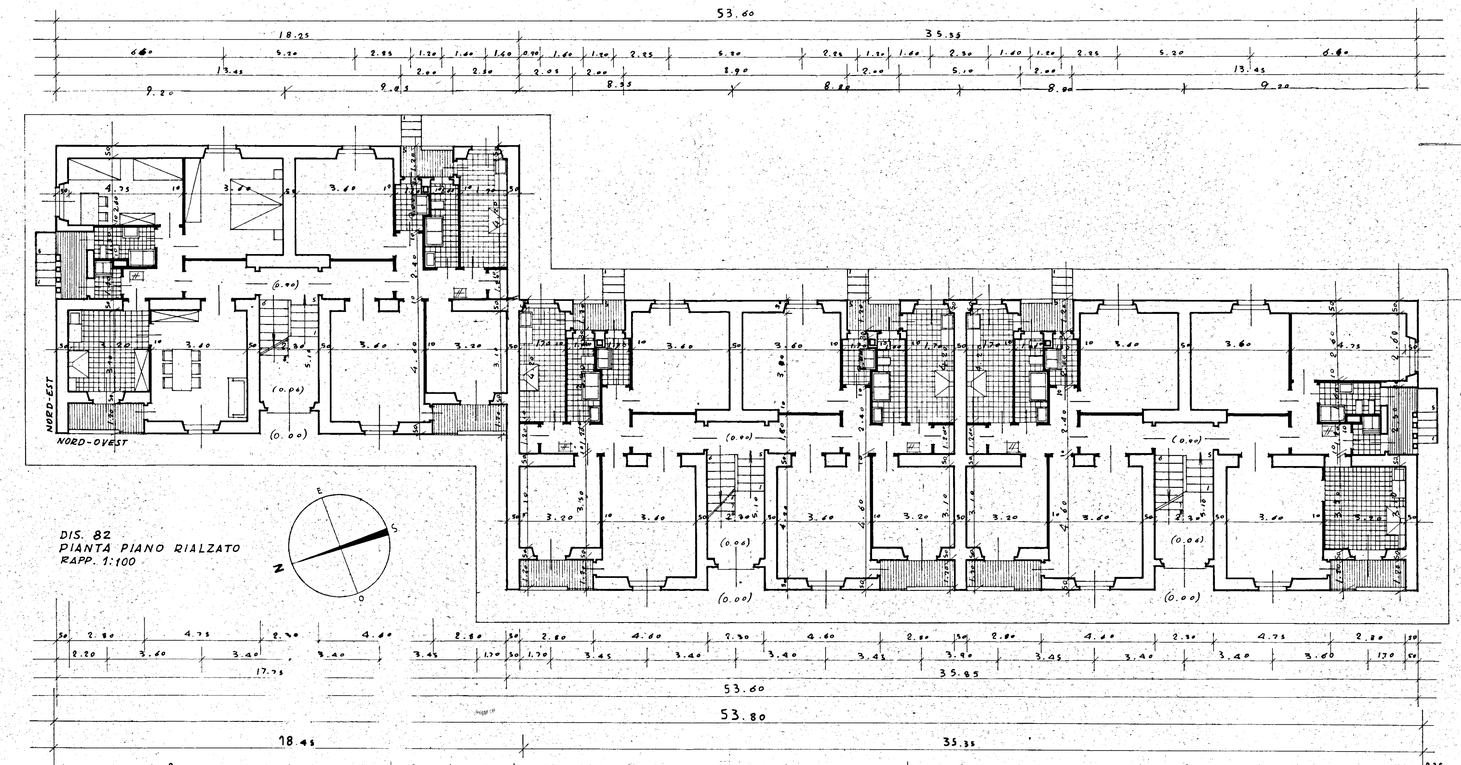

DIS. 82
PIANTA PIANO RIALZATO
RAPP. 1:100

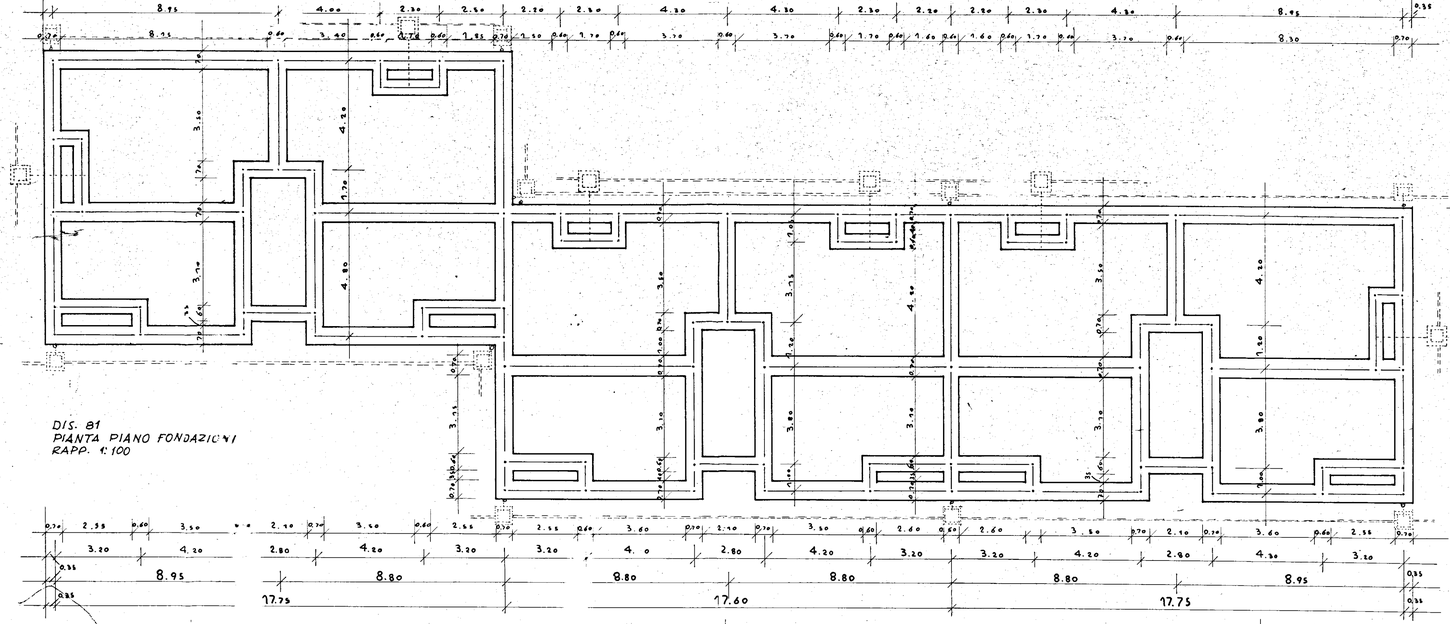

DIS. 81
PIANTA PIANO FONDAZIONI
RAPP. 1:100

PROGETTISTI
ARCH. GIUSEPPE AMENDOLA - CAPO GRUPPO
" MARIA TERESA GARNO
" CECILIA VARETTI
" LUIGI CRESPONA
" ALDO VILLANI