GESCAL (LEGGE 14-2-63
N° 60) COSTRUZIONI DI ALLOGGI IN
FRANCAVILLA FONTANA - BRINDISI
I.A.C.P. BRINDISI
CONSORZIO RAV.TE COOP. PROD. LAV

66/52
12-8-66
ZACCARELLI

3

STRUTTURE SCALA

A.C.E.P. UFFICIO TECNICO
Dr. Ing. Zaccarelli Lamberto

CEMENTO 730 q.
FERRO A C. 50

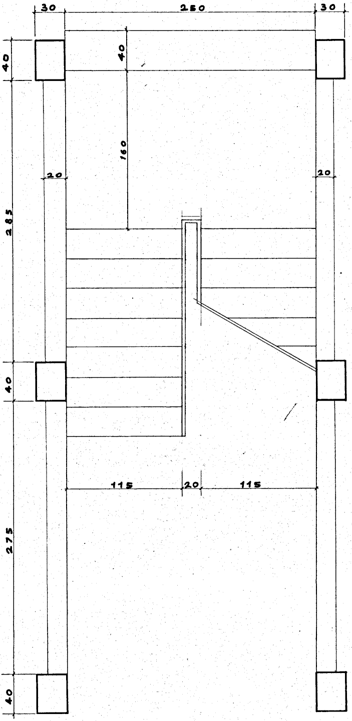
30
250
30
40
40
160
20
20
285
40
115
20
115
275
40

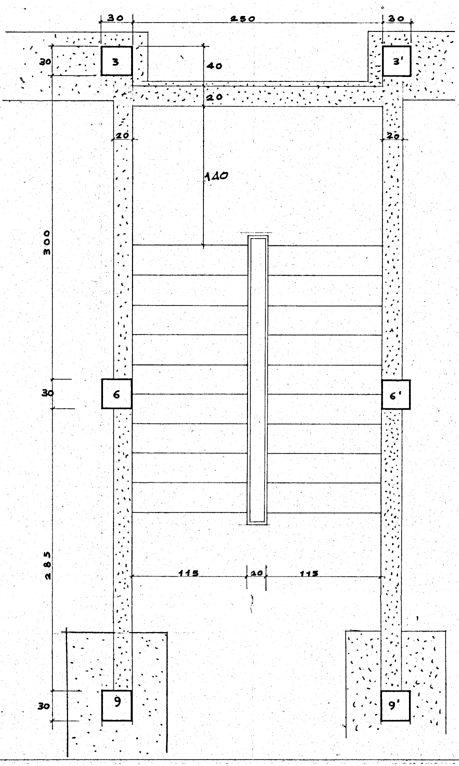
30
250
30
3
3'
30
40
20
20
20
140
300
30
6
6'
285
115
20
115
30
9
9'

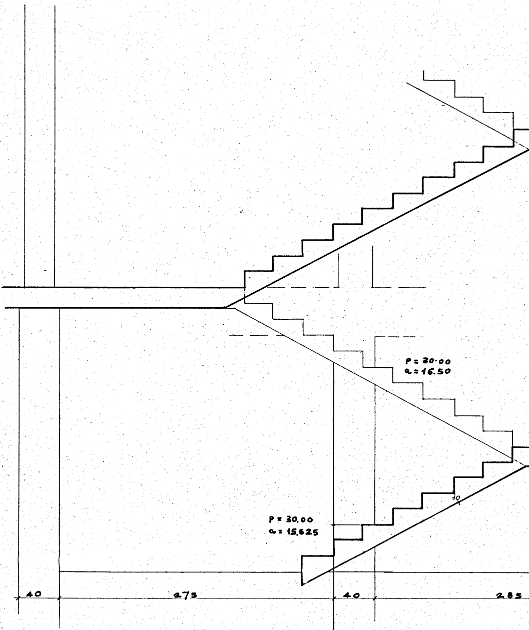
P = 30.00
a = 16.50
P = 30,00
a = 15,625
10
40
275
40
285

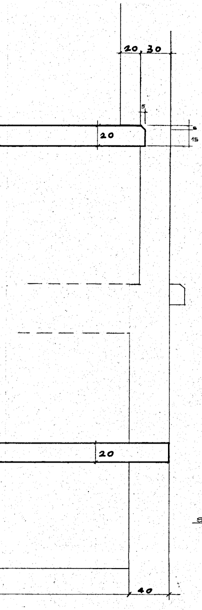
20
30
5
20
15
20
40

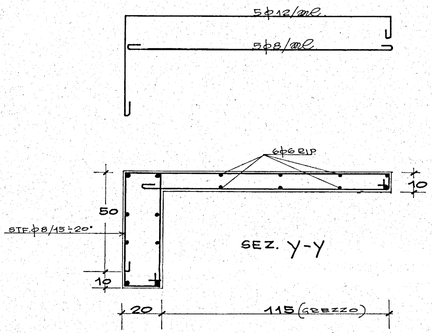
5φ12/ml
5φ8/ml
6φ6 RIP
10
50
STF.φ8/15÷20"
10
20
115 (GREZZO)

SEZ. Y-Y

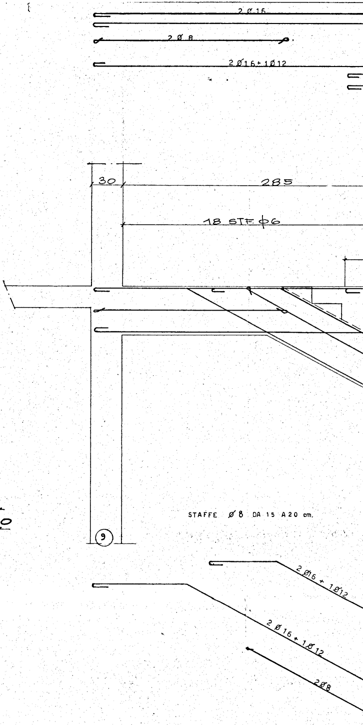
2Ø16
2Ø8
2Ø16+1Ø12
30
285
18 STF φ6
STAFFE Ø8 DA 15 A 20 cm.
9
2Ø16+1Ø12
2Ø16+1Ø12
2Ø8

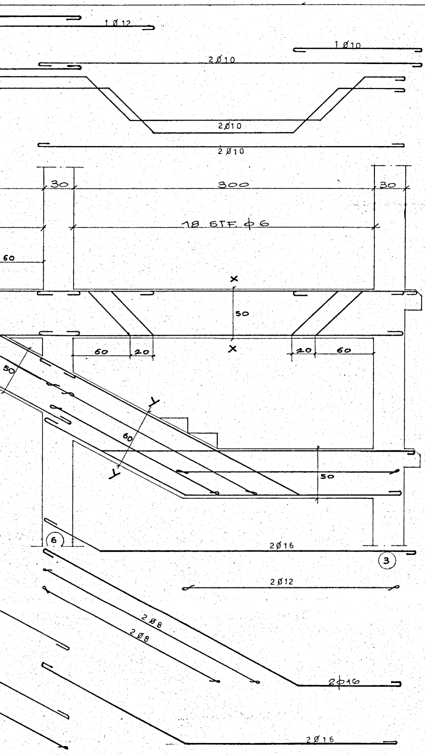
1 Ø 12
1 Ø 10
2 Ø 10
2 Ø 10
2 Ø 10
30
300
30
18 STF. φ 6
60
X
50
X
60
20
20
60
50
Y
60
Y
50
6
2 Ø 16
3
2 Ø 12
2 Ø 8
2 Ø 8
2φ16
2 Ø 16

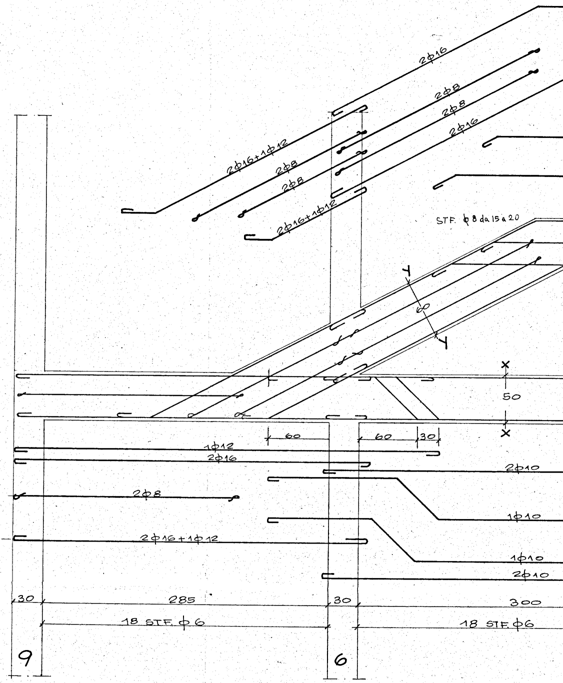
2φ16
2φ8
2φ8
2φ16
2φ16+1φ12
2φ8
2φ8
2φ16+1φ12
STF. φ 8 da 15 a 20
Y
60
Y
X
50
X
60
60
30
1φ12
2φ16
2φ10
2φ8
1φ10
2φ16+1φ12
1φ10
2φ10
30
285
30
300
18 STF. φ 6
18 STF. φ6
9
6

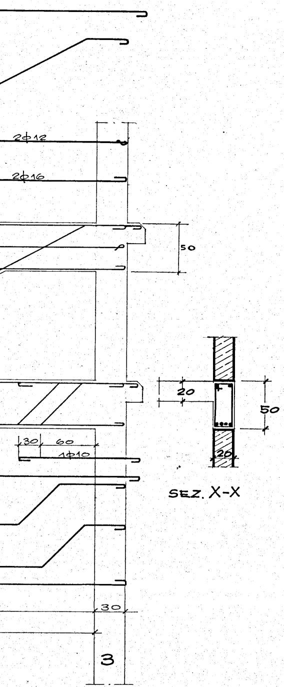
2φ12
2φ16
50
20
50
20
30
60
1φ10
30
3

SEZ. X-X

1ª RAMPA

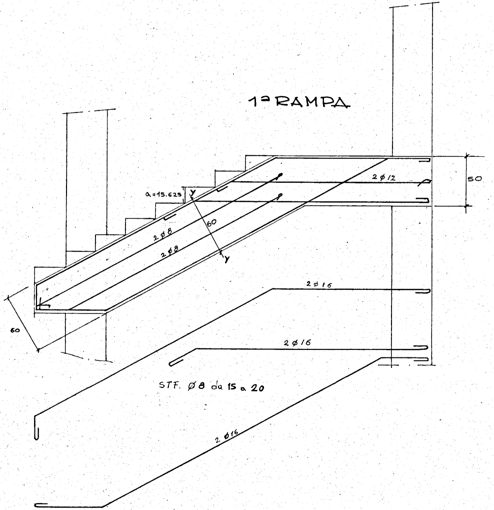
a=15.625
y
60
2Ø8
2Ø8
y
2Ø12
50
60
2Ø16
2Ø16
2Ø16

STF. Ø8 da 15 a 20