Gestione Case Lavoratori LEGGE 14-2-1963 n° 60	ART. 15/3	I. A. C. P. STAZIONE APPALTANTE - BRINDISI
BRINDISI FABBRICATO SOCIALE COOP.VA CASA E GIARDINO		
PIANTA TERRAZZE		SCALA 1:50
dott.ing. GIUSEPPE MARASCO	PROGETTISTA	TAV. N. 5
dott.ing. GIUSEPPE MARASCO	DIRETTORE LAVORI	

IL PRESIDENTE

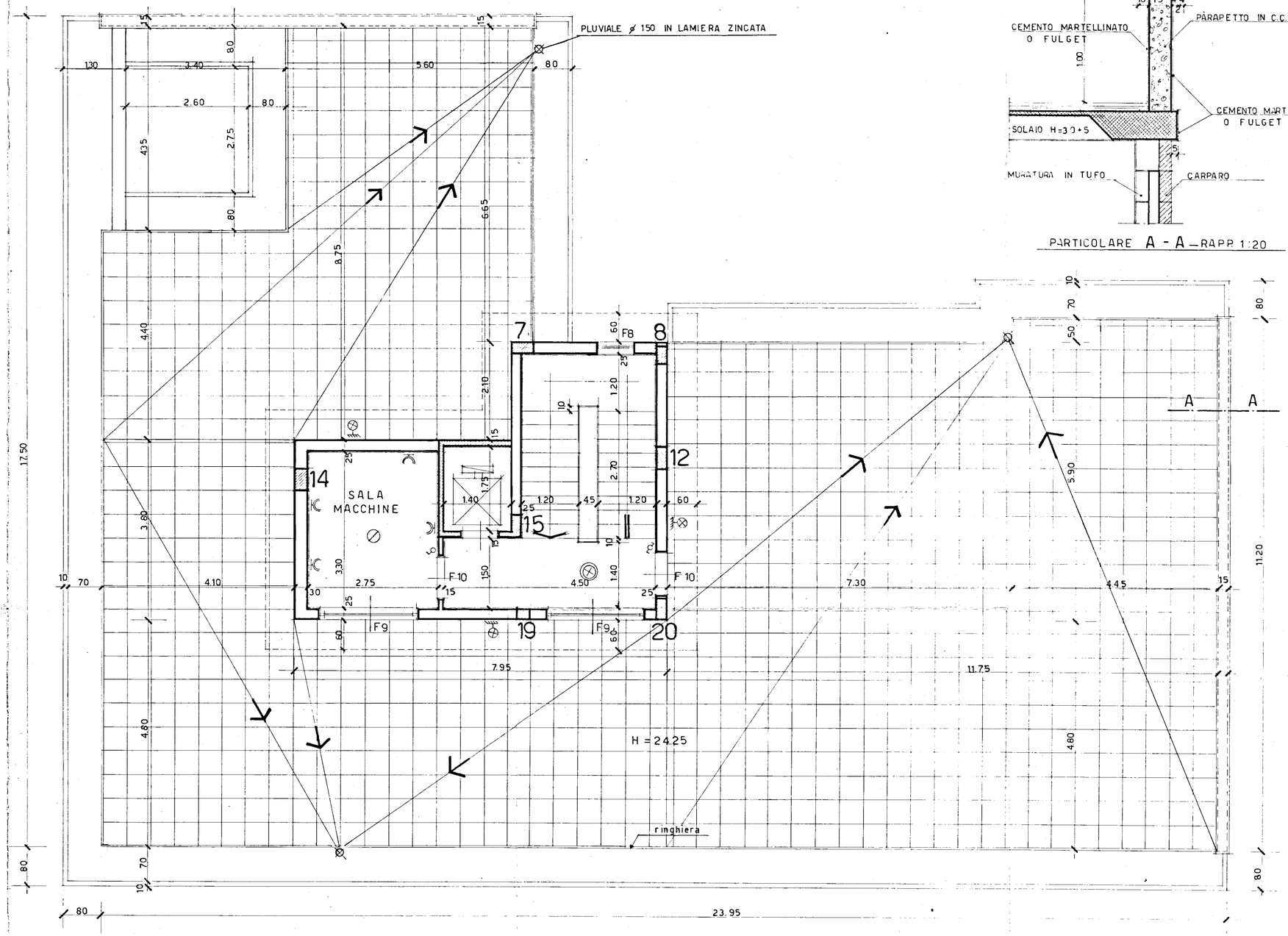

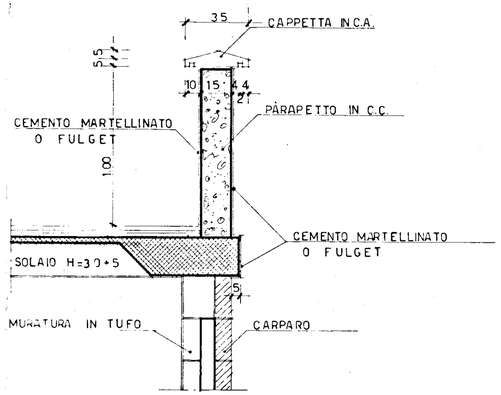

PARTICOLARE A - A — RAPP. 1:20