I.A.C.P. BRINDISI

PLANIMETRIA-AREA-EDIFICABILE-DI-BLASI-ORONZO-IN-TORCHIAROLO

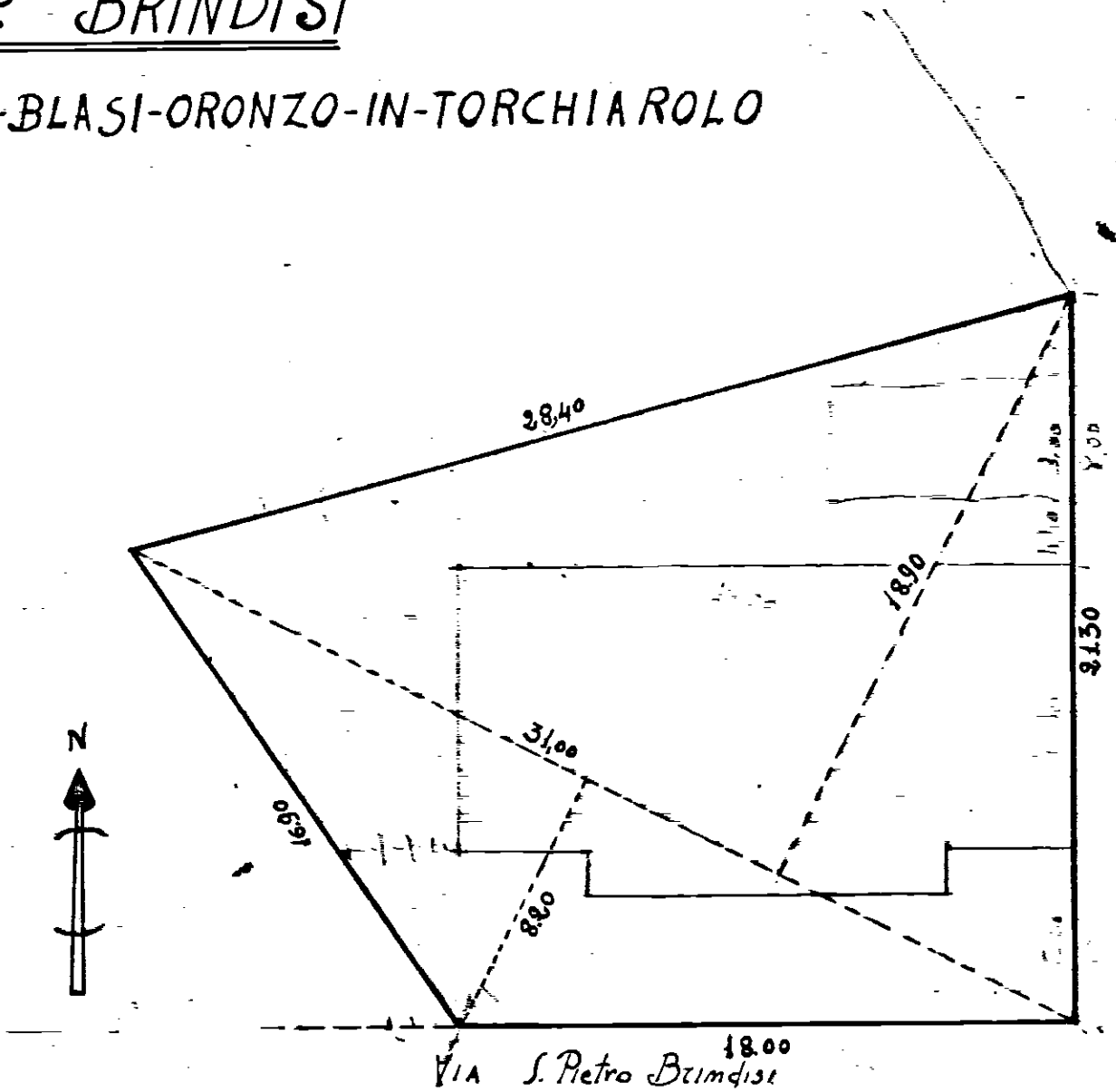

RAPP. 1:2,00