CANTIERE 11251 IN BRINDISI - FABBRICATO n.7 - PALAZZINA A

SCALA 1:100
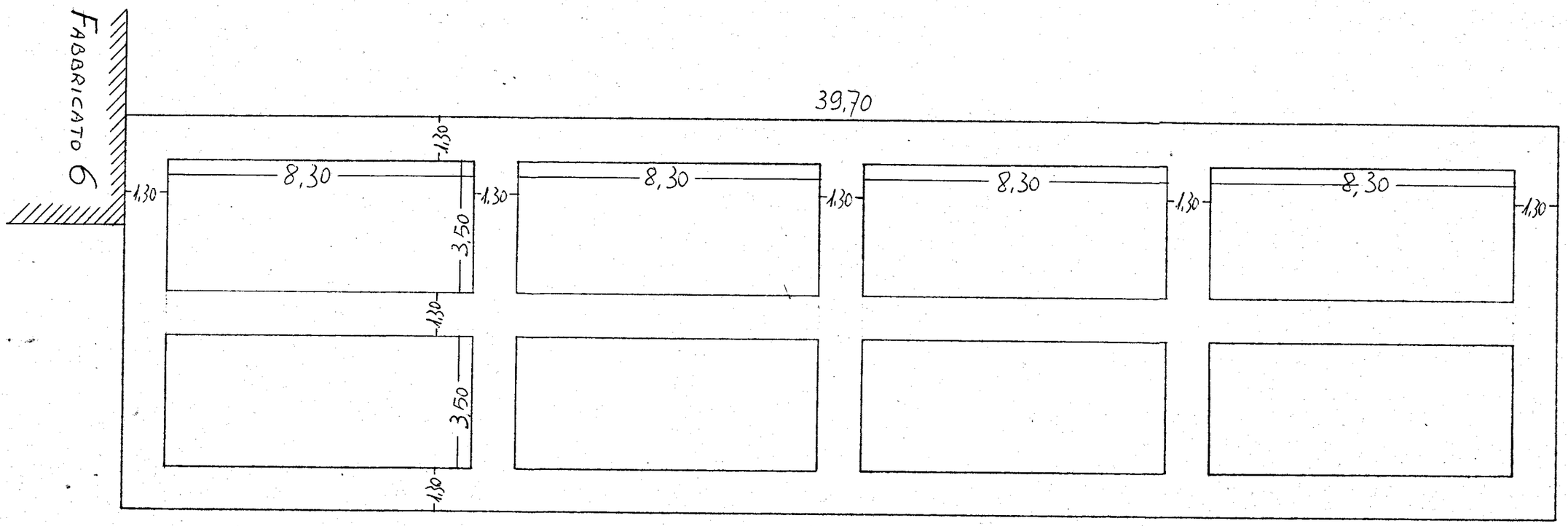
SCAVO DI FONDAZIONE