TAV. 1

Gestione Incasa I.A.C.P. Brindisi

Quartiere in S. Vito dei Normanni

Planimetria pilastri
Edifici 1-3-5 Scala 1:50

Impresa

IL PROGETTISTA
(Dott. Ing. Pietro Carbonara)
dott. ing. Pietro Carbonara

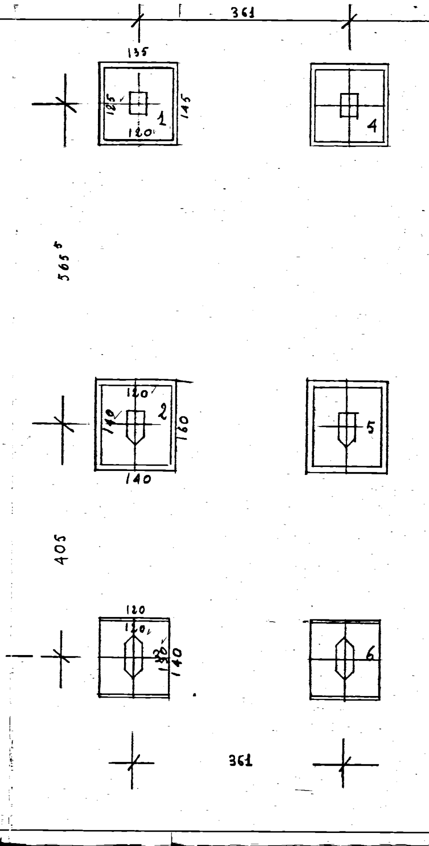
361
135
125
145
120
1
4
565
120
140
2
160
140
5
405
120
120
130
140
6
361

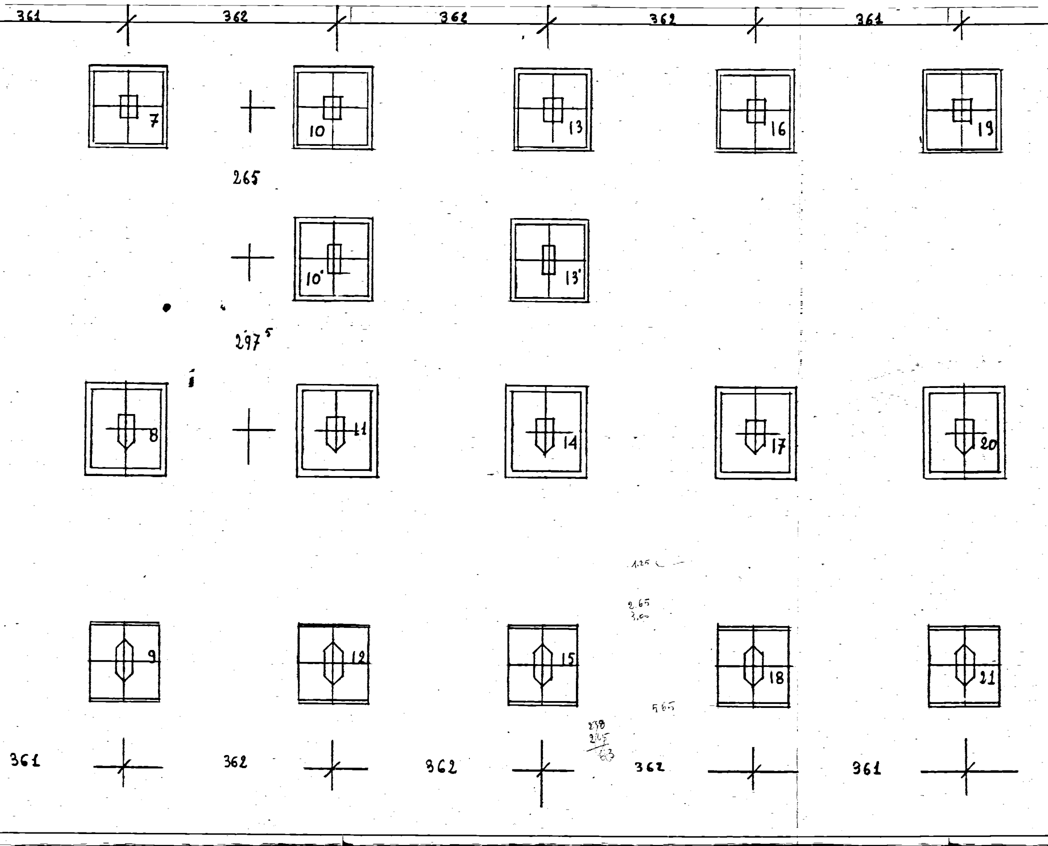
361
362
362
362
361
7
10
13
16
19
265
10'
13'
297⁵
8
11
14
17
20
1.25
2.65
3.00
9
12
15
18
21
565
238
265
63
361
362
362
362
361

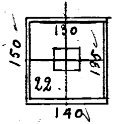
150
130
135
22
140

Plinto n 1 (1-4-7-10-10'-13-13'-16-19)

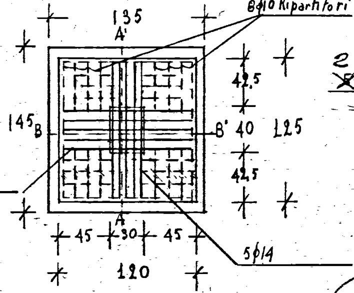
135
8φ10 Ripartitori
A'
42,5
145
B
B'
40
125
42,5
5φ14
A
45
30
45
5φ14
120

Sez. BB'

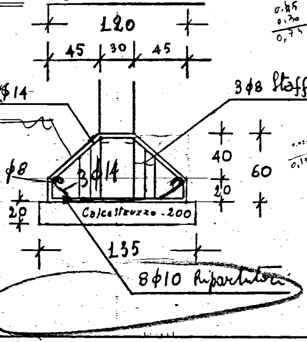
120
45
30
45
2
~~5~~φ14
3φ8 Staffoni
φ8
3φ14
40
60
20
20
Calcestruzzo - 200
135
8φ10 Ripartitori

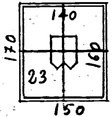
140
170
160
23
150

Plinto n° 2 (2-5-8-11-14-17-20)

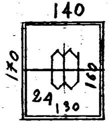
140
170
160
24
130

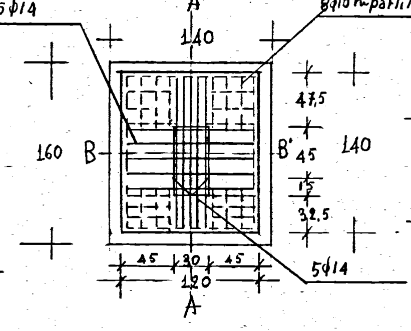
5φ14
A'
8φ10 Ripartitori
140
47,5
160
B
B'
45
140
15
32,5
45
30
45
120
5φ14
A

Sez. BB'

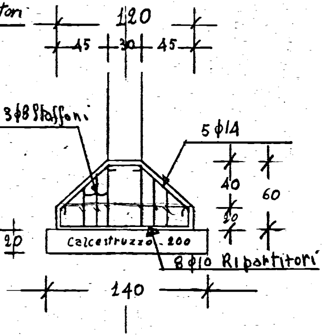
120
45
30
45
3φ8 Staffoni
5φ14
40
60
20
20
Calcestruzzo - 200
8φ10 Ripartitori
140

Sez. AA'

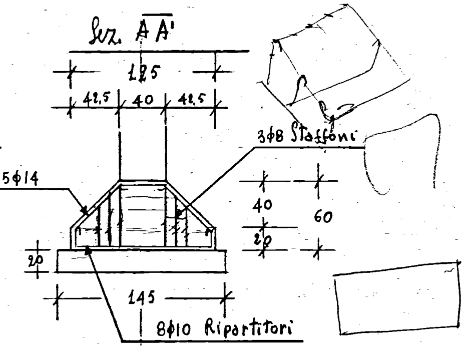
125
42,5
40
42,5
3φ8 Staffoni
5φ14
40
60
20
20
145
8φ10 Ripartitori

Plinto n°3 (3-6-9-12-15-18-21-)

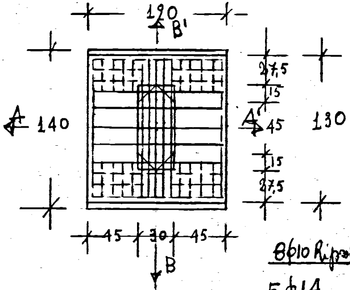
120
B'
A
140
A'
27,5
15
45
130
15
27,5
45
30
45
B

Sez. AA'

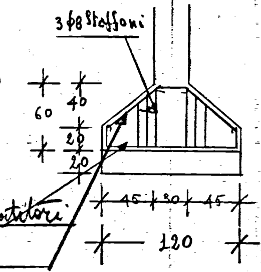
3φ8 Staffoni
60
40
20
20
45
30
45
120
8φ10 Ripartitori
5φ14

Sez. AA'

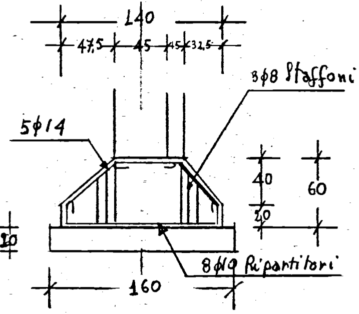
140
47,5
45
15
32,5
3φ8 Staffoni
5φ14
40
60
20
160
8φ10 Ripartitori

Sez. BB'

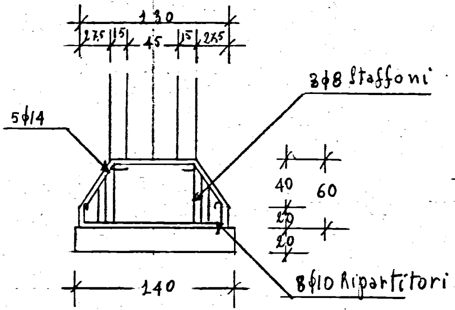
130
27,5
15
45
15
27,5
3φ8 Staffoni
5φ14
40
60
20
20
140
8φ10 Ripartitori

Scala 1:25

Plinto n.1' (22)

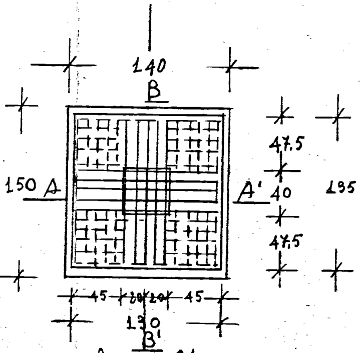
140
B
150
A
A'
47,5
40
47,5
135
45
20
20
45
130
B'

Sez. BB'

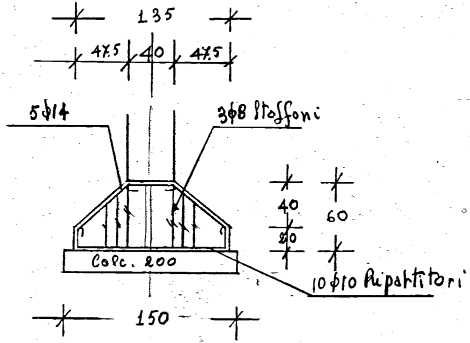
135
47,5
40
47,5
5φ14
3φ8 Staffoni
40
20
60
Calc. 200
10φ10 Ripartitori
150

Plinto n.2' (23)

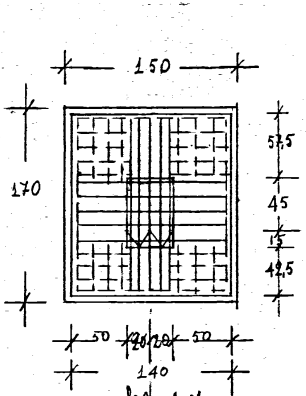
150
170
57,5
45
15
42,5
50
20
20
50
140

Sez. AA'

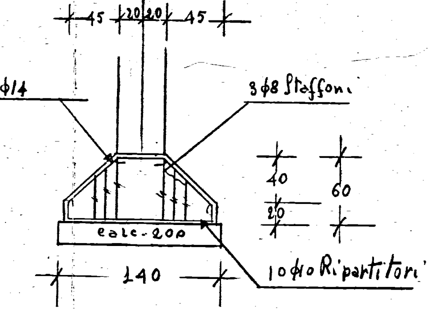
45
20
20
45
φ14
3φ8 Staffoni
40
20
60
calc. 200
140
10φ10 Ripartitori

Sez. AA'

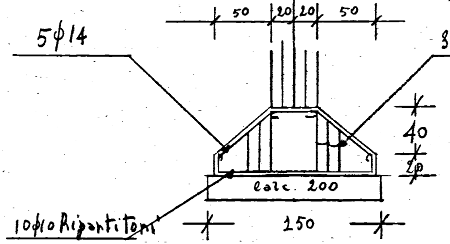
50
20
20
50
5φ14
3
40
20
calc. 200
150
10φ10 Ripartitori

Plinto N°3' (24)

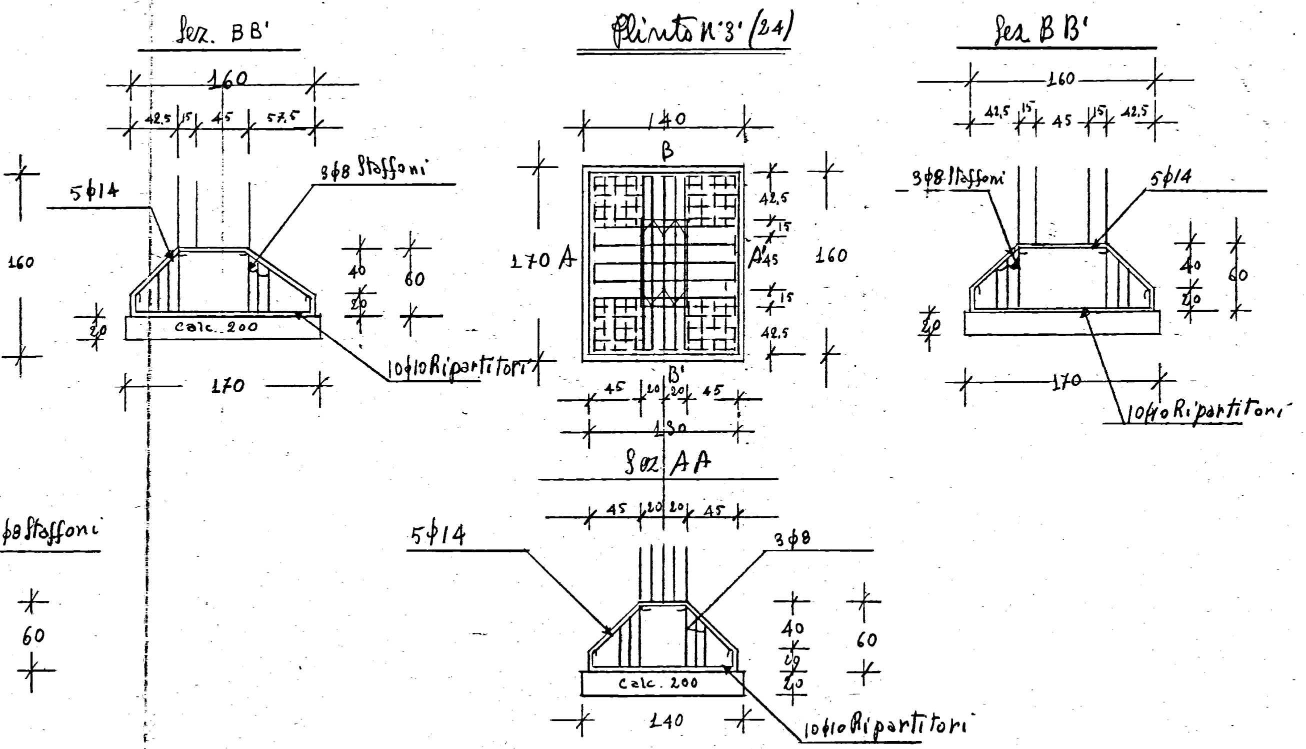
Sez. BB'
160
42.5
15
45
57.5
5φ14
3φ8 Staffoni
160
40
20
60
20
Calc. 200
10φ10 Ripartitori
170
140
B
170 A
A'
42,5
15
45
15
42,5
160
B'
45
20
20
45
130
Sez BB'
160
42,5
15
45
15
42,5
3φ8 Staffoni
5φ14
40
20
60
20
170
10φ10 Ripartitori
Sez AA
45
20
20
45
5φ14
3φ8
40
10
20
60
Calc. 200
140
10φ10 Ripartitori
φ8 Staffoni
60