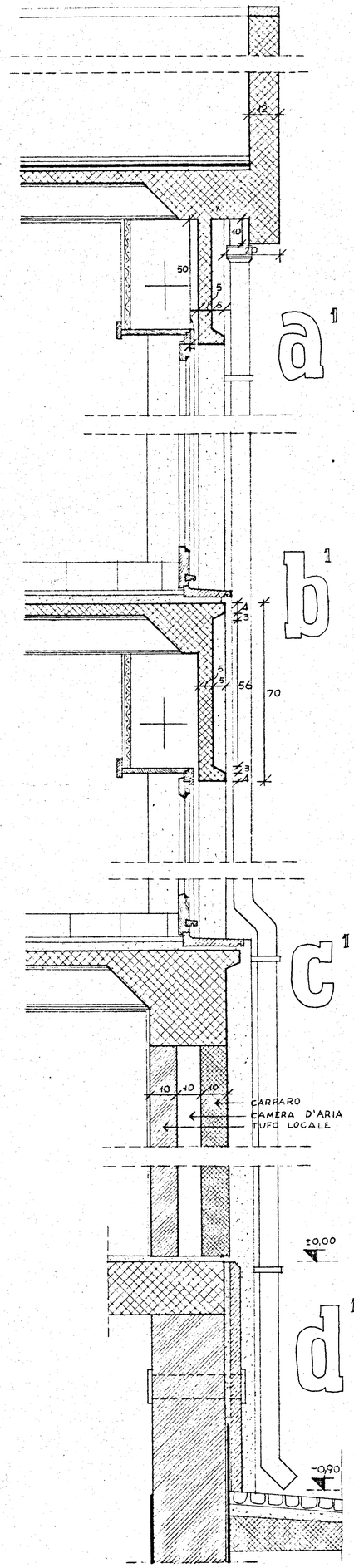

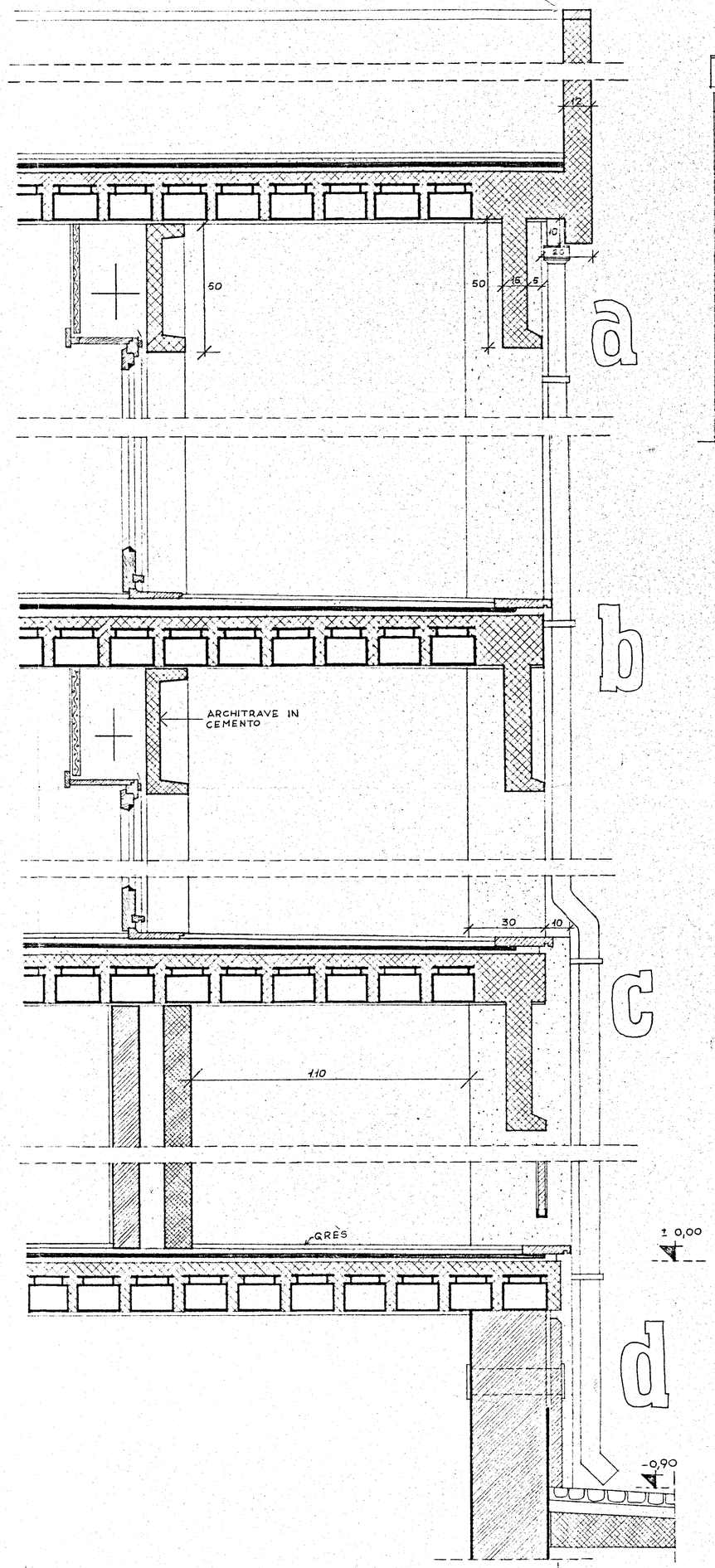

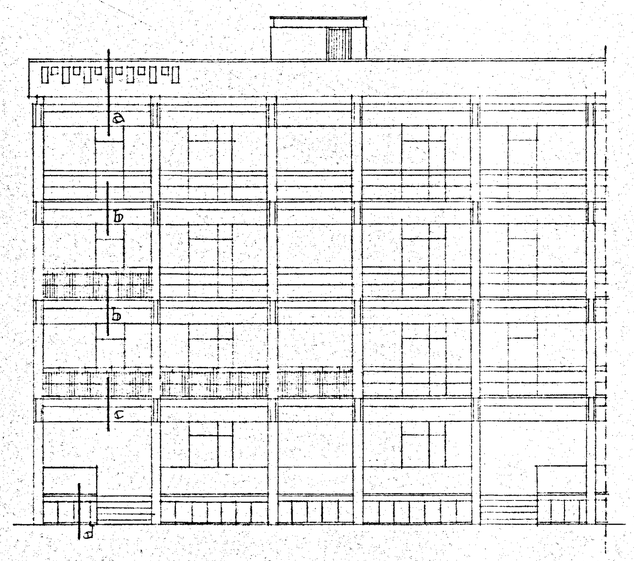

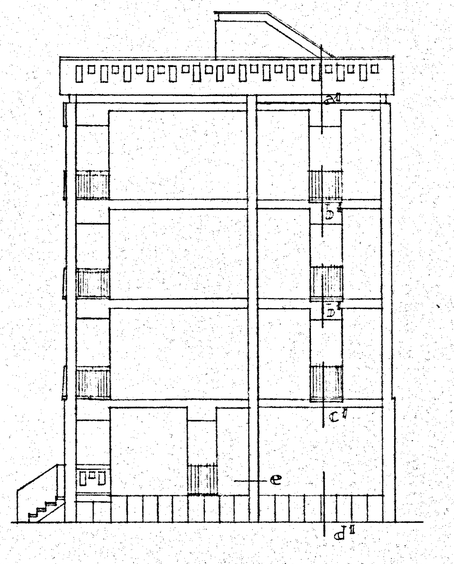

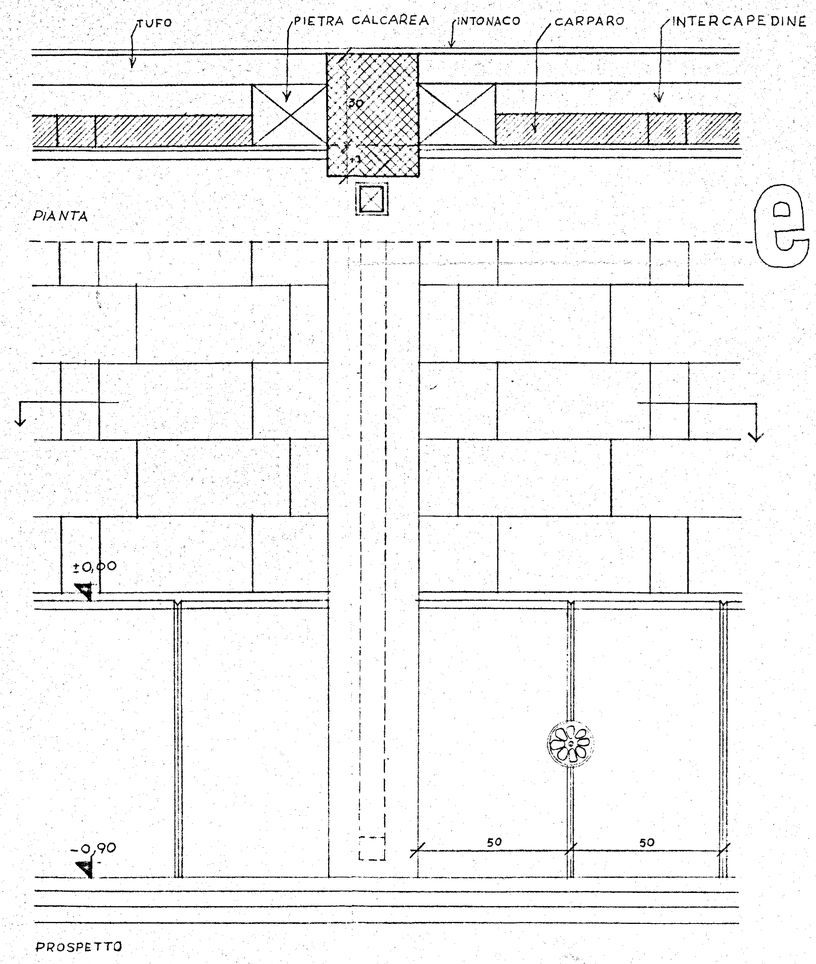

STUDIO ARCHITETTI INGEGNERI - ROMA, 33 VIA RUBICONE	
QUARTIERE-INA - CASA- IN LOCALITA' COMMENDA * BRINDISI * ISTITUTO AUTONOMO CASE POPOLARI	data 20, 9, 1957. aggiorn. 22-10-1957
SEZIONI PARTICOLARI VALIDE PER GLI EDIFICI 4, 6, 8, 10. (TIPO A) scala 1:10	dis. n.° 101 b
progettista ARCH. CARLO CHIARINI C. GRUPPO ARCH. C. AYMONINO - ING. B. DE ROSSI ARCH. M. GIRELLI - ING. L. POTI. dis. F. D. P.	sostituisce il disegno n° 101