CASE POPOLARI IN S. PIETRO VERNOTICO - LOTTO 2°

SCALA 1:100
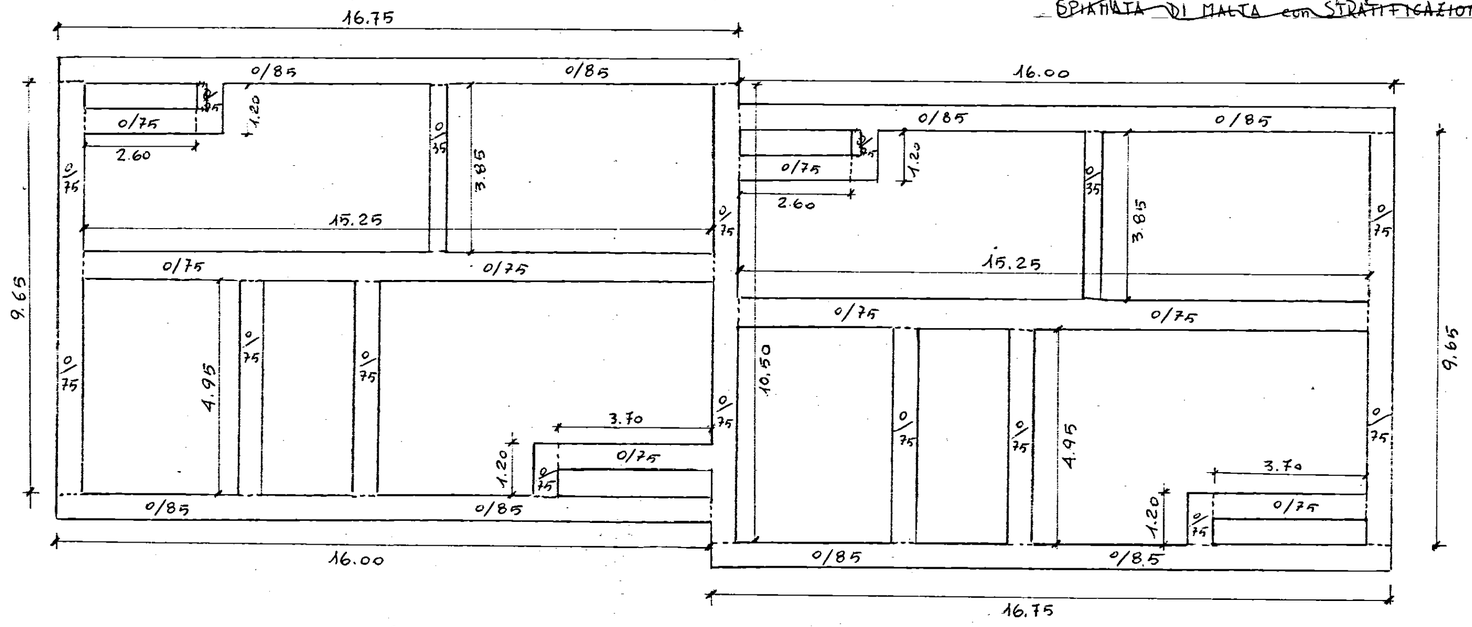
Pianta: RASTREMATURA CALCESTRUZZO DI FONDAZIONE e intonaco con idrofugo orizzontale ~~SPIANATA DI MALTA con STRATIFICAZIONE DI ASFALTO~~ -