ISTITUTO AUTONOMO CASE POPOLARI PER LA PROVINCIA DI BRINDISI

TIPO DI RINGHIERE

Francavilla F.na 1676

RINGHIERA PER BALCONI E VERANDE
SCALA 1:10

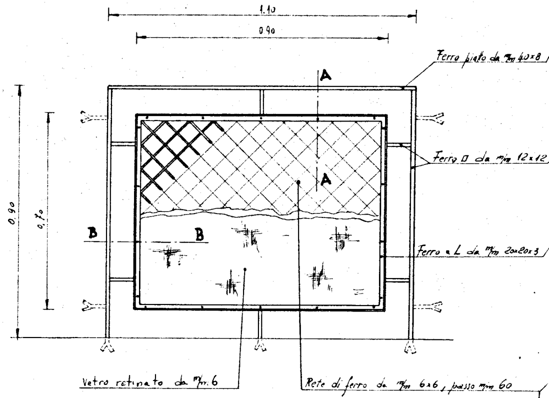
1.10
0.90
A
A
0.90
0.70
B
B
Ferro piatto da m/m 40x8
Ferro □ da m/m 12x12
Ferro a L da m/m 20x20x3
Vetro retinato da m/m 6
Rete di ferro da m/m 6x6, passo m/m 60

SEZ. BB
SCALA 1:1

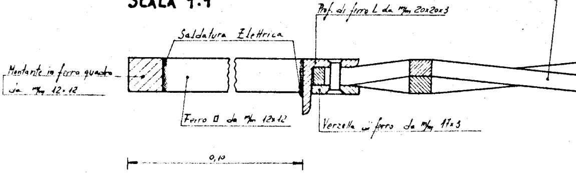
Prof. di ferro L da m/m 20x20x3
Saldatura Elettrica
Montante in ferro quadro da m/m 12x12
Ferro □ da m/m 12x12
Verzella di ferro da m/m 17x3
0,10

SEZ. AA
SCALA 1:1

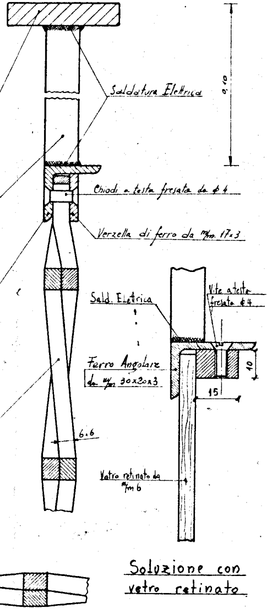
0.10
Saldatura Elettrica
Chiodi a testa fresata da ϕ 4
Verzella di ferro da m/m 17x3
Sald. Elettrica
Vite a testa fresata ϕ 4
Ferro Angolare da m/m 30x20x3
10
15
6.6
Vetro retinato da m/m 6

Soluzione con vetro retinato

RINGHIERA PER SCALE
SCALA 1:20

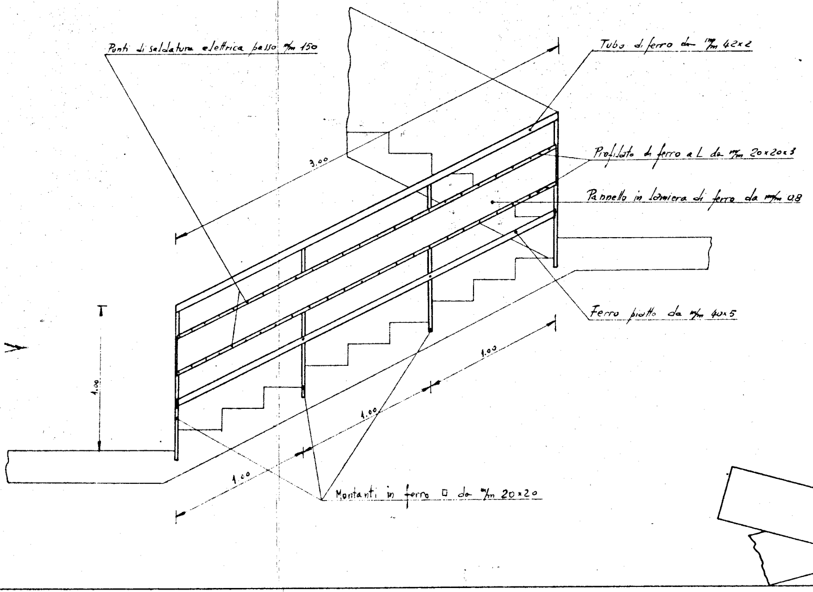
Punti di saldatura elettrica passo m/m 150
Tubo di ferro da m/m 42x2
Profilato di ferro a L da m/m 20x20x3
Pannello in lamiera di ferro da m/m 0.8
Ferro piatto da m/m 40x5
3.00
1.00
1.00
1.00
1.00
Montanti in ferro □ da m/m 20x20

PARTICOLARE MONTANTE - SCALA 1:1

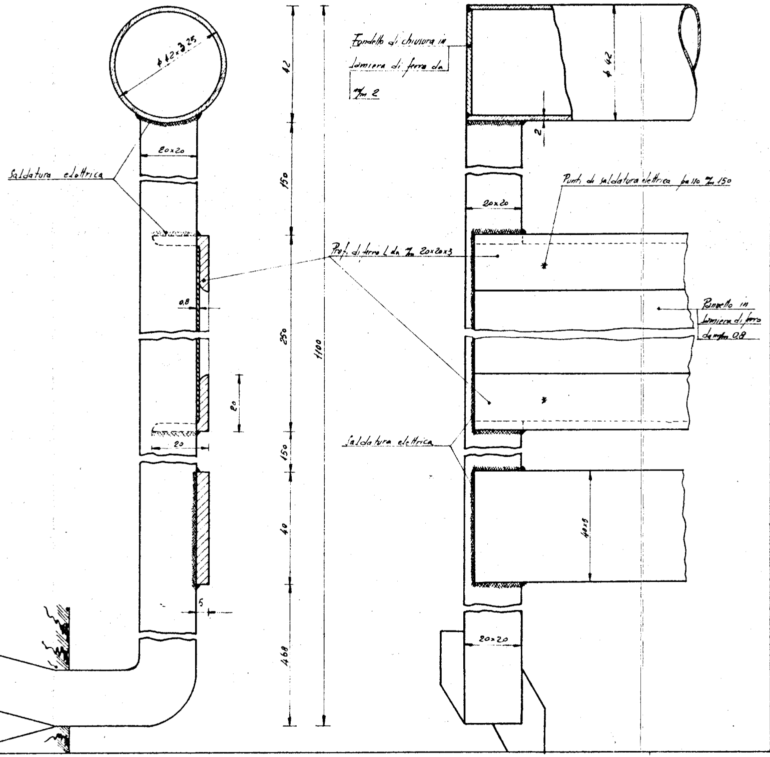

ϕ 42x3.25
20x20
Saldatura elettrica
0,8
20
20
5
42
150
250
150
40
468
1100
Fondello di chiusura in lamiera di ferro da m/m 2
ϕ 42
2
Punti di saldatura elettrica passo m/m 150
20x20
Prof. di ferro L da m/m 20x20x3
Pannello in lamiera di ferro da m/m 0.8
Saldatura elettrica
40x5
20x20

RINGHIERA PER BAL
SCALA 1:10

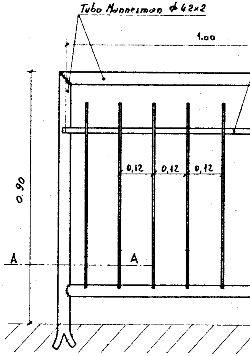

Tubo Mannesman ϕ 42x2
1.00
0,12
0,12
0,12
0.90
A
A

SEZ. AA
SCALA 1:

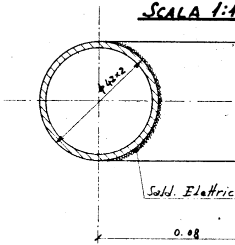

ϕ 42x2
Sald. Elettric
0.08

LCONI E VERANDE

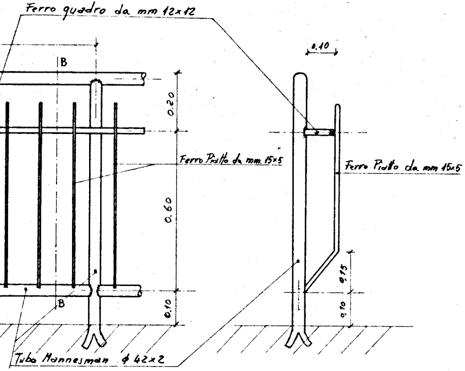
Ferro quadro da mm 12x12
B
0.20
0.60
0.10
Ferro Piatto da mm. 15x5
B
Tubo Mannesman ϕ 42x2
0.10
Ferro Piatto da mm 15x5
0,15
0,10

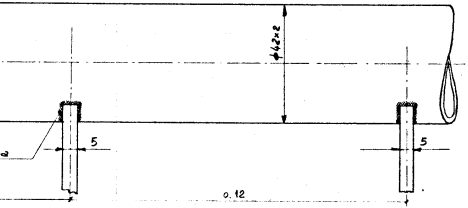
ϕ42x2
a
5
5
0.12

SEZ. BB
SCALA 1:1

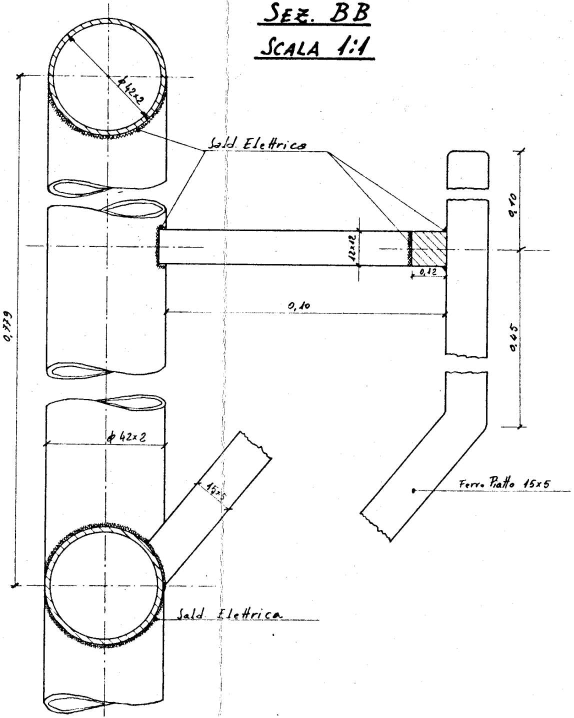
ϕ42x2
Sald. Elettrica
0,779
12x12
0,12
0,10
0,10
0,45
ϕ 42x2
15x5
Ferro Piatto 15x5
Sald. Elettrica