PLINTO A

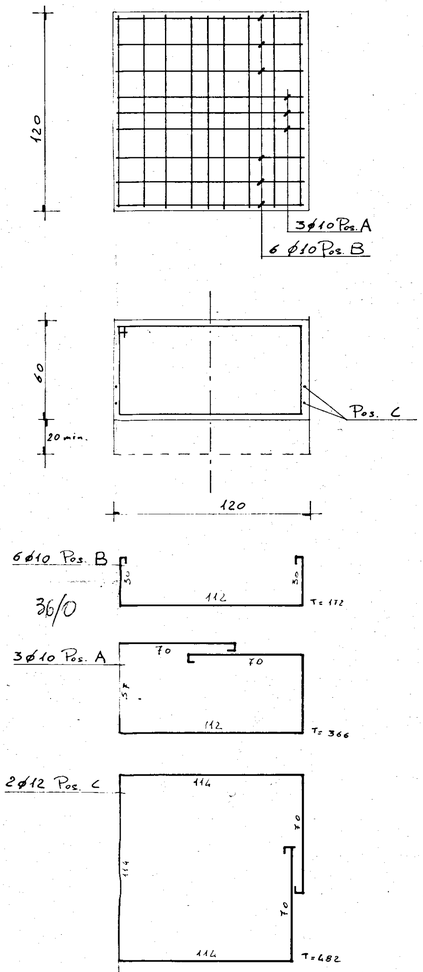

PLINTO B

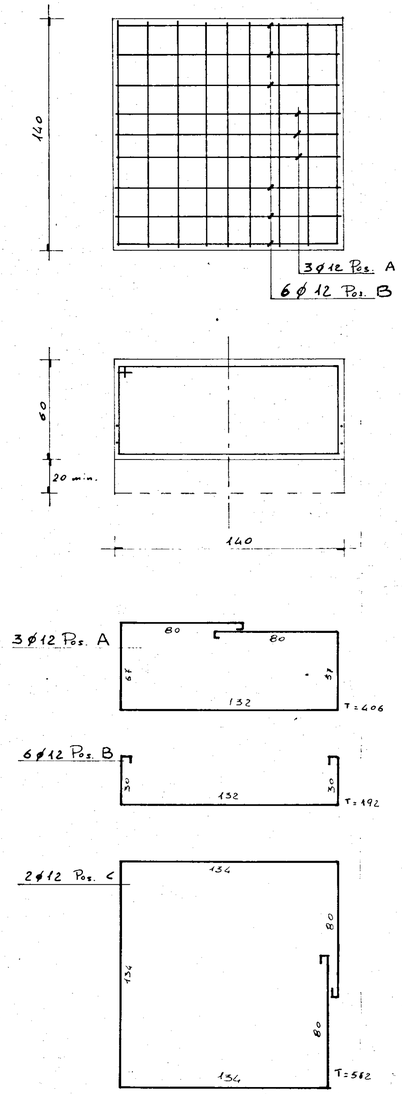

PLINTO C

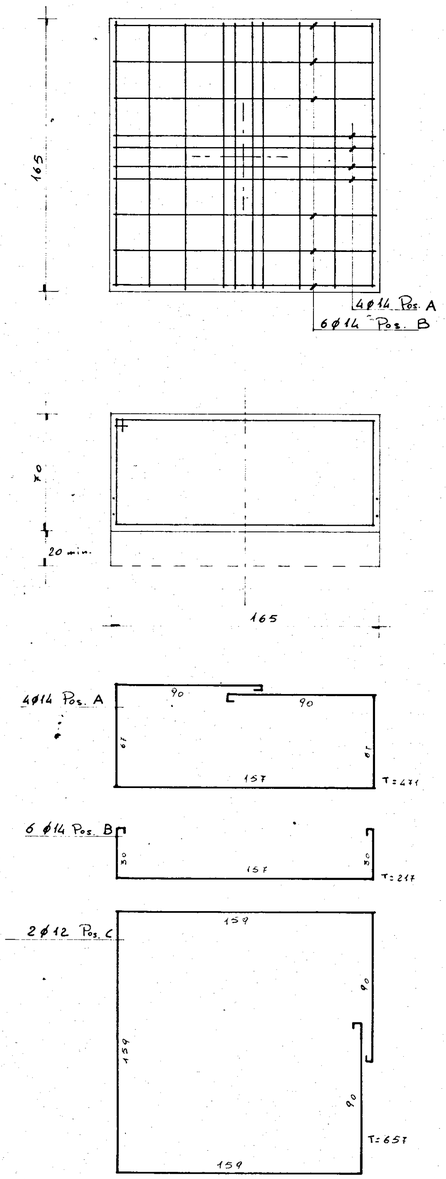

PLINTO D

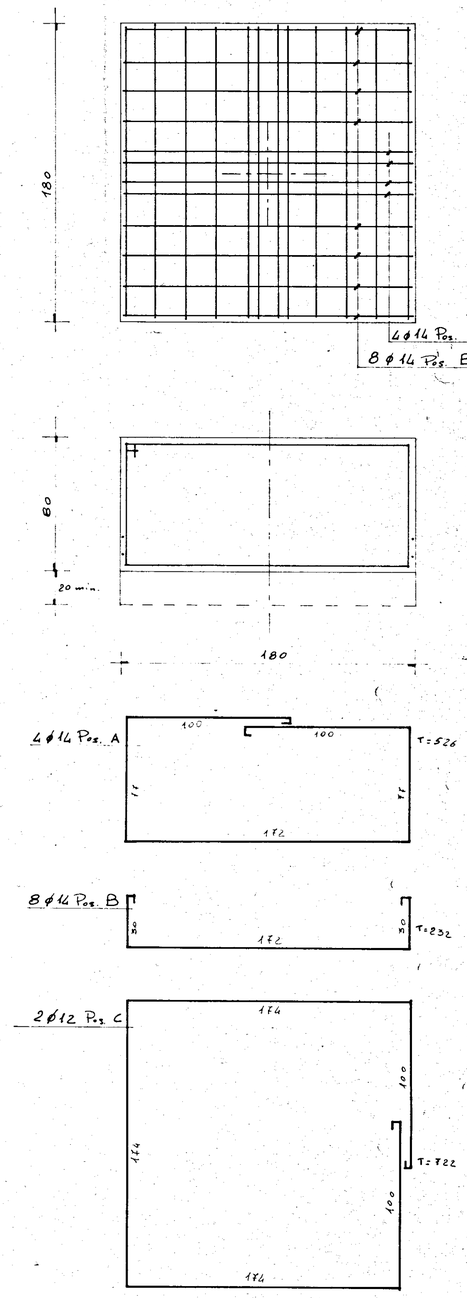

UFFICIO DEL GENIO CIVILE BRINDISI

G studio gruppo 5 -progettazione-urbanistica-interni-calcolo-
-corso garibaldi 53-tel 24047-24048-brindisi-

progetto: ALLOGGI POPOLARI IN FASANO (Br)
FABBRICATO 25 - 31

data: MARZO '80

oggetto: ARMATURA PLINTI

scala: 1 : 20

conglomerato classe R 200 dosato a 3 q.li/mc di cemento tipo R 325

Acciaio Fe B 32 K

tav. n° 2

c.a. ING. ALDO SOLIMINI

d.l. ING. ANTONIO LONGO