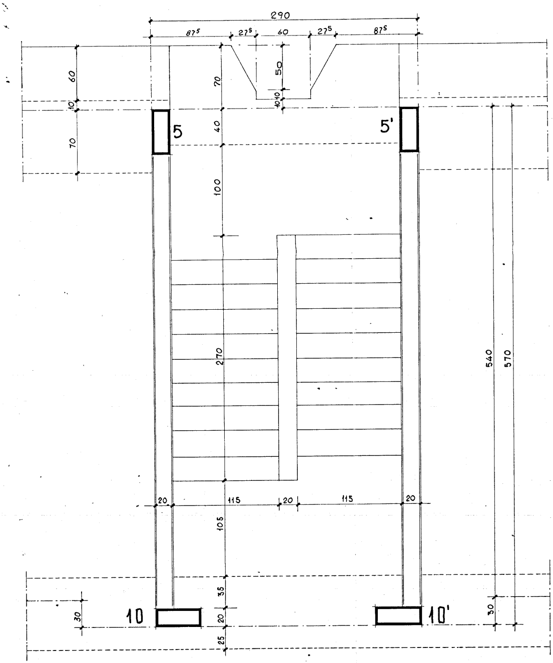

290
87⁵
27⁵
60
27⁵
87⁵
60
10
70
70
50
10 10
40
5
5'
100
270
20
115
20
115
20
105
35
20
25
30
10
10'
30
540
570

GESTIONE CASE LAVORATORI
(legge 14.2.963 n° 60)

Intervento N° 194

stazione appaltante
i. a. c. p.

QUARTIERE «S. ELIA» BRINDISI
Edilizia Sovvenzionata

EDIFICIO TIPO "C" IN LINEA
CARPENTERIA ED ARMATURA SCALA

Dr. Ing. ITALO PERRETTI	EDILIZIA
Dr. Arch. FORTUNATO PIGNATELLI	EDILIZIA - coordinatore
Dr. Ing. CORRADO TRAVAGLINI	EDILIZIA
Dr. Ing. FRANCESCO D'ALONZO	STRUTTURE
Dr. Ing. N. VIVARELLI SCARASCIA	IMPIANTI
Dr. Ing. LEONARDO POTI'	PROGRAMMAZIONE
I. A. C. P.	DIREZIONE LAVORI

data
aggiornamento
aggiornam.
aggiornam.

13

archivio

note
$\sigma_r\ 28gg = 210\ kg/cm^2$
$\sigma_f = 2000\ kg/cm^2$

controllo
visto

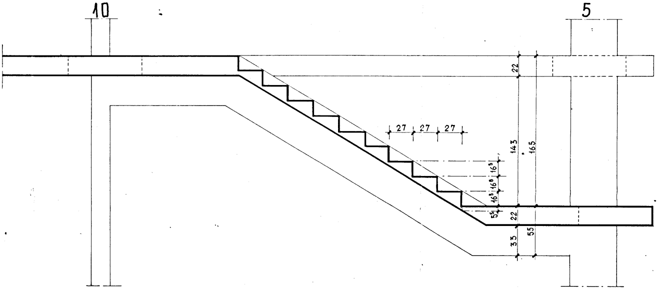
10
5
27
27
27
22
143
165
16^{5}
16^{5}
16^{5}
16^{5}
5^{5}
22
33
55

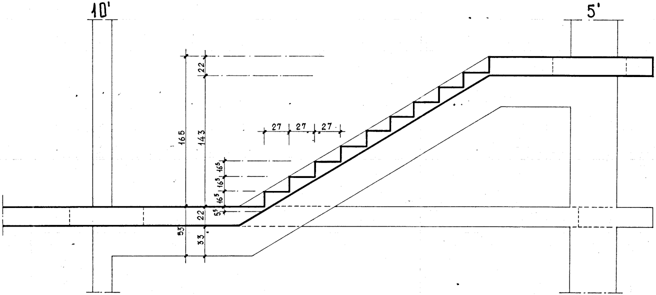
10'
5'
22
165
143
27
27
27
16^{5}
16^{5}
16^{5}
16^{5}
5^{5}
22
53
33

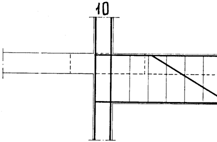

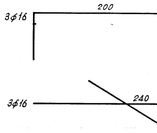
3φ16
200
3φ16
240

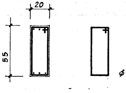

SEZIONE TRAVE

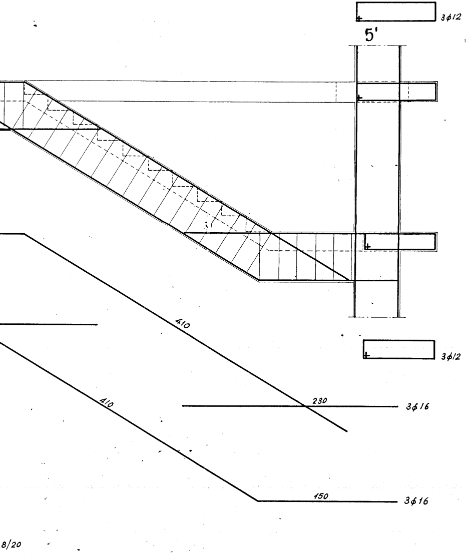
3ϕ12
5'
410
410
230
3ϕ16
150
3ϕ16
3ϕ12
8/20

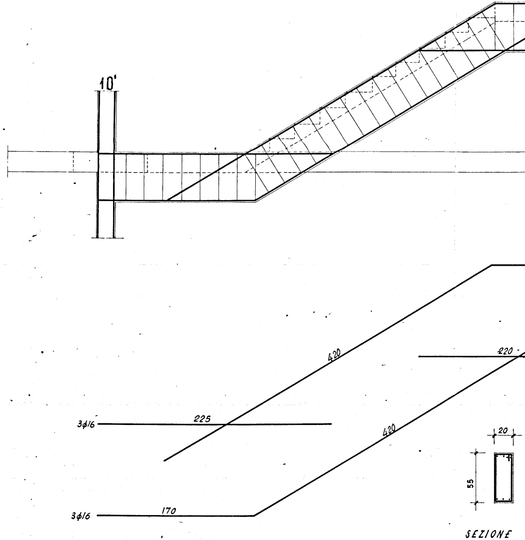
10'
420
220
225
3ϕ16
420
170
3ϕ16
20
55
SEZIONE

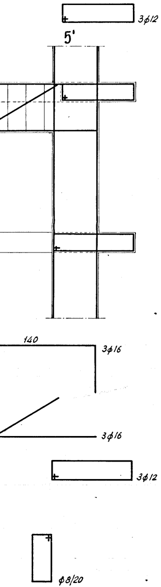
3φ12
5'
140
3φ16
3φ16
3φ12
φ8/20

TRAVE

ARMATURA PIANEROTTOLI

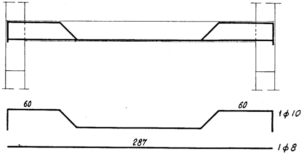
60
60
1φ10
287
1φ8

ARMATURA TRAVE A QUOTA PIANEROTTOLO

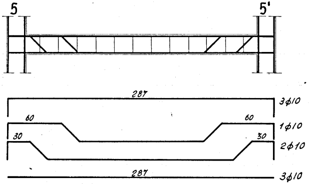
5
5'
287
3φ10
60
60
1φ10
30
30
2φ10
287
3φ10

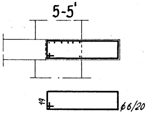

SEZIONE ALL'INCASTRO

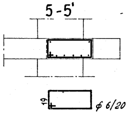

SEZIONE IN MEZZERIA

ARMATURA GRADINI

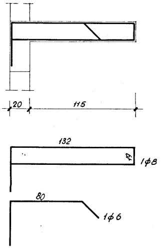
20
115
132
19
1φ8
80
1φ6

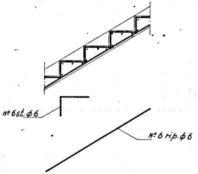
Nº6 st. φ6
Nº6 rip. φ6

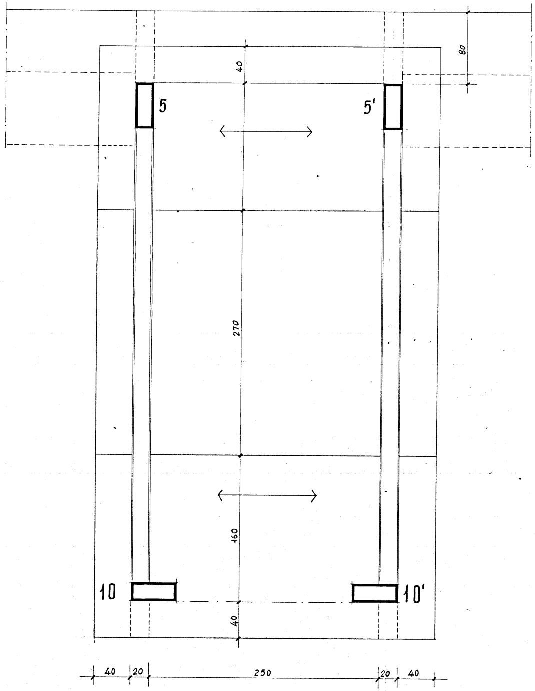
40
80
5
5'
270
160
10
10'
40
40
20
250
20
40

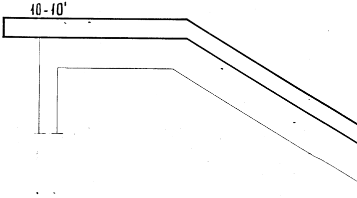

ARMATURA SOLAIO DI COPERTURA

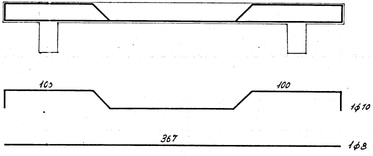
100
100
1⌀10
367
1⌀8

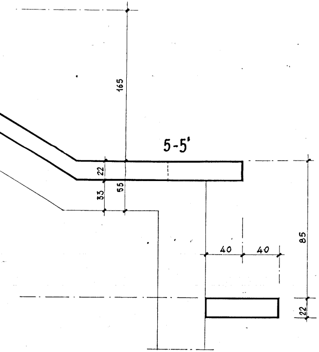
165
5-5'
22
55
33
40
40
85
22

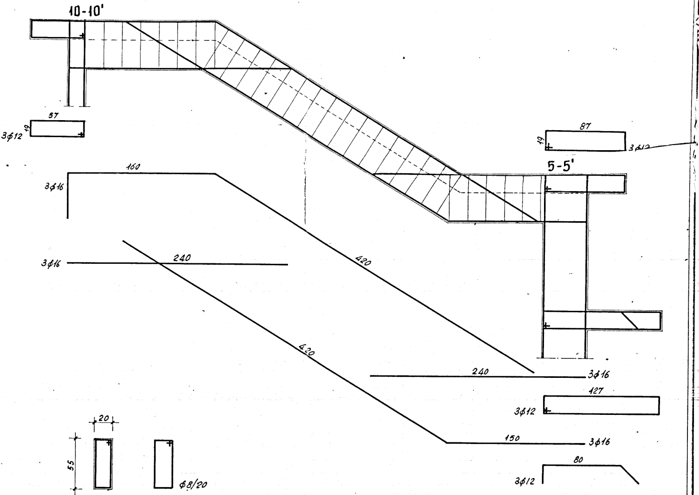
10-10'
57
19
3ϕ12
160
3ϕ16
240
3ϕ16
420
420
87
19
3ϕ12
5-5'
240
3ϕ16
127
3ϕ12
150
3ϕ16
80
3ϕ12
20
55
ϕ8/20

SEZIONE TRAVE