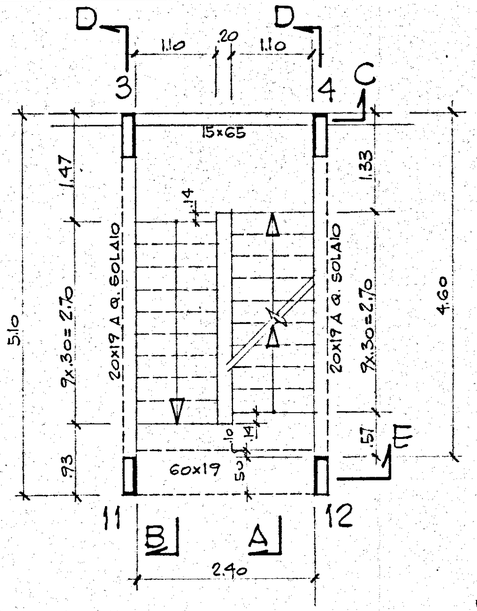

PIANTA PIANO TIPO

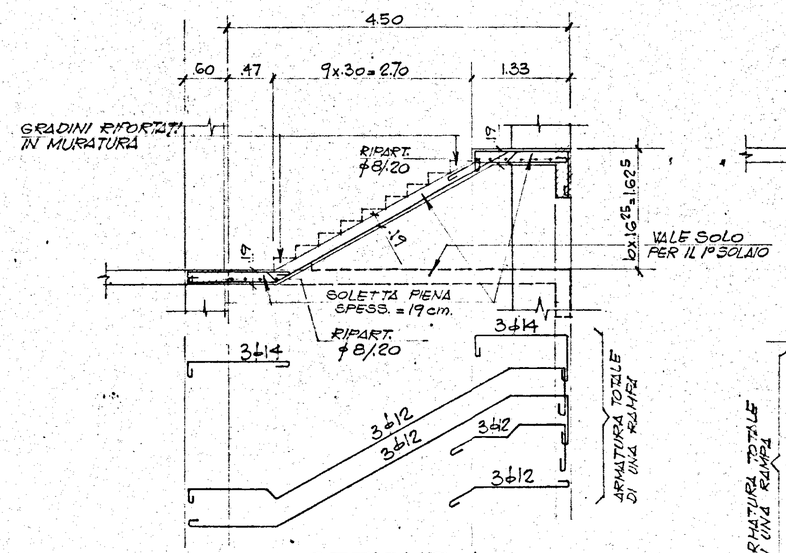

SEZIONE A

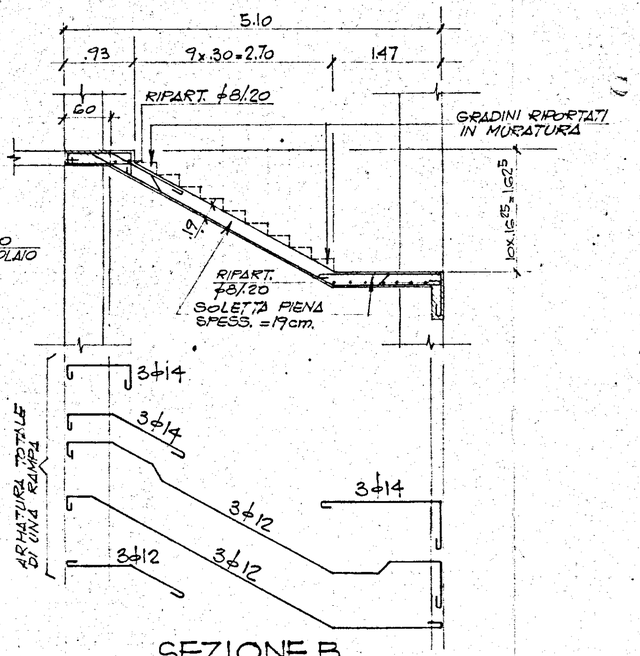

SEZIONE B

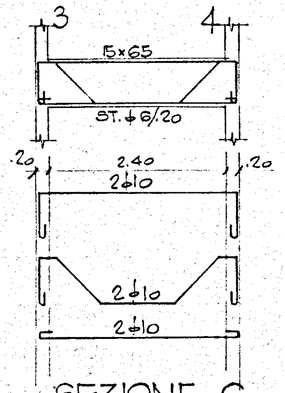

SEZIONE C

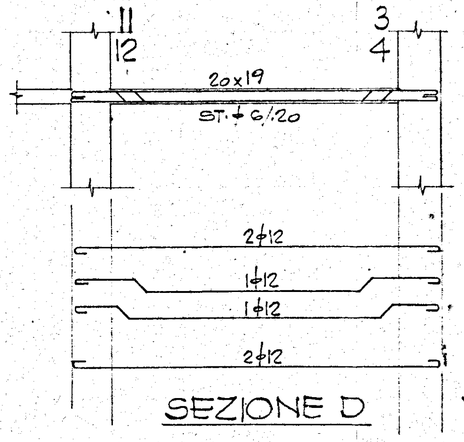

SEZIONE D

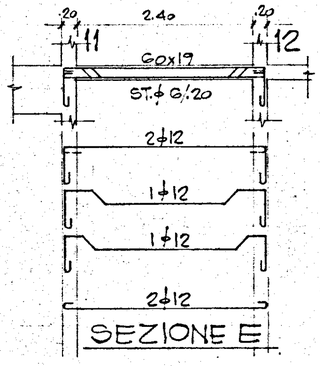

SEZIONE E

DATA	AGGIORNAMENTI	DISEGNATO

COOP. "LUNEDI" BRINDISI

CARPENTERIA E ARMATURA SCALA

CALCESTRUZZO: $\sigma_{28} \geq 250$ Kg./cm.² CEMENTO TIPO 730 A 300 Kg./mc.	SCALA 1:50	DISEGNATO UP
FERRO: Aq 50÷60	DATA 25-1-1967	

DIS. N° 46806 BIS