Data: 8 SETTEMBRE 1971	Costruzione di case popolari in Cofà Mesagnico - Istituto Autonomo Case Popolari Brindisi		
	Progettazione: Ufficio Tecnico I.A.C.P. - Brindisi		
Tav. N. 8	Direttore dei lavori: Dott. Ing. Antonio Longo		
Scala 1:20	Calcolatore: Dott. Ing. Giuseppe Calefati	Dott. Ing. Giuseppe Calefati	Progressivo calcolatore da 001 a 100
	Carpenteria ed armatura plinti		
Impresa:			CANALE A

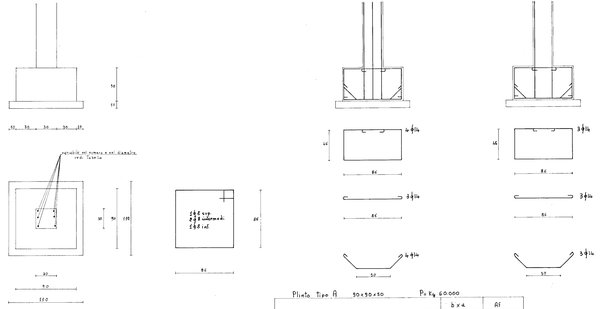

Plinto Tipo A 50×50×50 P= Kg 60.000

	b x d	Af
Rifto N. 1-17-18-19-22-26	50×50	6 ϕ 12
" " 2-9-20-27	50×50	8 ϕ 12
" " 3a-4a-10	50×50	4 ϕ 12

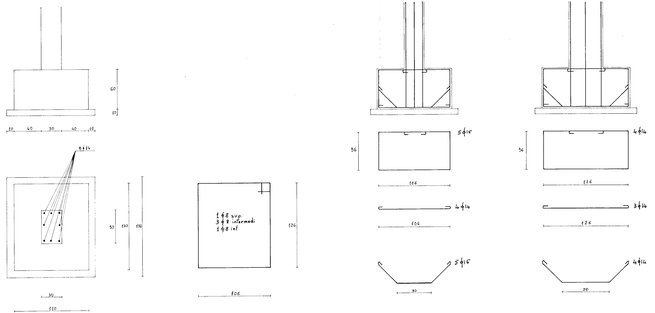

Plinto Tipo B 150×130×50 P= Kg 96.000

	b x d	Af
Rifto N. 11	130×50	8 ϕ 14

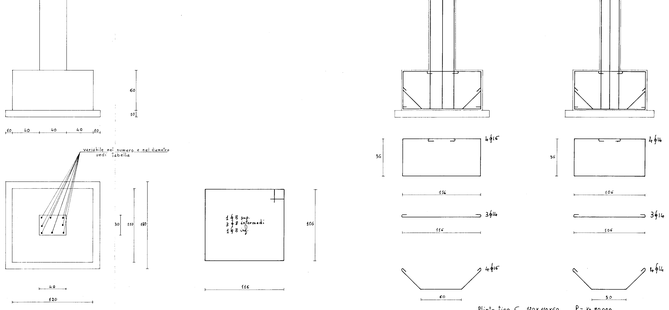

Plinto Tipo C 150×80×50 P= Kg 90.000

	b x d	Af
Rifto N. 3-4-7-8-14-15	80×50	8 ϕ 14
" " 5-6	80×50	6 ϕ 12
" " 12-13-16-23-24-25	80×50	6 ϕ 14
" " 28	80×50	6 ϕ 12

(02)