PLINTO F n°2

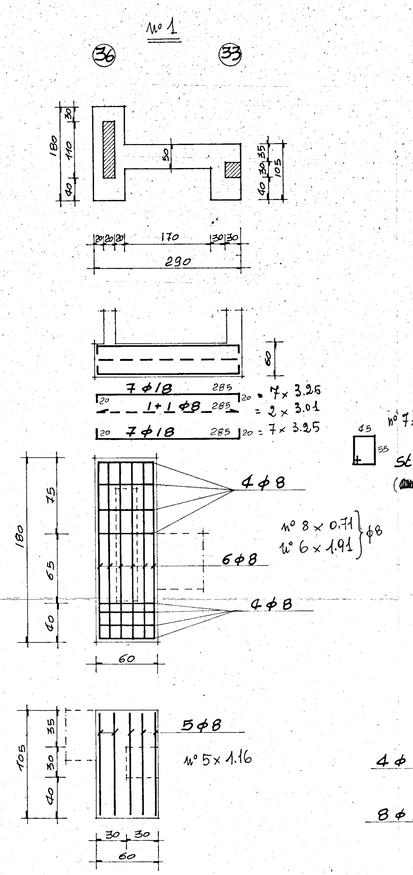

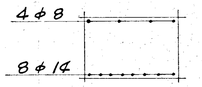

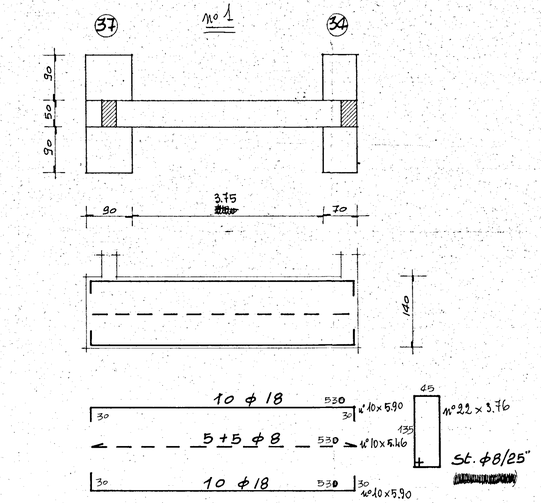

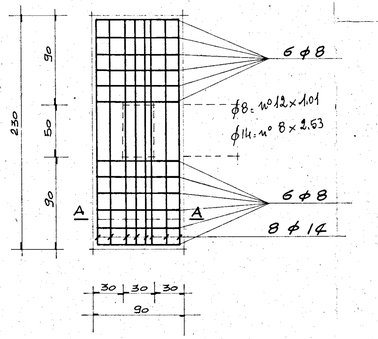

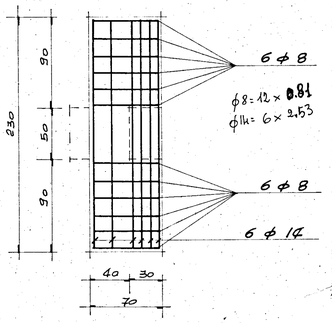

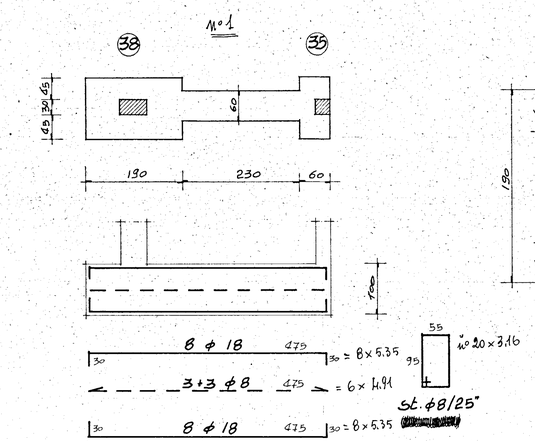

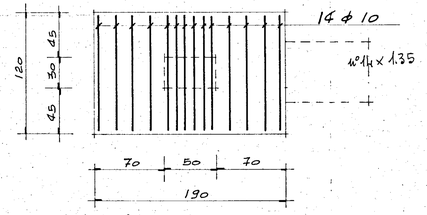

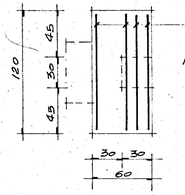

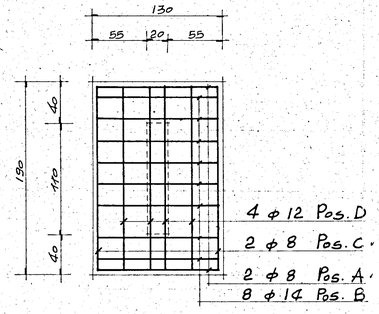

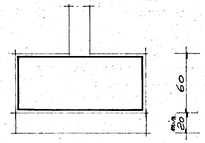

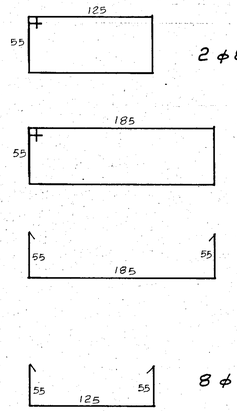

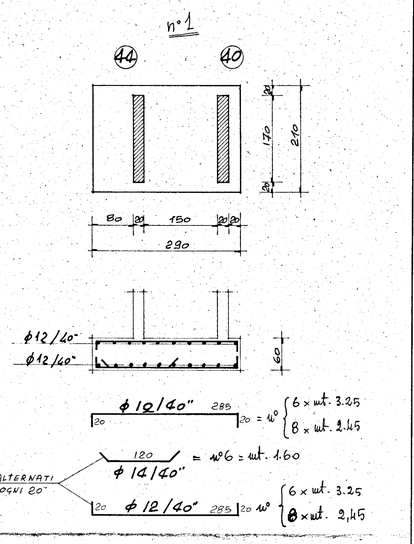

20/A

L'IMPRESA

Il Direttore dei Lavori

G studio gruppo 5 -progettazione-urbanistica-interni-calcolo- -corso garibaldi 53-tel. 24047-24048-brindisi-	
progetto: ALLOGGI POPOLARI IN CEGLIE MESSAPICA LOTTI n. 3 - PROGRAMMA INTERVENTO n. 76 del 2/3/1979	data: MAGGIO '80
oggetto: SCALA A : ARMATURA PLINTI - PIASTRA ASCENSORE - TRAVI DI FONDAZIONE	scala:
conglomerato classe R 300 dosato a 3 q.li/mc di cemento tipo R 425 SOVRACCARICO ACCIDENTALE " PERMANENTE ESCLUSO PESO PROPRIO Acciaio Fe B 44 K	tav. n° 3
C.a. ING. ALDO SOLIMINI — d.l. I. A. C. P.	