Cartella n° 2

I. S. E. S. UFFICIO REGIONALE PUGLIA E LUCANIA		
LEGGE 27-2-1958 N. 173	COSTRUZIONE DI: n. 8 FABBRICATI PER PROPRIETÀ CONTANI E GRINATI	INTERVENTO NEL COMUNE DI BRINDISI
		RAPP. 1:50

VANO SCALA e LOCALI DEPOSITO - FABBRICATI TIPO IN LINEA.

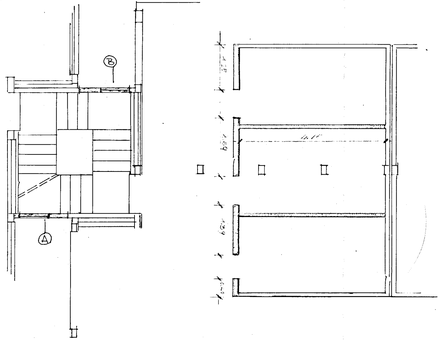

PIANTA

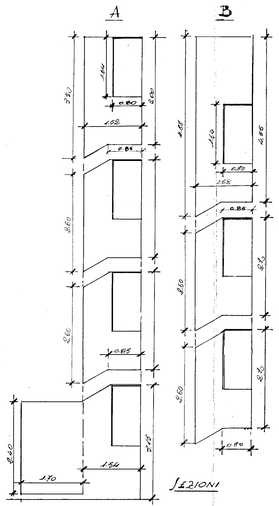

SEZIONI

VANI SCALA E LOCALI DEPOSITO

FABBRICATI TIPO A STELLA

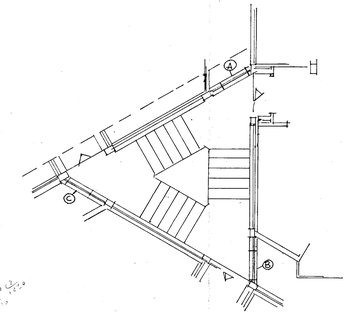

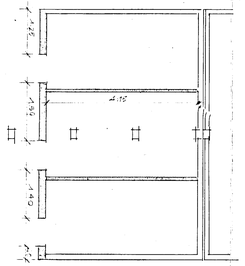

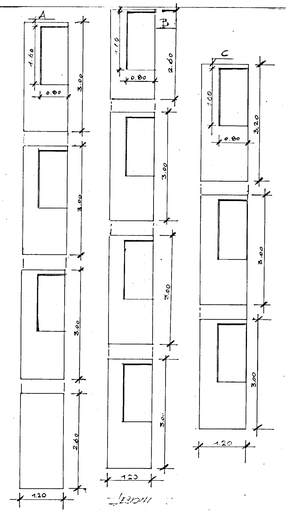

SEZIONI