IL COORDINATORE GENERALE
(Dott. Ing. Antonio LONGO)

IL COORDINATORE
DEI SERVIZI NUOVE COSTRUZIONI
(Dott. Arch. Pietro CRESTA)

IL PRESIDENTE
(Avv. Pietro DELL'ANNO)

istituto autonomo case popolari

brindisi

LEGGE 11/3/88 n. 67 · ART. 22
6° BIENNIO 88/89 – 2° TRANCHE
PROGRAMMA INTERVENTO n. 008 · 142 · I
CODICE n. 74 · 008 · 0067 · 0 · 142 · I

tav. 2

progetto per la costruzione di alloggi popolari in FRANCAVILLA F.
comparto C/9
contrada 'CRETA ROSSA'

ufficio progettazione i. a. c. p. brindisi

ALLOGGI N. 8 DA MQ 45
" N. 12 " " 95

scala 1: 100

— PIANTE —

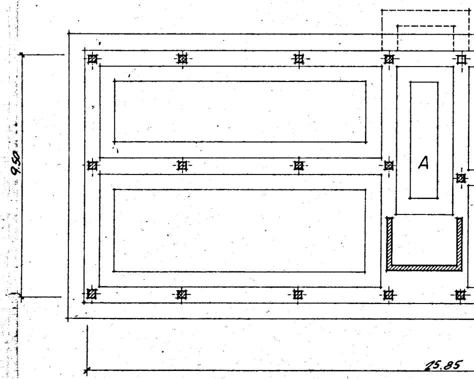

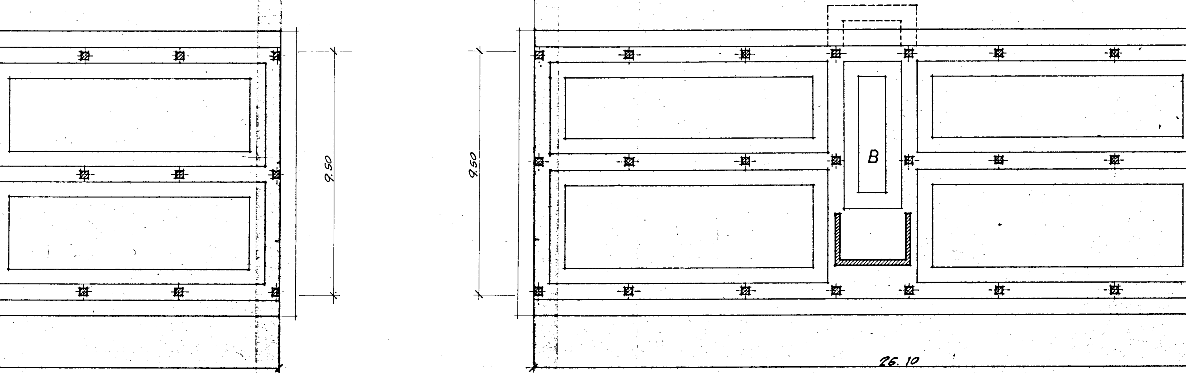
9.50
9.50
B
26.10

PIANTA DI FONDAZIONE

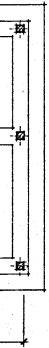

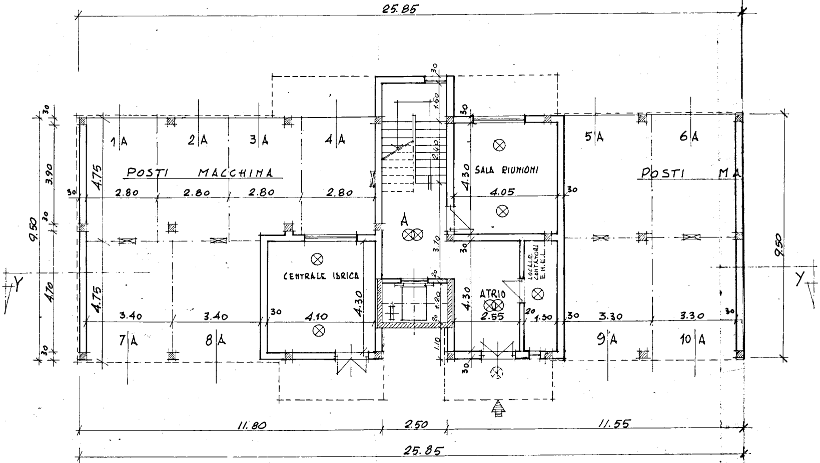
25.85
1 A
2 A
3 A
4 A
5 A
6 A
7 A
8 A
9 A
10 A
POSTI MACCHINA
POSTI MA
SALA RIUNIONI
CENTRALE IDRICA
ATRIO
LOCALE CONTATORI E.N.E.L.
A
Y
9.50
4.75
4.70
3.90
30
2.80
2.80
2.80
2.80
3.40
3.40
4.10
4.30
4.05
2.55
1.50
3.30
3.30
1.50
2.40
3.70
1.20
1.10
20
11.80
2.50
11.55
25.85

PIANTA

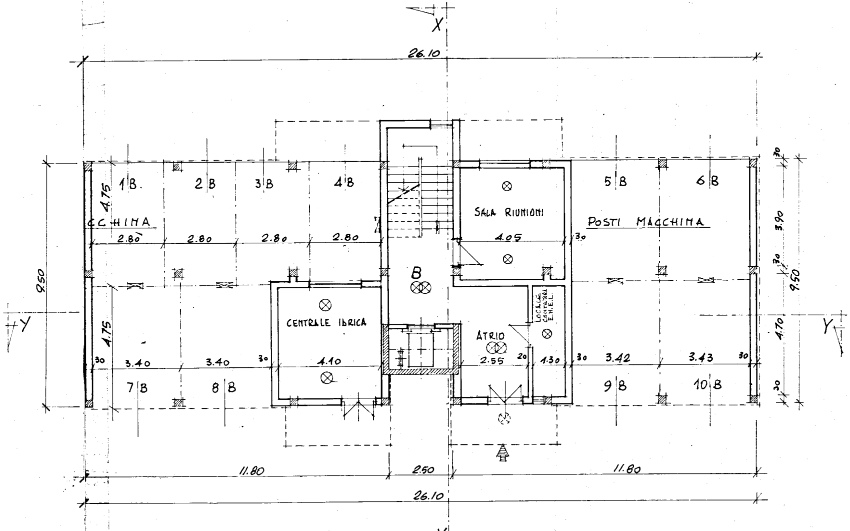
X
26.10
1B
2B
3B
4B
4.75
CCHINA
2.80
2.80
2.80
2.80
9.50
Y
4.75
30
3.40
3.40
30
7B
8B
CENTRALE IDRICA
4.10
B
SALA RIUNIONI
4.05
30
ATRIO
2.55
20
1.30
LOCALE CONTATORI E.N.E.L.
5B
6B
POSTI MACCHINA
3.90
30
9.50
4.70
Y
30
3.42
3.43
30
9B
10B
30
11.80
2.50
11.80
26.10
X

PIANO TERRA

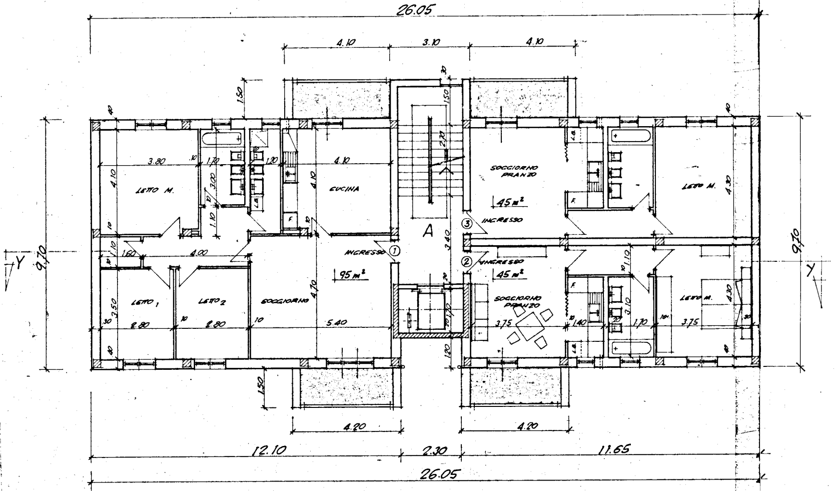
26.05
4.10
3.10
4.10
1.50
30
1.50
40
40
3.80
10
1.70
1.70
4.10
2.70
4.10
LETTO M.
3.00
CUCINA
SOGGIORNO PRANZO
45 m²
LETTO M.
4.30
9.70
9.70
Y
Y
1.10
10
F.
L.B.
INGRESSO
A
3.40
1.60
4.00
INGRESSO
①
②
③
95 m²
INGRESSO
45 m²
1.10
LETTO 1
LETTO 2
SOGGIORNO
4.70
SOGGIORNO PRANZO
LETTO M.
3.50
3.10
4.30
30
2.80
2.80
5.40
3.75
1.40
1.70
3.75
1.20
1.50
4.20
4.20
12.10
2.30
11.65
26.05

PIANTA

▭ ALLOGGI PER DISABILI -

0.90/2.10 LUCE NETTA DI TUTTE LE PORTE INTERNE.

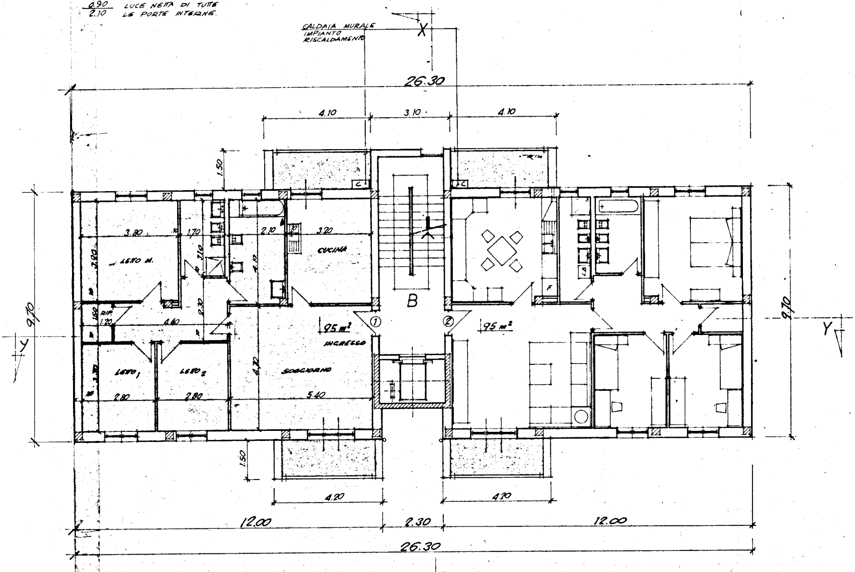
CALDAIA MURALE
IMPIANTO
RISCALDAMENTO
X
26.30
4.10
3.10
4.10
1.50
C
C
3.80
1.70
2.10
3.20
LETTO M.
3.80
2.10
4.10
CUCINA
F
LB
B
①
②
RIP.
1.50
1.20
4.40
2.30
95 m²
95 m²
INGRESSO
SOGGIORNO
4.70
LETTO 1
LETTO 2
2.80
2.80
5.40
9.70
9.70
9.70
Y
Y
1.50
4.20
4.20
12.00
2.30
12.00
26.30

PIANO PRIMO

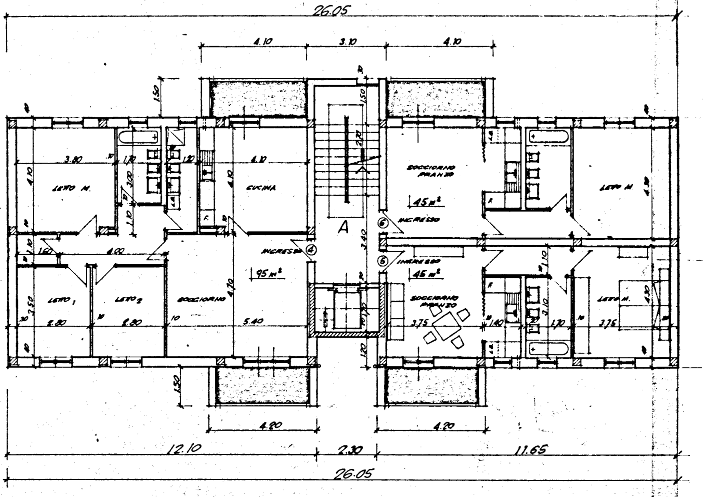
26.05
4.10
3.10
4.10
1.50
LETTO M.
3.80
4.10
1.70
3.00
1.10
1.20
CUCINA
F.
4.10
A
1.10
1.60
4.00
INGRESSO
④
95 m²
LETTO 1
LETTO 2
SOGGIORNO
4.70
3.50
2.80
2.80
5.40
10
30
2.70
3.40
1.20
SOGGIORNO PRANZO
45 m²
⑥ INGRESSO
⑥ INGRESSO
45 m²
SOGGIORNO PRANZO
3.75
1.40
1.70
3.10
3.75
LETTO M.
LETTO M.
L.A.
F.
9.70
1.50
4.20
4.20
12.10
2.30
11.65
26.05

PIANTA

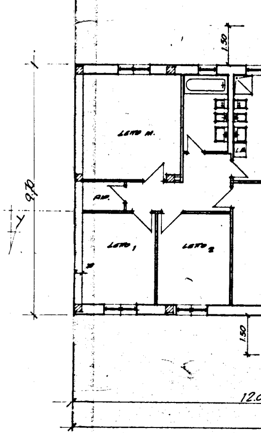
1.50
9.70
LETTO M.
RIP.
LETTO 1
LETTO 2
L.A.
1.50
12.0

PIANO TIPO (2°-

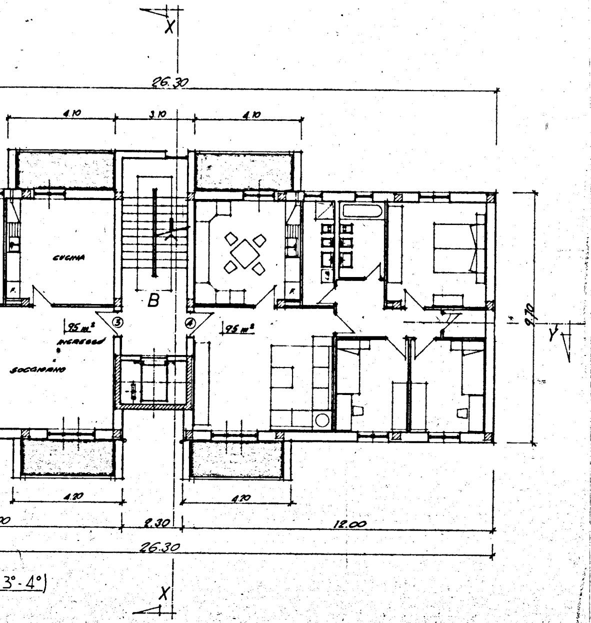
X
26.30
4.10
3.10
4.10
CUCINA
B
F.
F.
95 m²
95 m²
③
④
INGRESSO
SOGGIORNO
9.70
Y
4.20
4.70
2.30
12.00
26.30
X

3°- 4°)

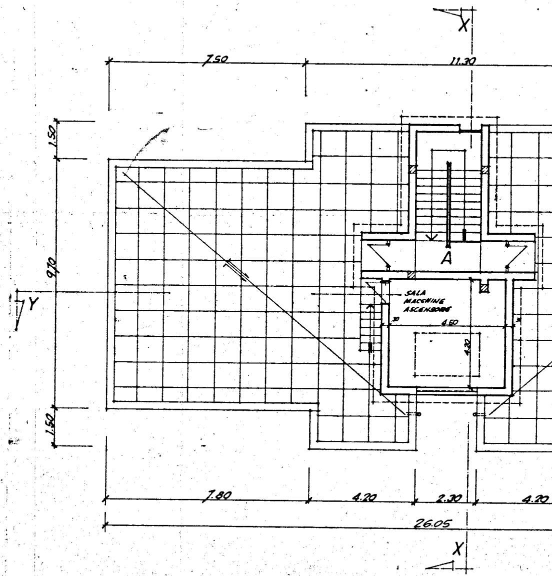
X
7.50
11.30
1.50
9.70
1.50
Y
A
SALA
MACCHINE
ASCENSORE
30
4.50
4.20
30
7.80
4.20
2.30
4.20
26.05
X

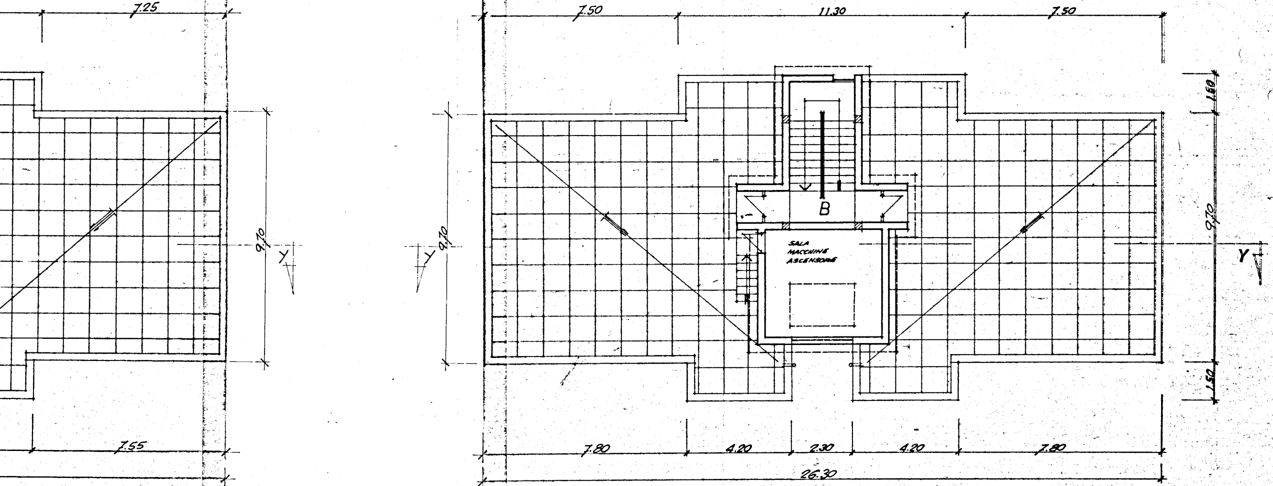
7.25
9.10
7.55
9.10
7.50
11.30
7.50
1.60
9.70
1.50
Y
B
SALA
MACCHINE
ASCENSORE
7.80
4.20
2.30
4.20
7.80
26.30

PIANTA DELLE COPERTURE