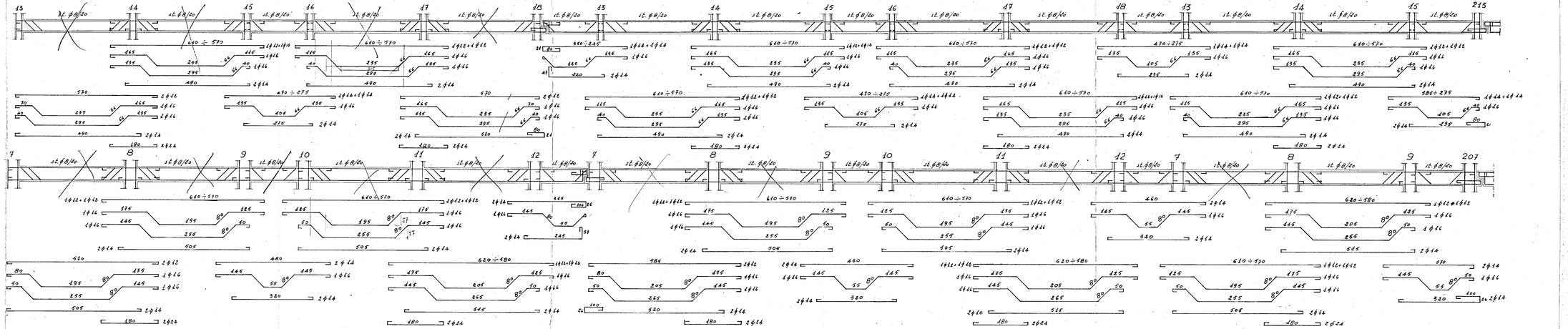

STUDIO TECNICO DOTT. ING. L. POTI REDATTO: ING. L. POTI e A. MAJDARI	L'IMPRESA LUIGI SARDELLA
CASE POPOLARI in BRINDISI 1° LOTTO - QUARTIERI C.E.P. ELEMENTI A-B	TAV. N° 19
ARMATURE TRAVI PIANO TIPO	SCALA 1:50

CALCESTRUZZO R25
CONTROLLO 100 kg/cm²
FERRO A or AF