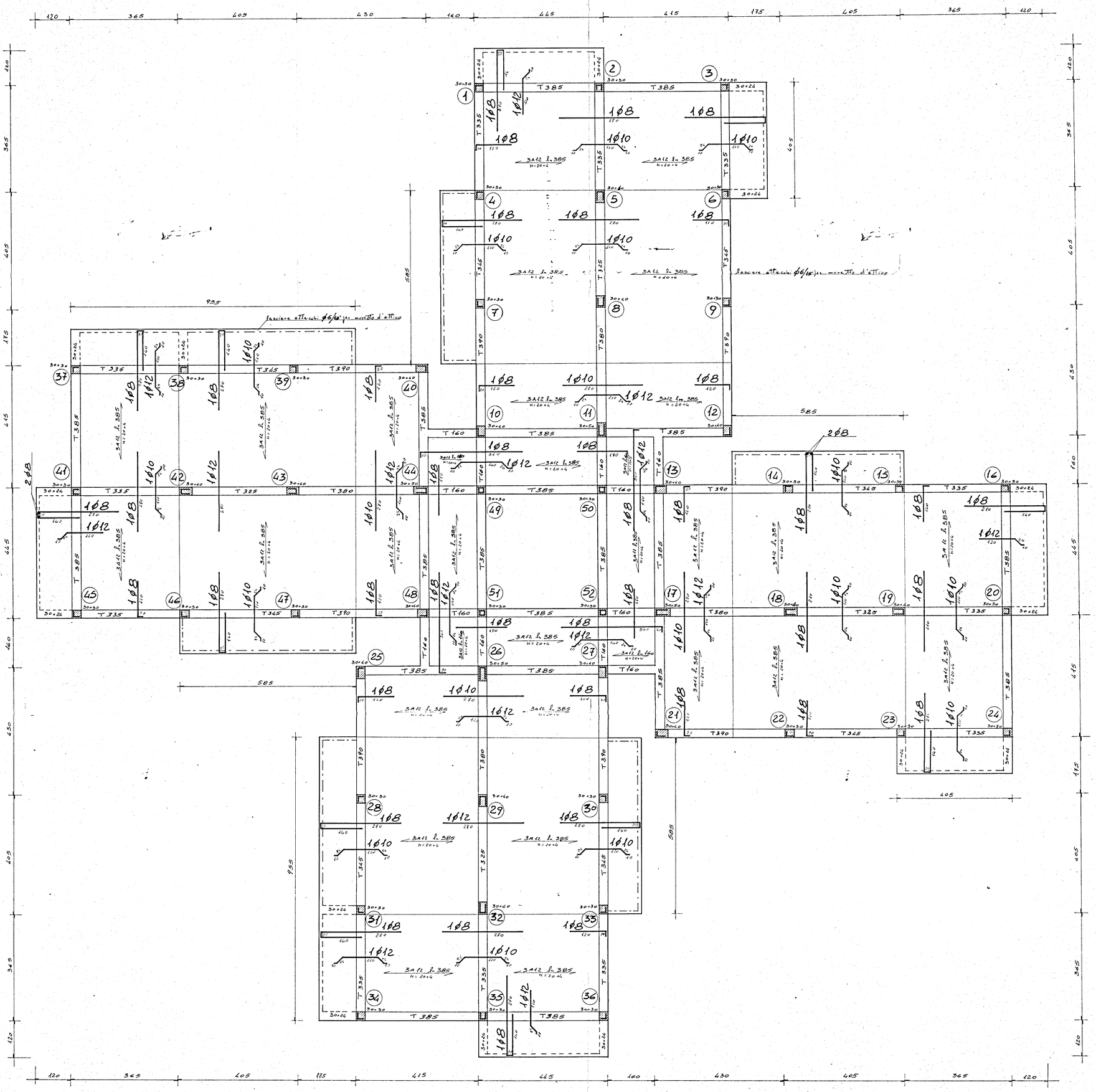

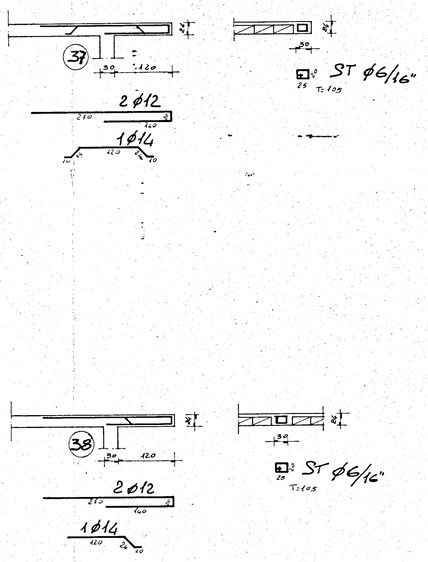

36/0

studio - progettazione - urbanistica - interni - calcolo -

progetto: ALLOGGI POPOLARI IN FASANO (Br)
FABBRICATO ~~B~~ - 31

data: MARZO '80

oggetto: CARPENTERIA COPERTURA 1° PIANO

scale: 1 : 50

conglomerato classe R 300 dosato a q.li/mc di cemento tipo R 425
CARICO ACCIDENTALE 250 kg./mq.
" PERMANENTE ESCLUSO PESO PROPRIO 210 kg./mq.
Acciaio Fe B 44 K

tav. n° 6

C.a. ING. ALDO SOLIMINI

d.l. ING. ANTONIO LONGO