COMMISSIONE TECNICA I.A.C.P.
(Art. 63 Legge 22-10-1971 n. 865)

PARERE FAVOREVOLE
espresso con voto n. 6/78
nella seduta del [illegible] FEB 1978
Brindisi, li 15 FE[illegible]
IL SEGRETARIO

EDILIZIA ECONOMICA POPOLARE		
BRINDISI	Fabbricato Sociale Coop.va S. ANNA 68 ZONA 5 Lotto 3	PIANO DI ZONA della 167 quartiere SANT'ELIA
Particolari infissi		rapp. 1:
progettista direttore lavori	dott. ing. GIUSEPPE MARASCO	TAV. N. 9

N.B. : LE MISURE DEGLI INFISSI
LUCI NETTE.—

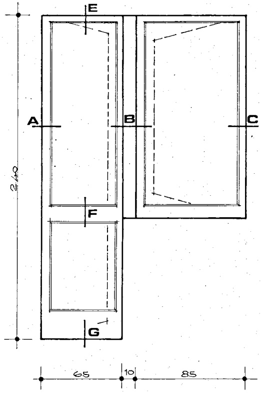
E
A
B
C
F
G
240
65
10
85

SI INTENDONO PER

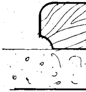

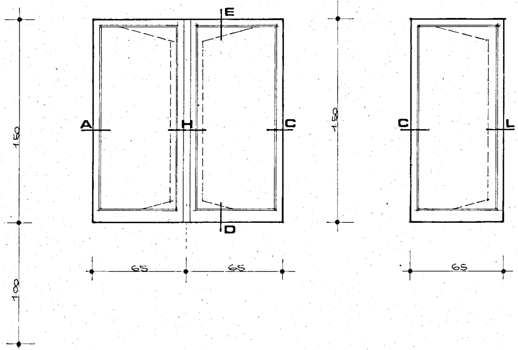
E
A
H
C
C
L
D
150
100
150
65
65
65

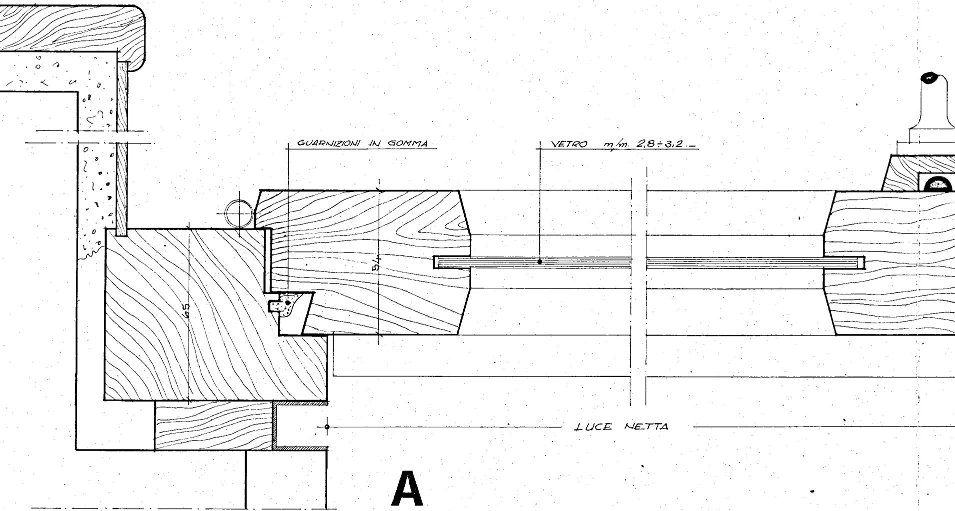
GUARNIZIONI IN GOMMA
VETRO m/m. 2,8÷3,2.–
54
65
LUCE NETTA
A

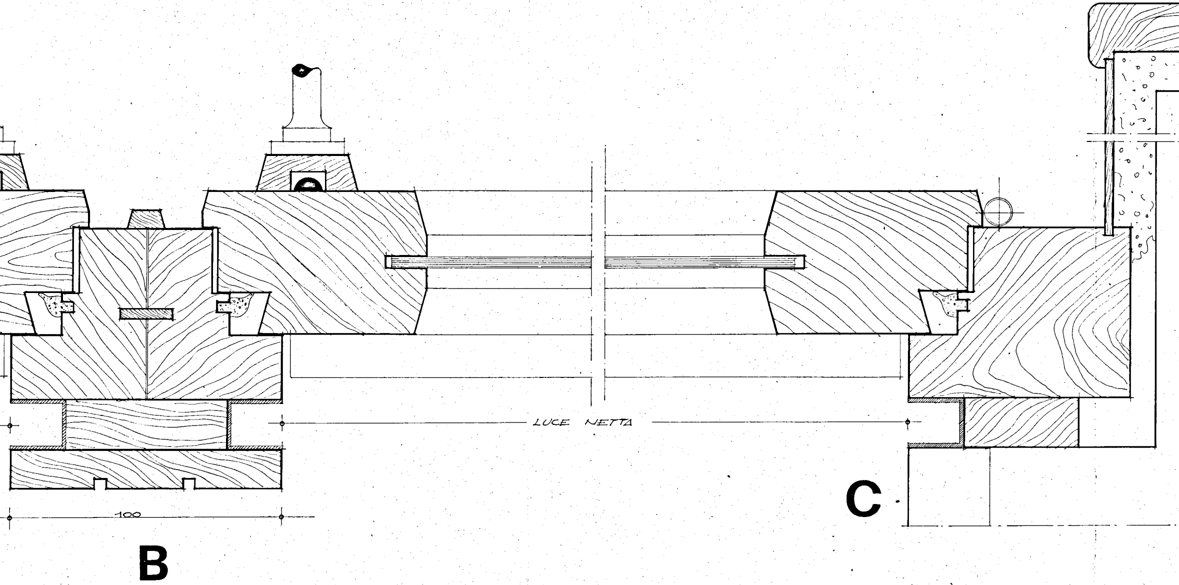
LUCE NETTA
100
B
C

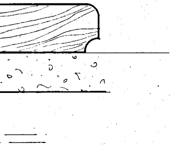

D

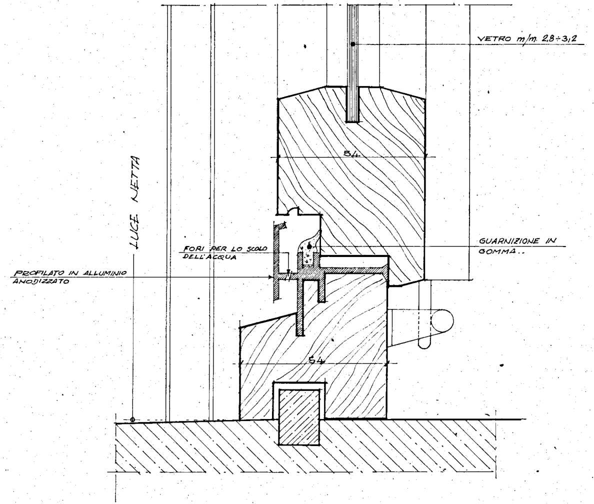
VETRO m/m 2,8÷3,2
54
LUCE NETTA
FORI PER LO SCOLO DELL'ACQUA
GUARNIZIONE IN GOMMA..
PROFILATO IN ALLUMINIO ANODIZZATO
54

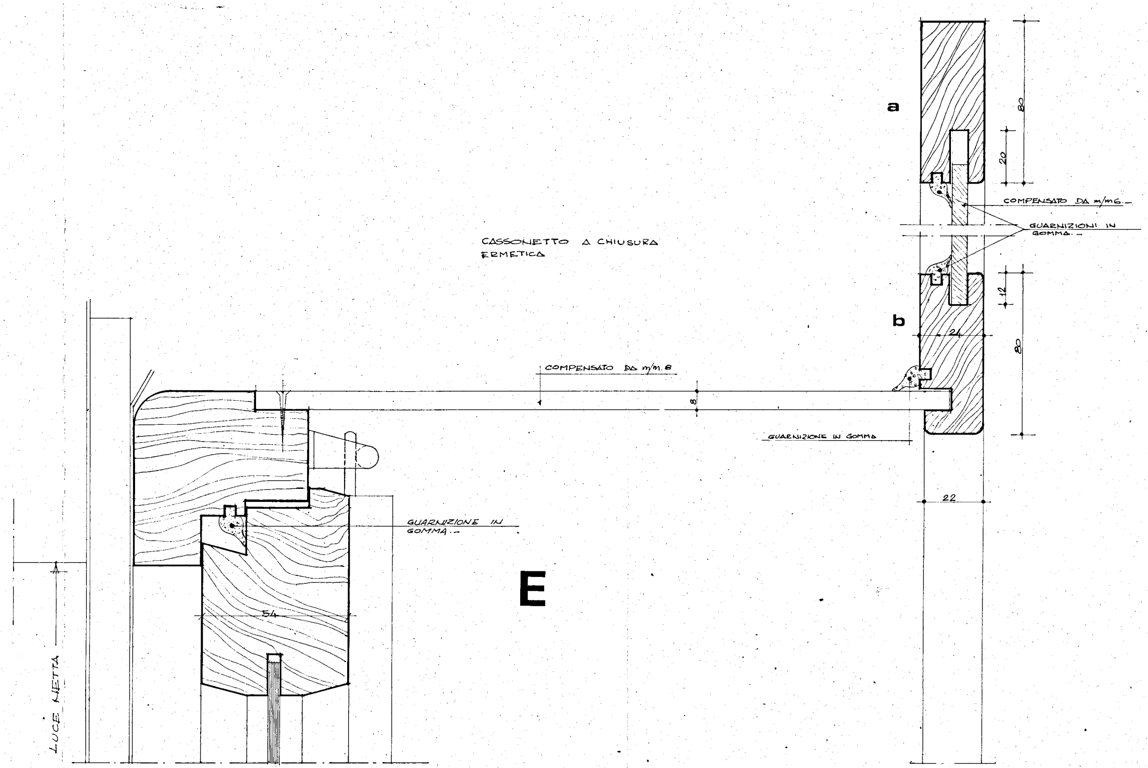

E

CASSONETTO A CHIUSURA ERMETICA

a
b
80
20
COMPENSATO DA m/m6.–
GUARNIZIONI IN GOMMA.–
12
24
80
COMPENSATO DA m/m. 8
8
GUARNIZIONE IN GOMMA
22
GUARNIZIONE IN GOMMA.–
54
LUCE NETTA

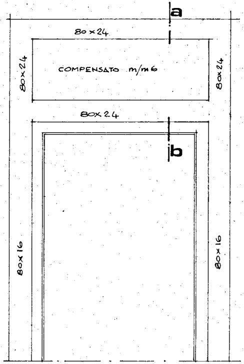
a
80 × 24
80 × 24
COMPENSATO m/m 6
80 × 24
80X 24
b
80 × 16
80 × 16

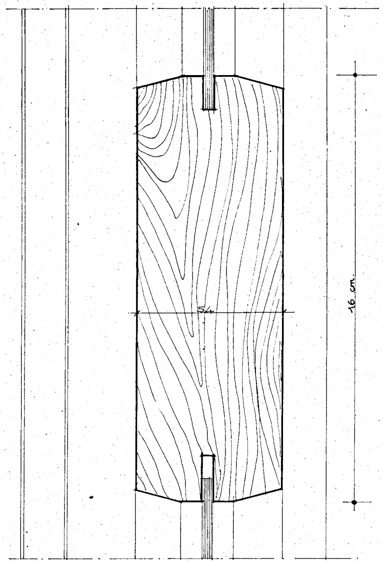

F

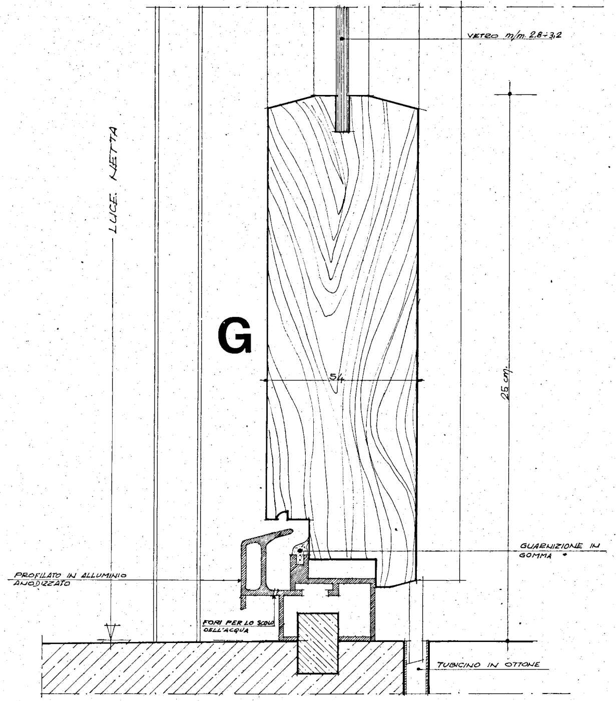
VETRO m/m 2,8÷3,2
LUCE NETTA
G
54
25 cm.
GUARNIZIONE IN GOMMA
PROFILATO IN ALLUMINIO ANODIZZATO
FORI PER LO SCOLO DELL'ACQUA
TUBICINO IN OTTONE

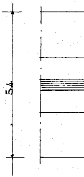

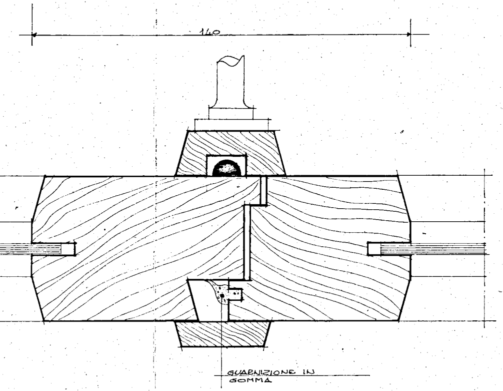
140
GUARNIZIONE IN GOMMA

H

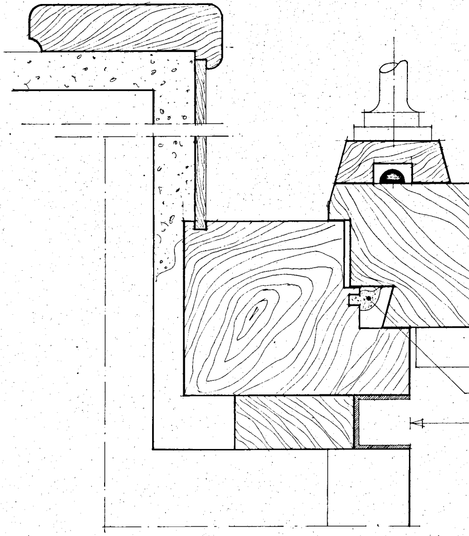

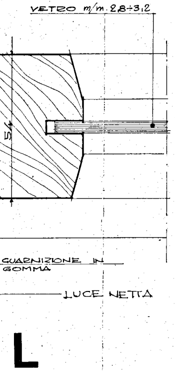
VETRO m/m 2,8÷3,2
54
GUARNIZIONE IN GOMMA
LUCE NETTA
L

BUSSOLA SENZA VETRI

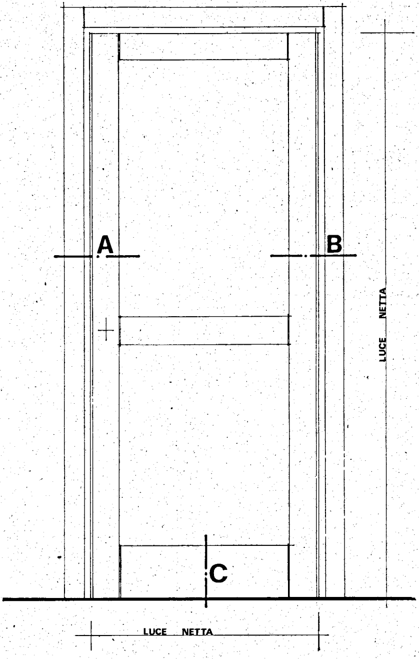
A
B
LUCE NETTA
C
LUCE NETTA

BUSSOLA CON VETRI

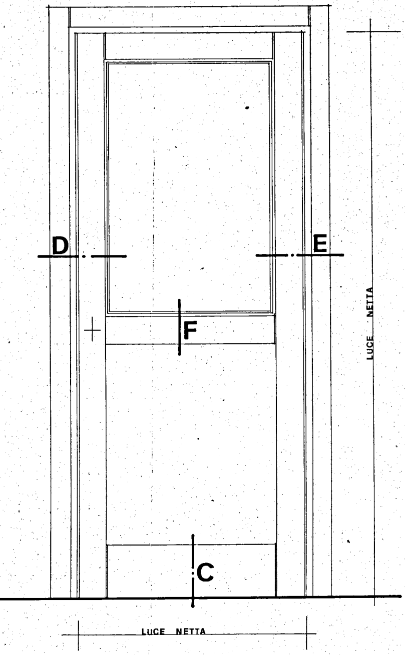
D
E
F
C
LUCE NETTA
LUCE NETTA

STRUTTURA BUSSOLA SENZA VETRO

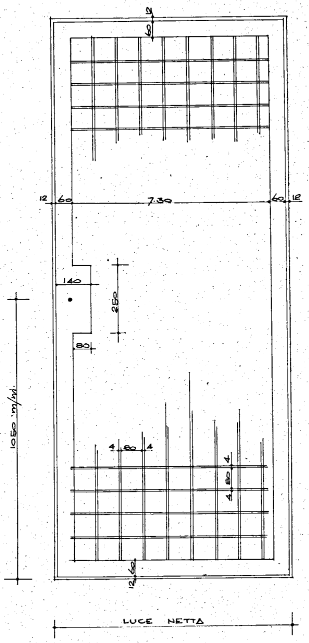
12
60
12
60
7.30
60
12
140
250
80
1050 m/m
4
80
4
4
80
4
12
60
LUCE NETTA

STRUTTURA BUSSOLA CON VETRO

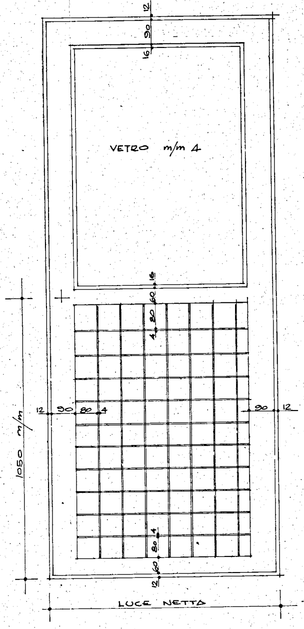
12
90
16
VETRO m/m 4
16
60
80
4
12
90
80
4
90
12
1050 m/m
4
80
60
12
LUCE NETTA

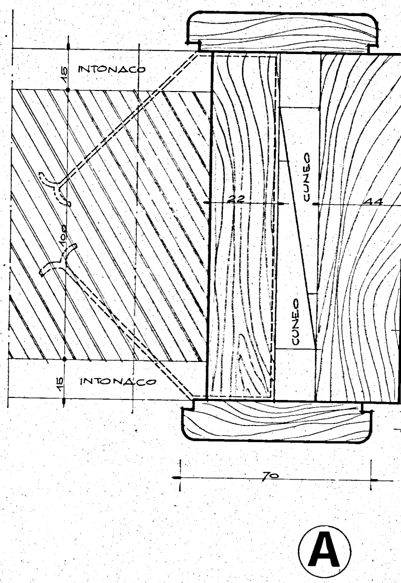
15
INTONACO
100
22
CUNEO
44
CUNEO
15
INTONACO
70
A

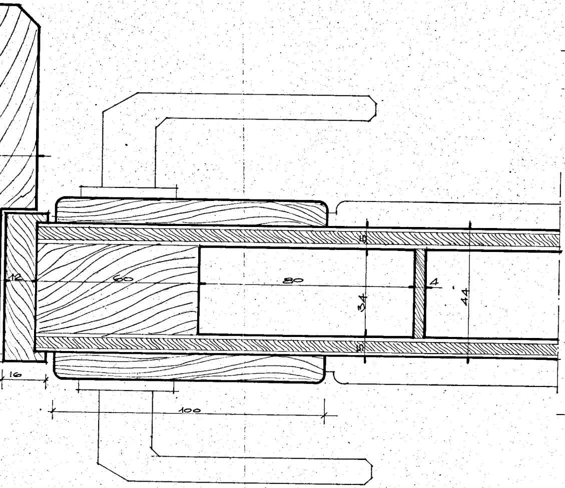
12
60
80
5
34
44
5
4
16
100

C

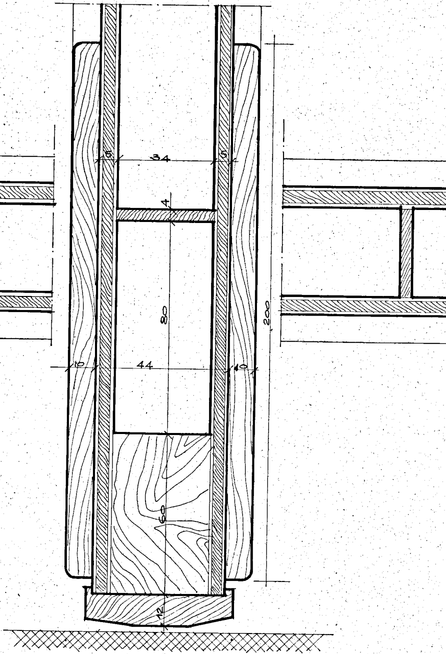
5
34
5
4
80
200
10
44
10
60
12

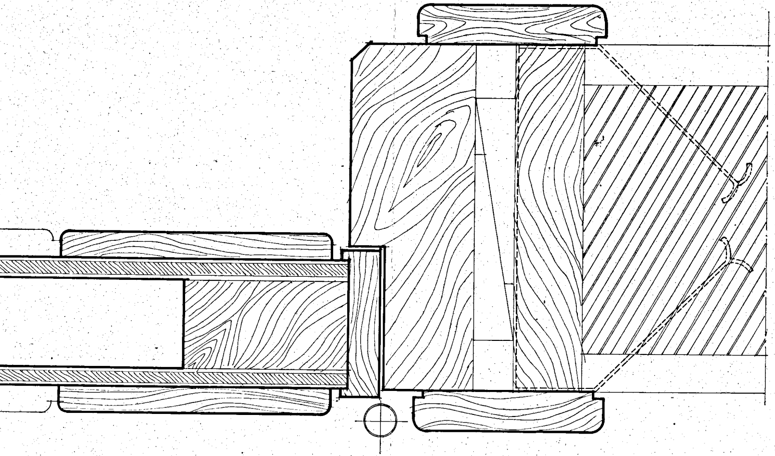

N.B : IL NIDO D'APE E' COSTITUITO DA
LISTELLI IN ABETE DELLO SPESSORE
DI m/m. 4 CON MAGLIA DI m/m. 80x80.-

B

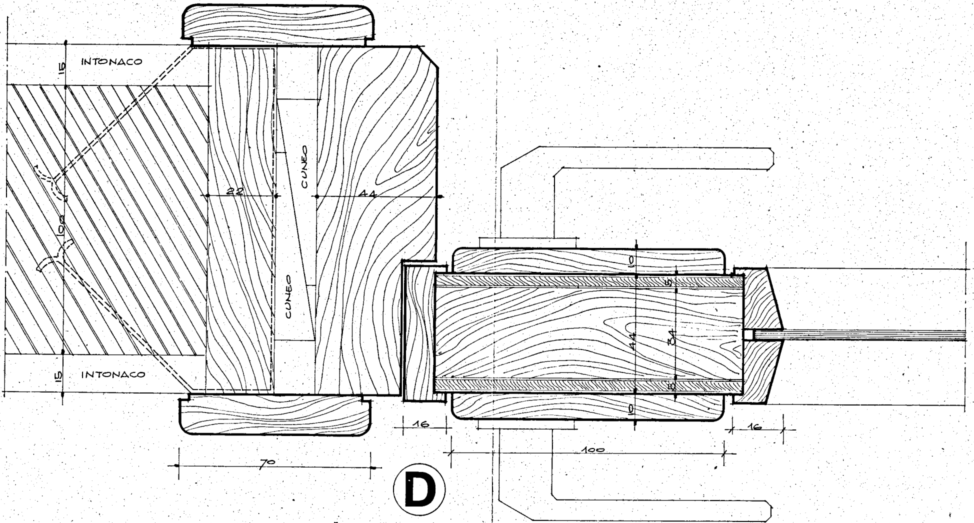
INTONACO
15
100
22
44
CUNEO
CUNEO
INTONACO
15
70
16
10
5
44
34
5
10
16
100
D

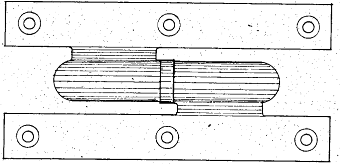

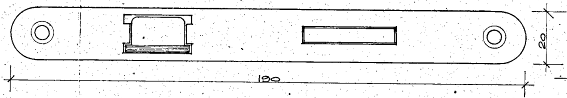

PER OGNI BUSSOLA N° 3 CERNIERE IN OTTONE CROMATO m/m. 120 x 60 .-

F

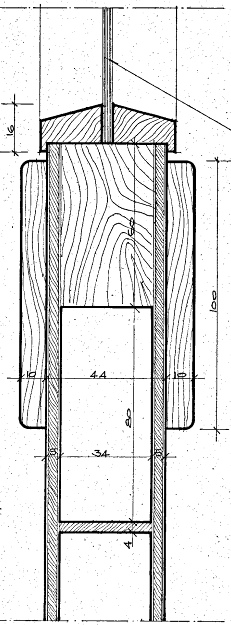
16
60
100
10
44
10
80
5
34
5
4

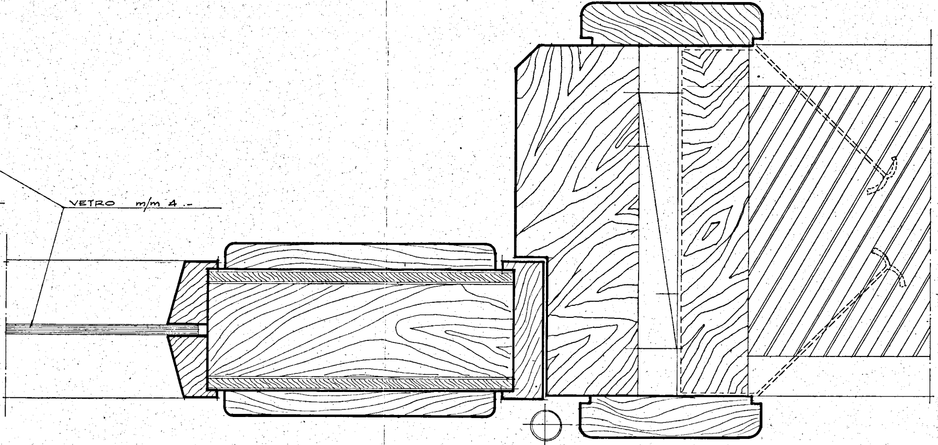

E

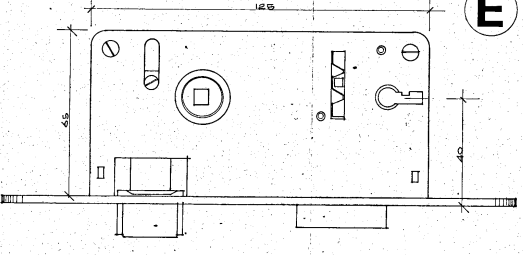

SERRATURA TIPO "PATENT"

PORTONCINO INGRESSO ALLOGGI TIPO ANTIFURTO

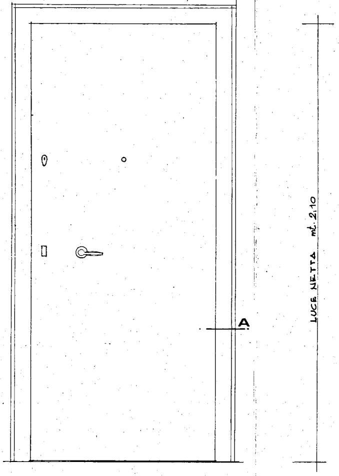
A
LUCE NETTA ml. 2,10

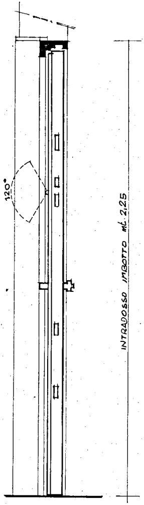
120°
INTRADOSSO IMBOTTO ml. 2,25

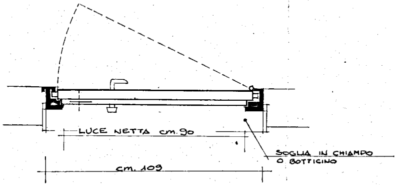
LUCE NETTA cm. 90
cm. 109
SOGLIA IN CHIAMPO O BOTTICINO

CARATTERISTICHE :

- LA PORTA E' COSTRUITA IN ACCIAIO;
- LA CHIUSURA E' OTTENUTA MEDIANTE UNA PIASTRA DELLO SPESSORE DI m/m. 2 CON SISTEMA DI 4 COMANDATI DA MANIGLIA E BLOCCATI DA SERRATURA CON CHIAVE A DOPPIA MANDATA;
- DAL LATO CARDINI: BARRA ANTIESTRAZIONE A TUT
- SECONDA SERRATURA DI SERVIZIO CON CHIAVE DI TIPO YALE CON SCROCCO E UNA MANDATA;
- SPIONCINO VISIVO CON ANGOLO VISIVO MAGGIOR
- GANCIO DI SICUREZZA ALL'INTERNO;
- RIVESTIMENTO IN LEGNO MOGANO DI PRIMA SC

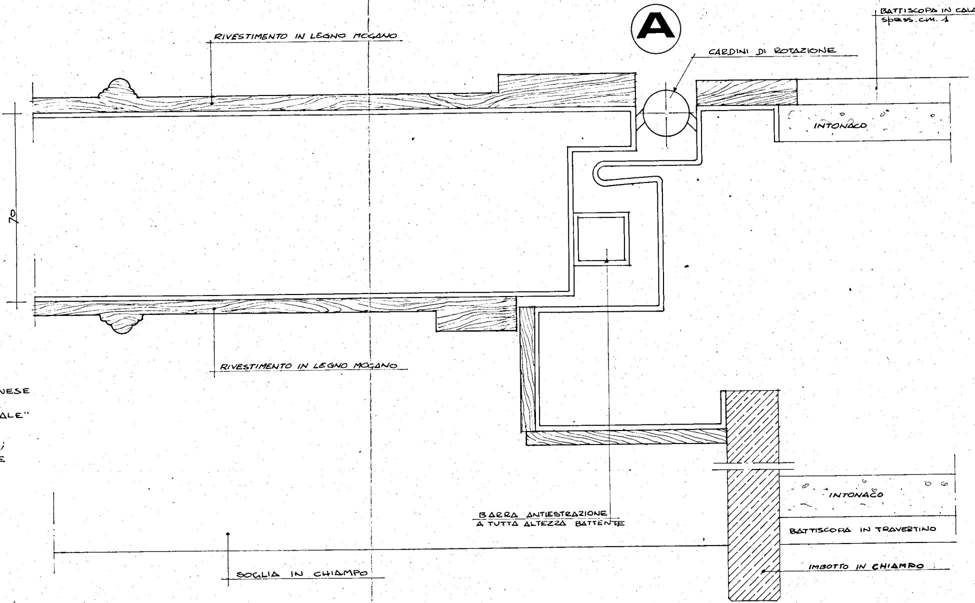
A
RIVESTIMENTO IN LEGNO MOGANO
CARDINI DI ROTAZIONE
BATTISCOPA IN CALACATTA
spess. cm. 1
INTONACO
70
RIVESTIMENTO IN LEGNO MOGANO
BARRA ANTIESTRAZIONE
A TUTTA ALTEZZA BATTENTE
INTONACO
BATTISCOPA IN TRAVERTINO
IMBOTTO IN CHIAMPO
SOGLIA IN CHIAMPO

IN ACCIAIO AL MANGANESE
CHIAVISTELLI MOBILI
DI SICUREZZA "PRINCIPALE"

TA ALTEZZA BATTENTE;
N TRIPLICE ESEMPLARE

E DI 120°;

ELTA.—