PIANO INCREMENTO OCCUPAZIONE OPERAIA GESTIONE I.N.A. CASA - D.M. - ART. 8 - L. 26-11-1955 - N° 1143	TAV. N°
COOPERATIVA VENERE	
PARTICOLARE INFISSO	Scala 1:1
PROGETTISTI ARCH. C. AYMONINO ING. F CICIRILLO ING G MARASCO	DATA

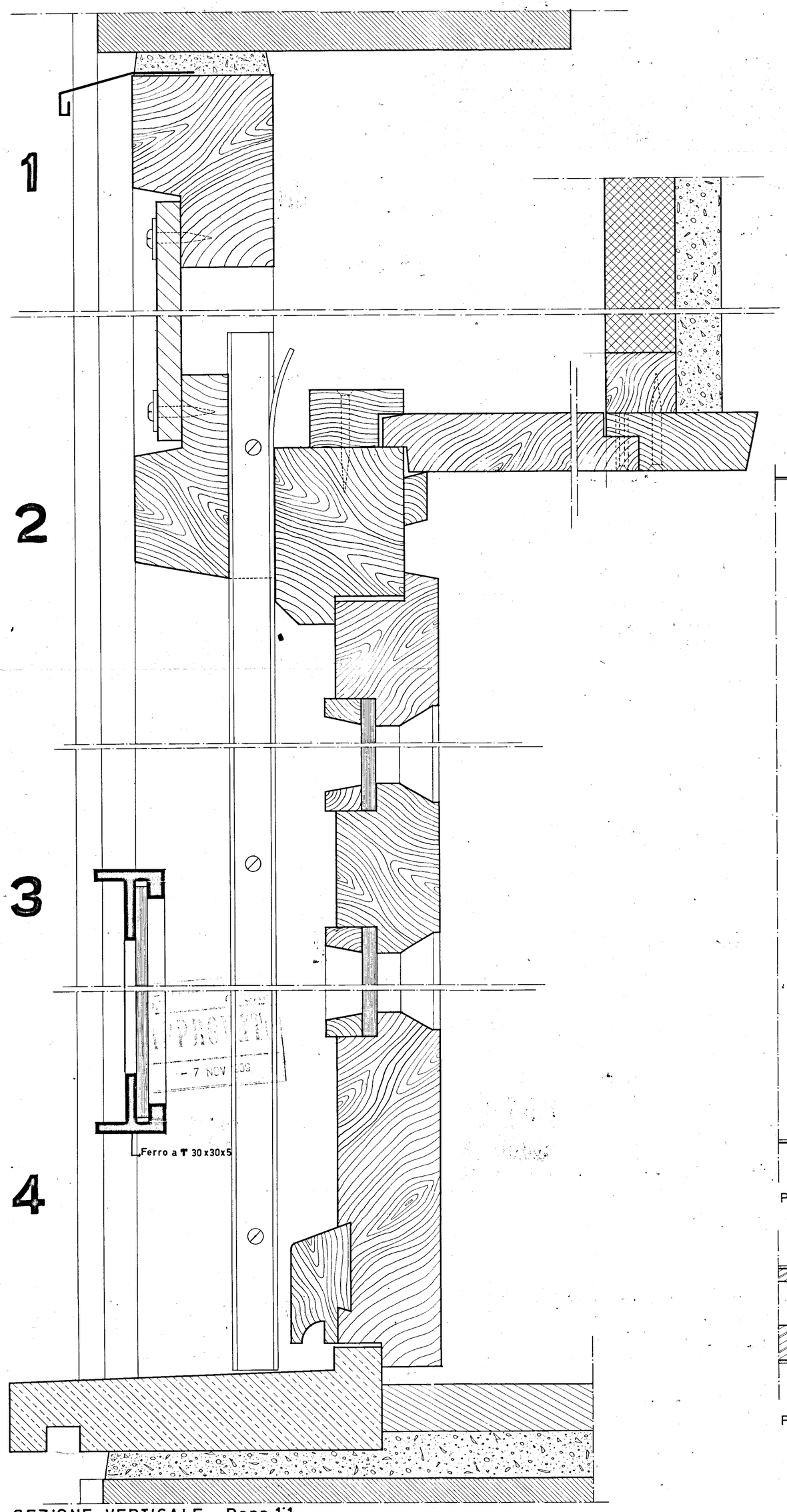

SEZIONE VERTICALE – Rapp. 1:1

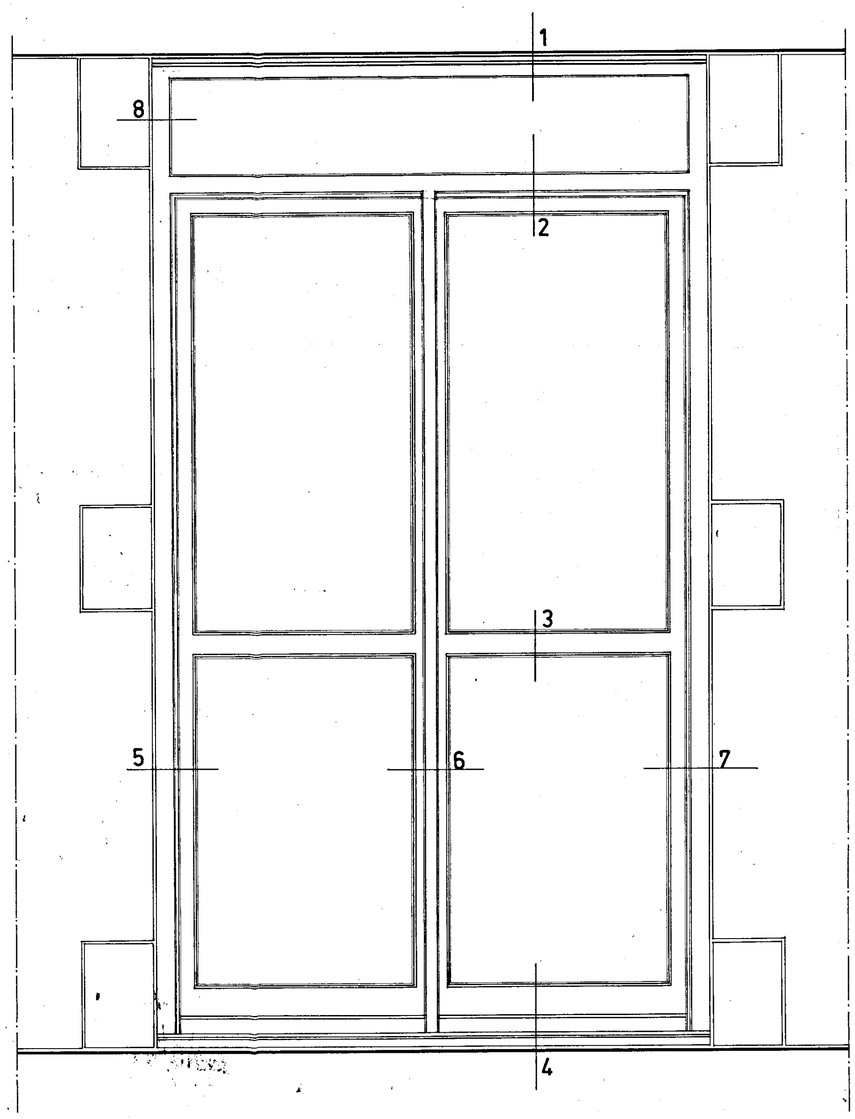

PROSPETTO – Rapp. 1:10

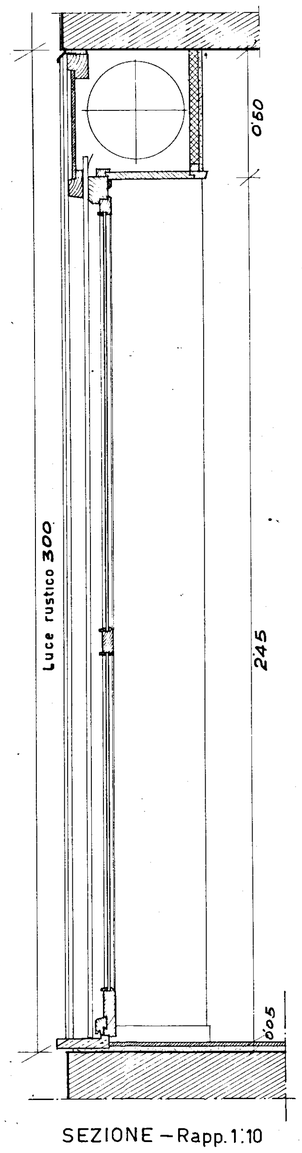

SEZIONE – Rapp. 1:10

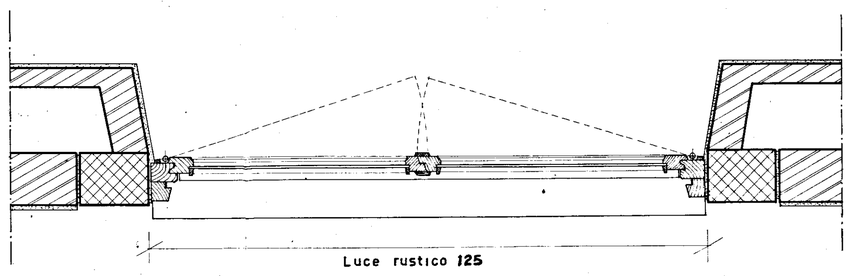

PIANTA – Rapp. 1:10

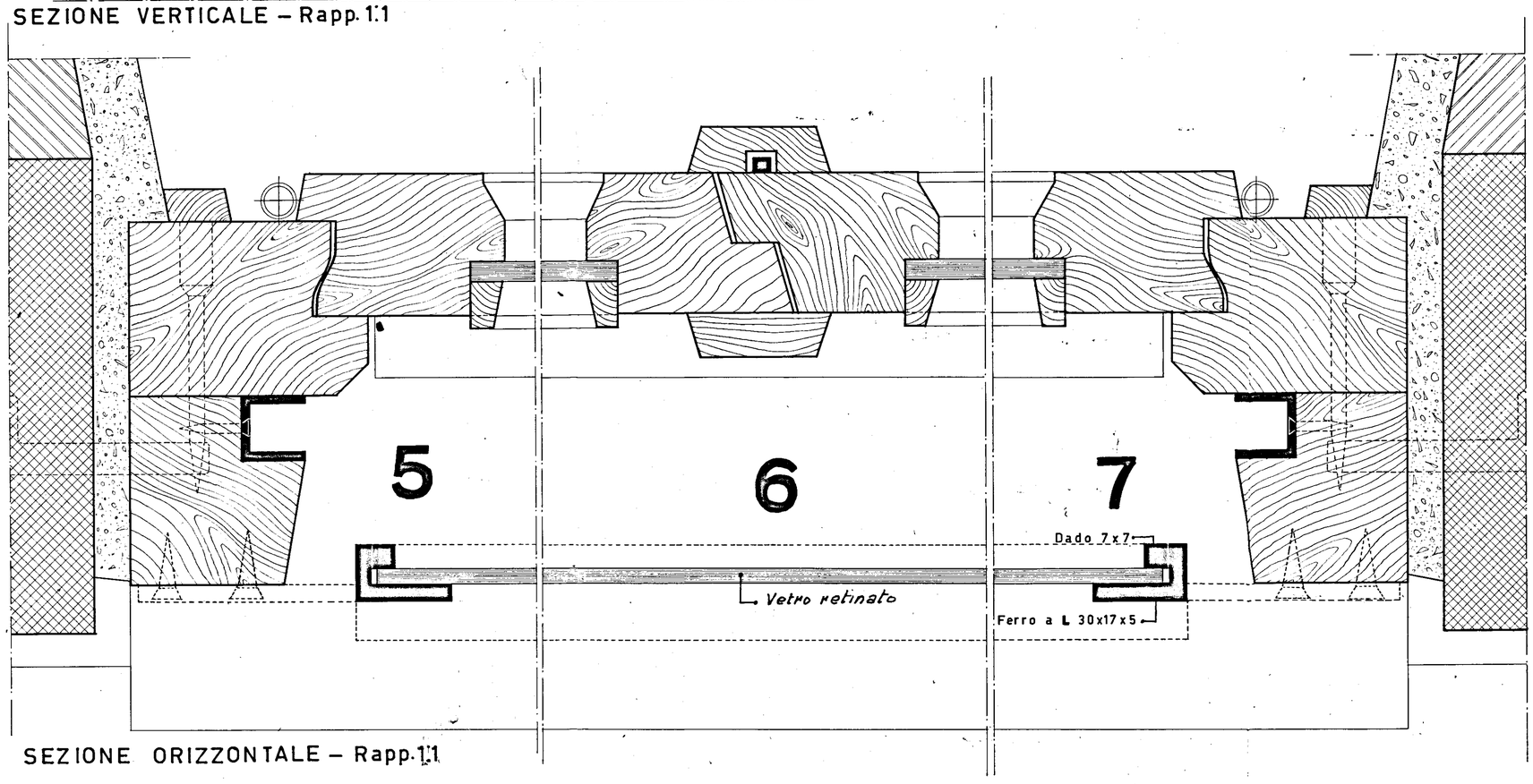
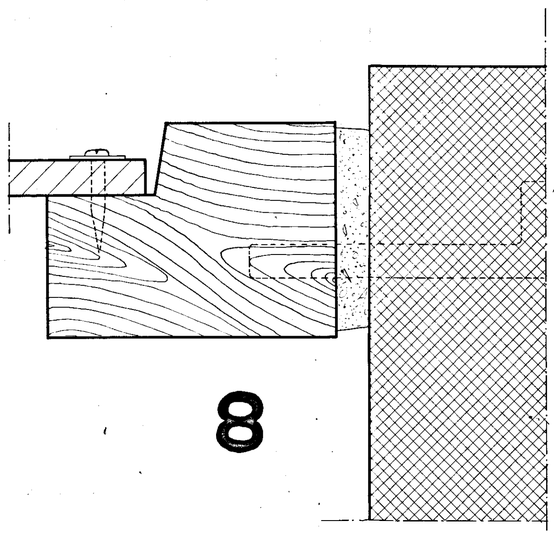
SEZIONE ORIZZONTALE – Rapp. 1:1