— TRAVE - LONGITUDINALE-SU-L

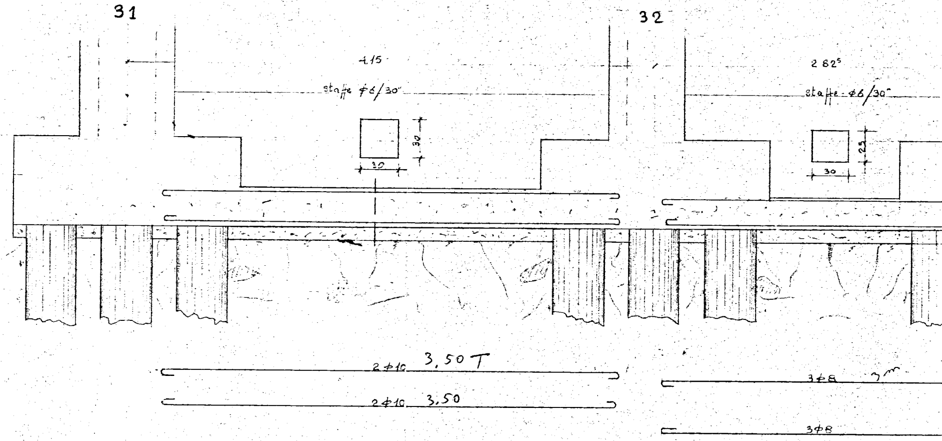
31
32
1,15
staffe φ6/30"
30
30
2 62⁵
staffe φ6/30"
25
30
2φ10 3,50 T
2φ10 3,50
3φ8 3m
3φ8

× 4

A- SCALA —

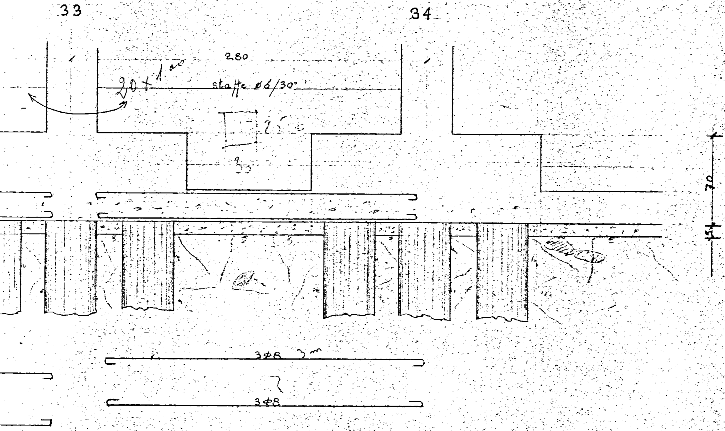
33
34
20 x 1.00
2.80
staffe ø6/30
25
30
70
15
3ø8 3m
3ø8

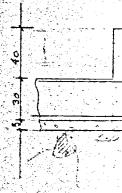

— TRAVE - CORDOLO SUL PROSPETTO —

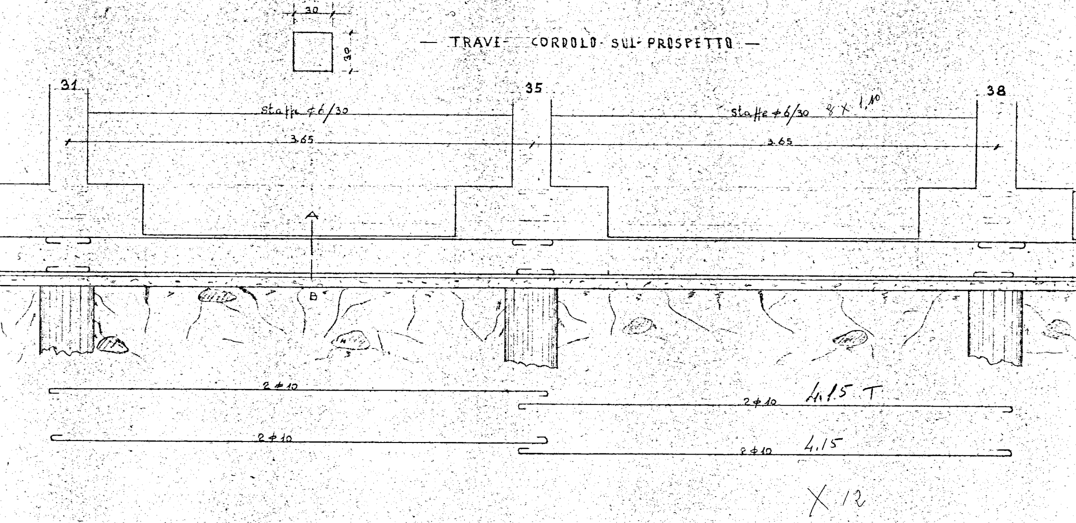
30
30
31
35
38
staffe ϕ6/30
staffe ϕ6/30 8 X 1,10
3.65
3.65
A
B
2ϕ10
2ϕ10 4,15 T
2ϕ10
2ϕ10 4,15
X 12

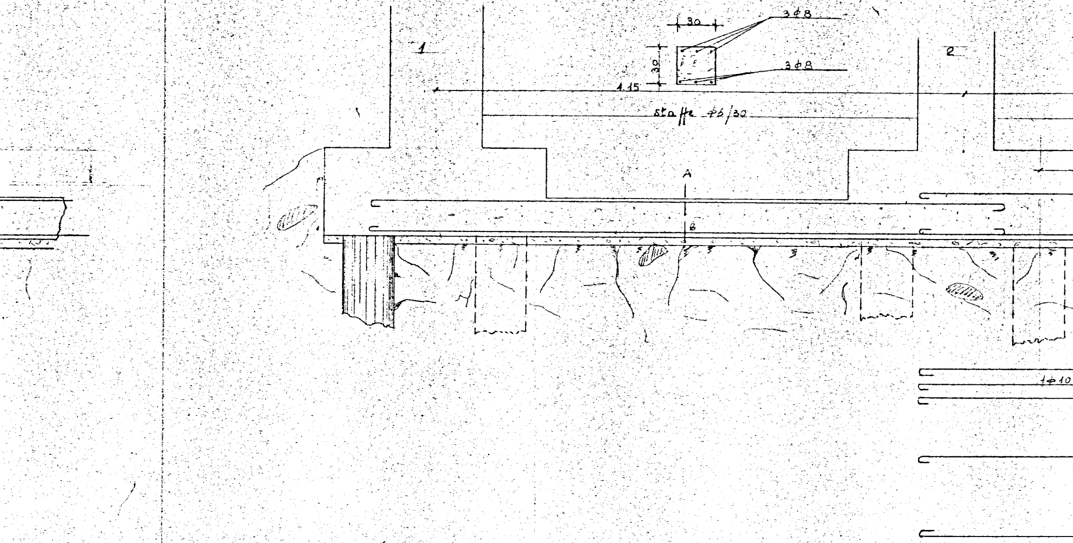
1
30
30
3ϕ8
3ϕ8
1.15
staffe ϕ6/30
A
B
2
1ϕ10

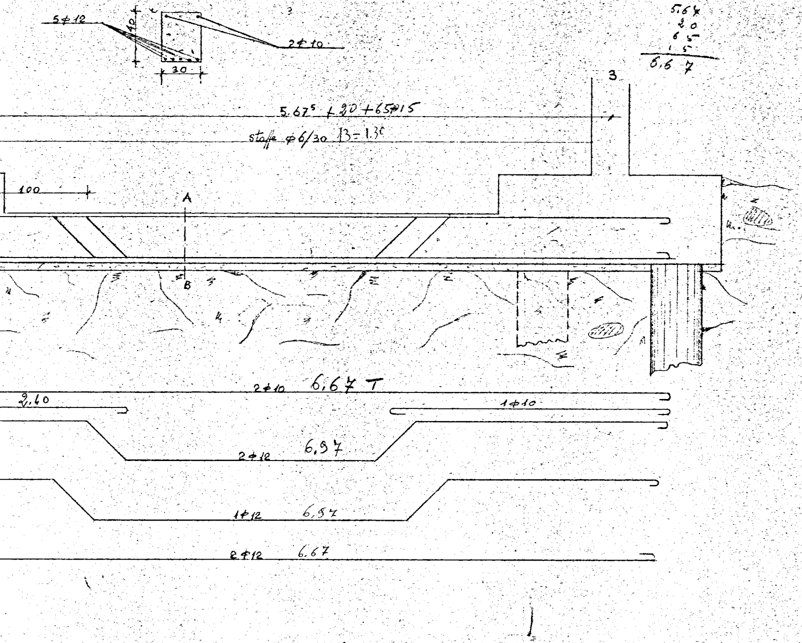
5φ12
40
30
2φ10
3
5.67
20
65
15
6.67
3
5.67⁵ + 20 + 65φ15
staffe φ6/30 13=1.30
100
A
B
2φ10 6,67 T
2,40
1φ10
2φ12 6,97
1φ12 6,97
2φ12 6.67

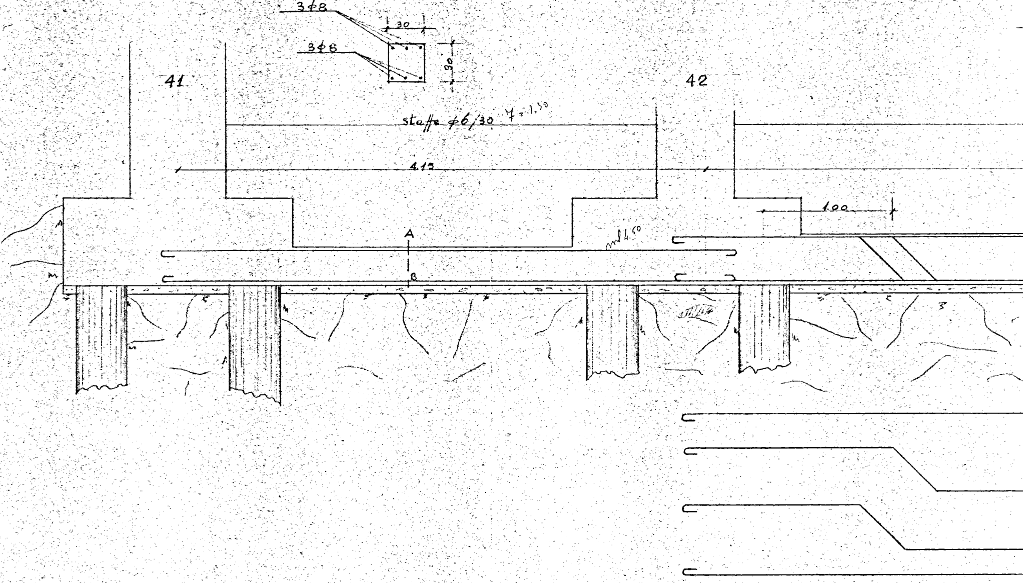
3φ8
3φ8
30
30
41
42
staffe φ6/30 7=1,30
4.15
1.00
A
B
ml 4.50

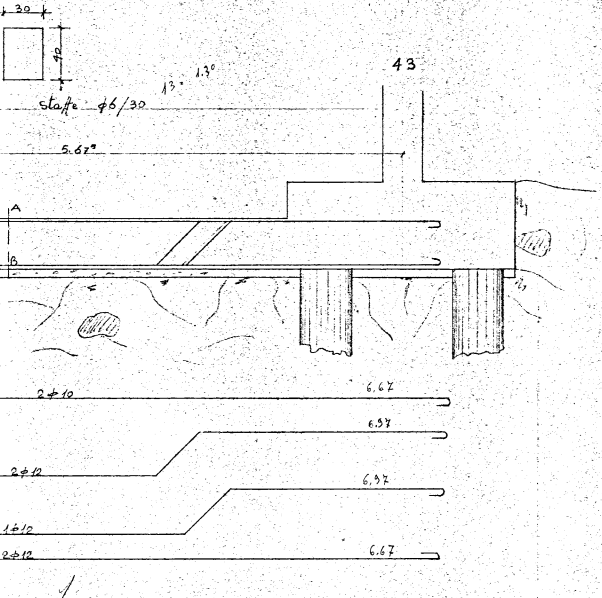
30
40
43
13°
1.3°
staffe φ6/30
5.67
A
B
i₁
i₂
2φ10
6,67
6.97
2φ12
6,97
1φ12
2φ12
6.67
1

TRAVE REGGI-MURETTO - DIVISORE BOX

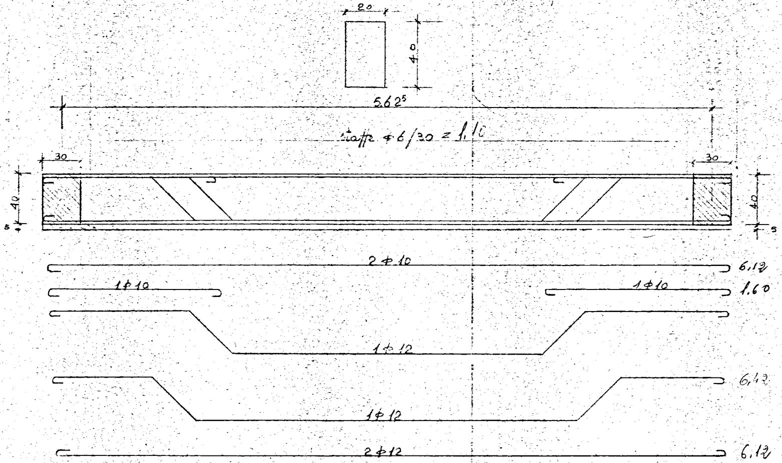
20
40
5.62⁵
staffe ϕ6/30 = 1,10
30
30
40
5
40
5
2ϕ10
6,12
1ϕ10
1ϕ10
1,60
1ϕ12
6,42
1ϕ12
2ϕ12
6,12

X12

48/18 3/16