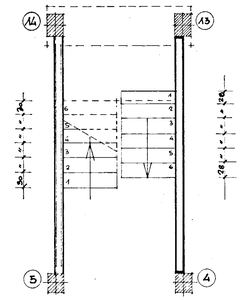

PIANTE

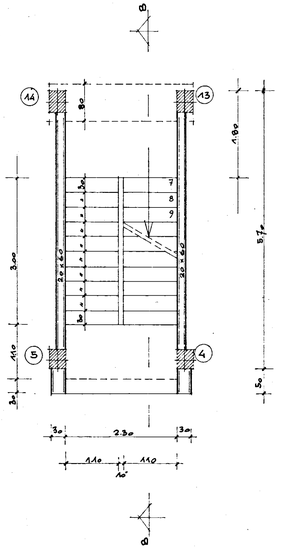

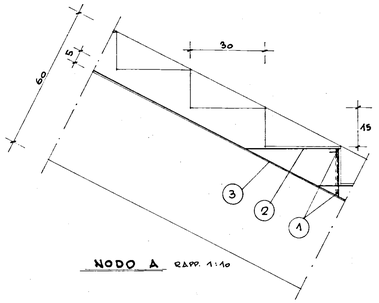

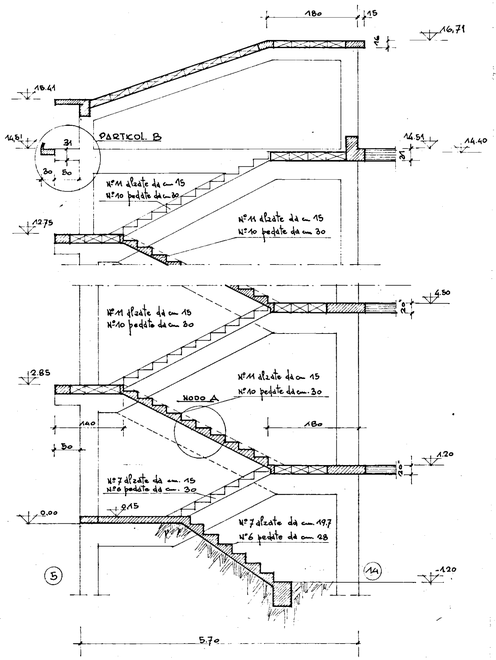

SEZIONE A-B

ARMATURA TRAVI

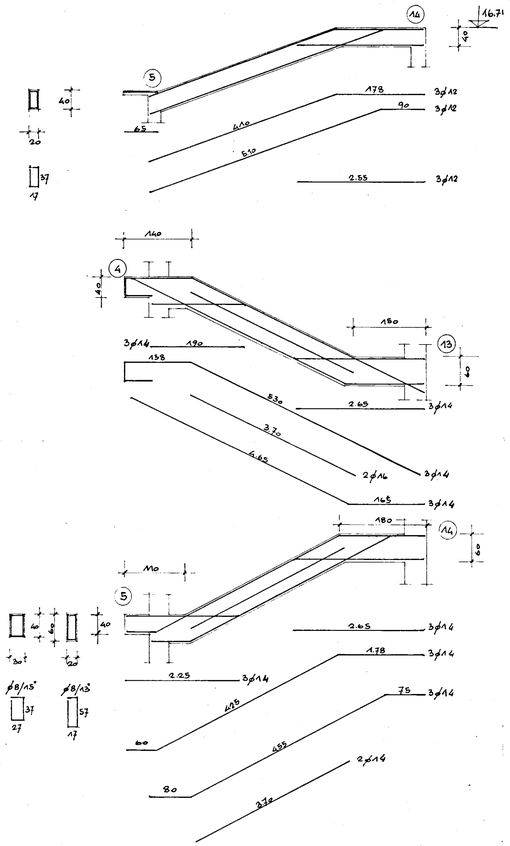

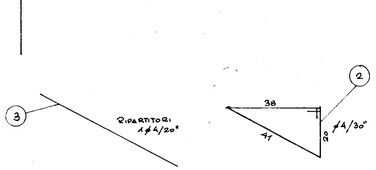

ARMATURA RAMPA

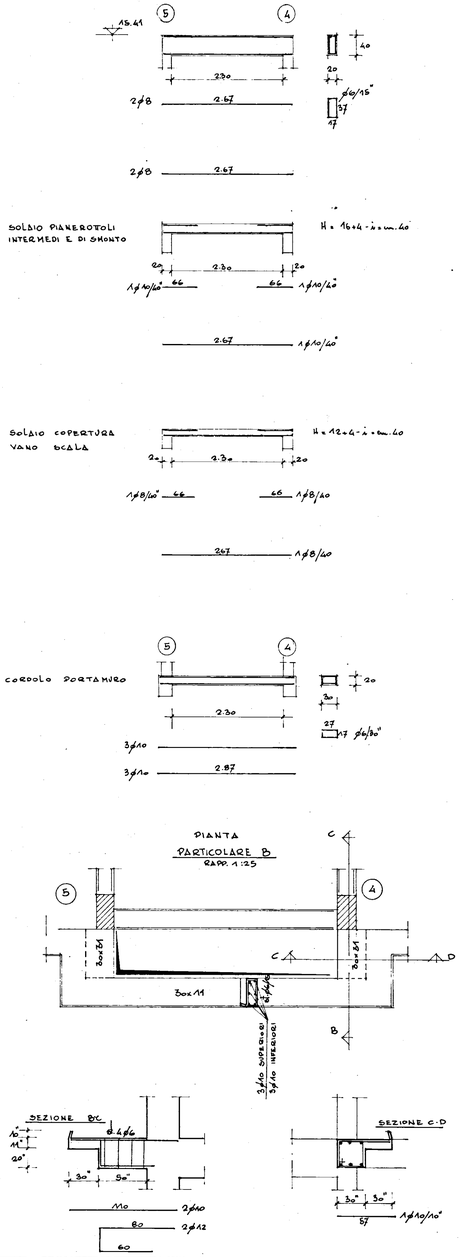

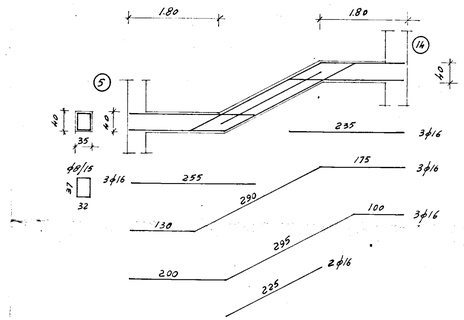

ARMATURA RAMPA PIANO TERRA

PRESCRIZIONE MATERIALI

CALCESTRUZZO di cemento tipo 730 avente una [illegible]
a compressione dopo 28 gg. 280
coefficiente di sicurezza 70
6
ACCIAIO LU3-4000 avente un limite [illegible] 44
allungamento minimo a rottura superiore a 16%
coefficiente di sicurezza 2000

IMPRESA : ING. R. LEGGIDI - BRINDISI	DIS. N°
L'A.C.P. - BRINDISI COSTRUZIONE DI CASE POPOLARI IN BRINDISI QUARTIERE D. ELIA - LEGGE 6-11-1963 - NR 1460	4
CARPENTERIA E ARMATURE VANO SCALA RAPP. 1:50	DATA :
CALCOLI : STUDIO TECNICO DOTT. ING. L. POTI - BRINDISI	24-4-68