CASE POPOLARI IN OSTUNI

19° LOTTO

PIANTA CALCESTRUZZO IN FONDAZIONE

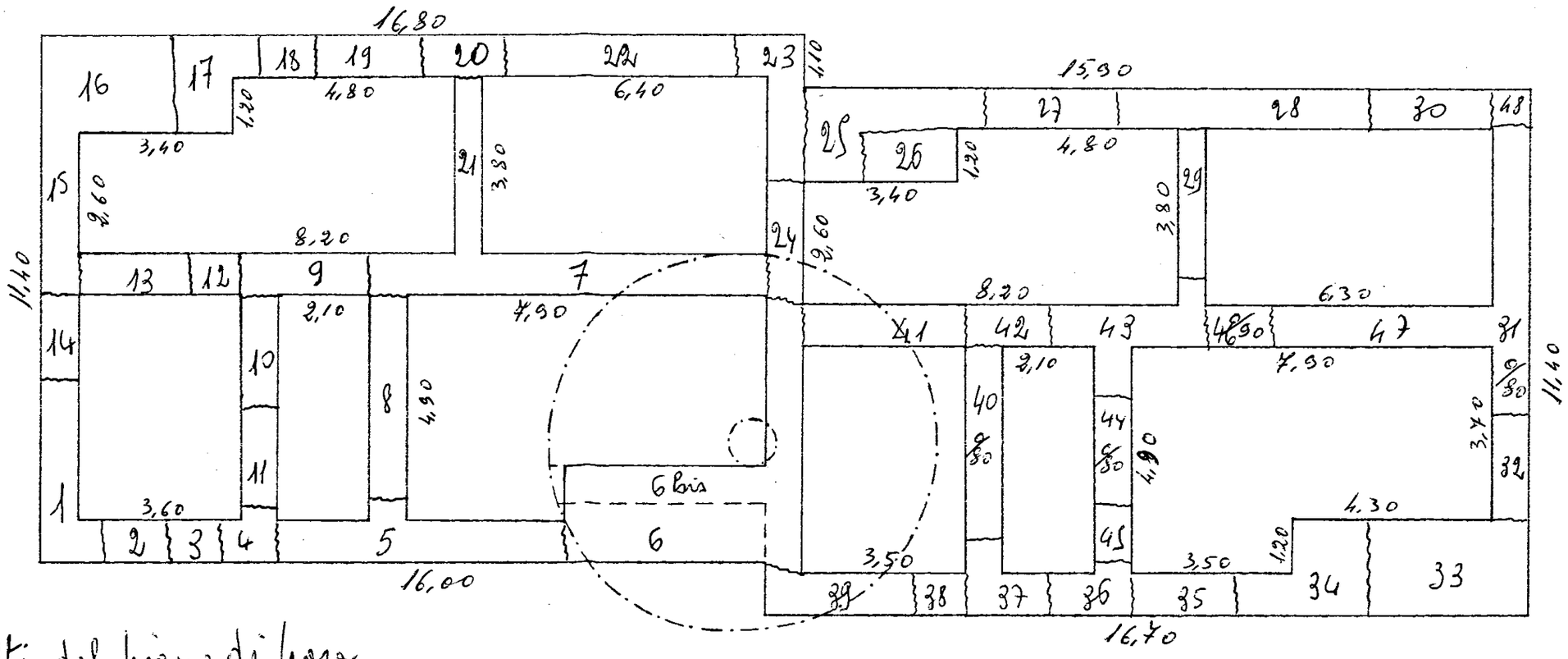

— Salti del piano di posa