# ISTITUTO AUTONOMO CASE POPOLARI PER LA PROVINCIA DI BRINDISI

## TIPO DI RINGHIERE

IL DIRETTORE TECNICO
(Dott. Ing. Giovanni Romo)

[illegible]
... TECNICO ... ATIVO
3321 26 MAR. 1966
IL SEGRETARIO
BARI

## RINGHIERA PER BALCONI E VERANDE
SCALA 1:10

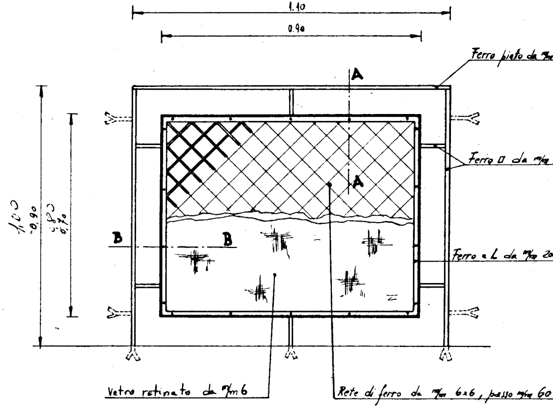

1.10
0.90
A
A
B
B
1,00
0,90
0,80
0,70
Ferro piato da m/m
Ferro □ da m/m
Ferro a L da m/m 20
Vetro retinato da m/m 6
Rete di ferro da m/m 6x6, passo m/m 60

## SEZ. BB
SCALA 1:1

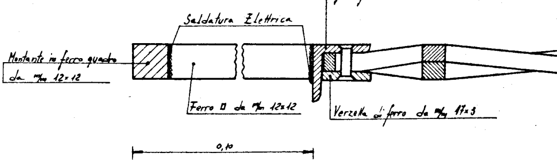

Prof. di ferro L da m/m 20x20x3
Saldatura Elettrica
Montante in ferro quadro da m/m 12x12
Ferro □ da m/m 12x12
Verzella di ferro da m/m 17x3
0,10

# SEZ. AA
SCALA 1:1

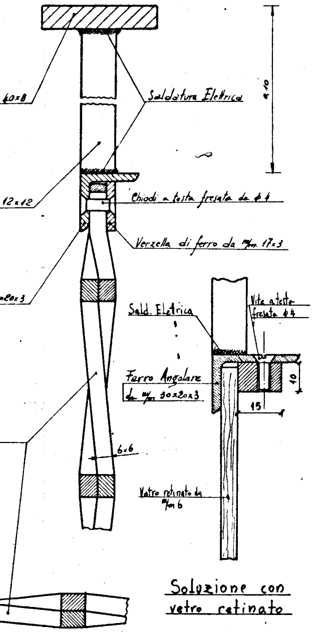
40x8
12x12
x20x3
Saldatura Elettrica
9.10
Chiodi a testa fresata da ϕ 4
Verzella di ferro da m/m 17x3
6x6
Sald. Eletrica
Vite a testa fresata ϕ4
Ferro Angolare da m/m 30x20x3
10
15
Vetro retinato da m/m 6

Soluzione con vetro retinato

# RINGHIERA PER SCALE
SCALA 1:20

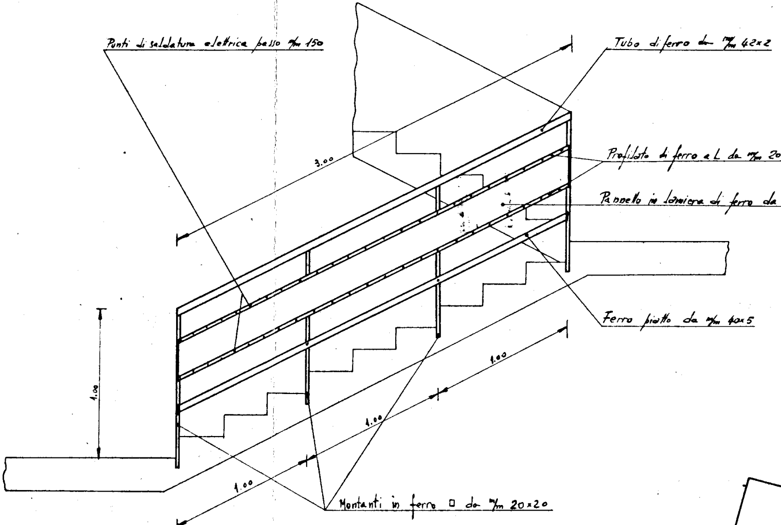
Punti di saldatura elettrica passo m/m 150
Tubo di ferro da m/m 42x2
3.00
Profilato di ferro a L da m/m 20
Pannello in lamiera di ferro da
Ferro piatto da m/m 40x5
1.00
1.00
1.00
1.00
1.00
Montanti in ferro □ da m/m 20x20

# PARTICOLARE MONTANTE - SCALA 1:1

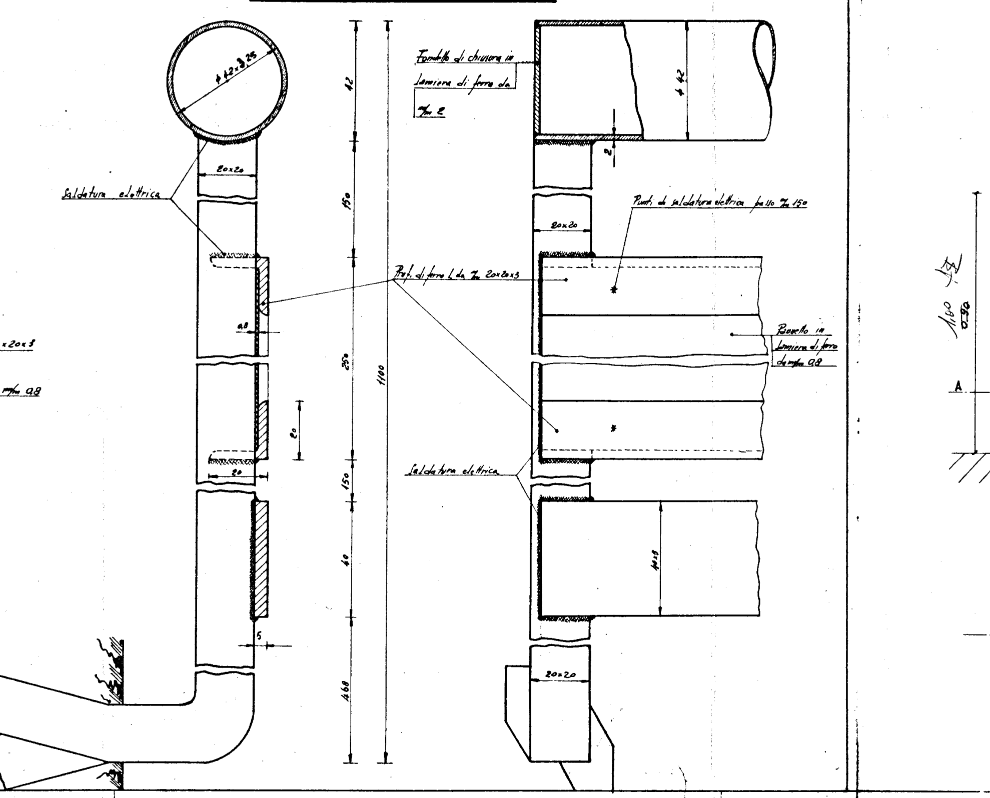

φ 42x3,25
20x20
Saldatura elettrica
0,8
20
20
5
x20x3
m/m 0,8
42
150
250
1100
150
40
468
Fondello di chiusura in lamiera di ferro da m/m 2
φ 42
2
Punti di saldatura elettrica passo m/m 150
20x20
Prof. di ferro L da m/m 20x20x3
Bossello in lamiera di ferro da m/m 0,8
Saldatura elettrica
40x3
20x20
1,80
0,90
A

# RINGHIERA PER BALCONI E VERANDE
## SCALA 1:10

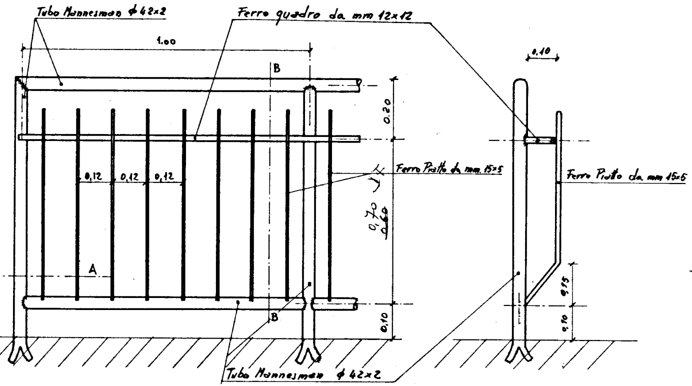
Tubo Mannesman ϕ 42x2
Ferro quadro da mm 12x12
1.00
B
0.10
0.20
0,12
0,12
0,12
Ferro Piatto da mm. 15x5
Ferro Piatto da mm 15x5
0,70
0,60
A
0,15
0.10
0.10
B
Tubo Mannesman ϕ 42x2

## SEZ. AA
## SCALA 1:1

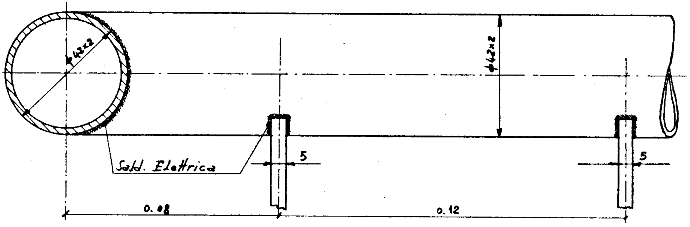
ϕ42x2
ϕ42x2
Sald. Elettrica
5
5
0. 08
0. 12

## SEZ.
## SCALA

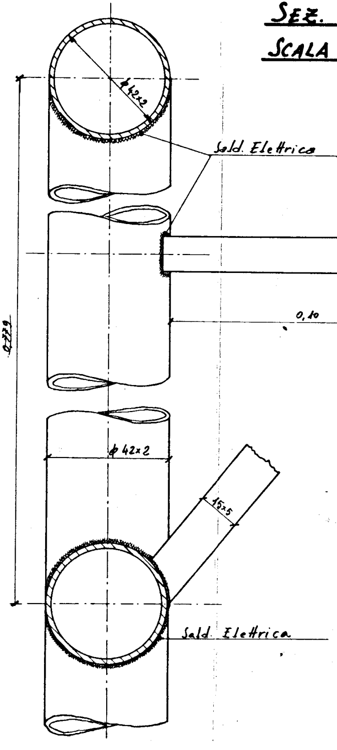
ϕ42x2
Sald. Elettrica
0,10
4 R 0,879
0,779
ϕ 42x2
15x5
Sald. Elettrica

BB

1:1

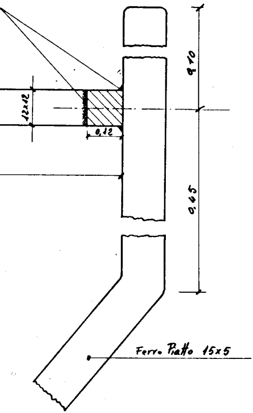
12x12
0,12
0,10
0,45
Ferro Piatto 15x5