STUDIO TECNICO

INGG. D. POTI' - U. MASELLI

VIA SALANDRA LECCE TEL. 21832

GESTIONE CASE LAVORATORI

LEGGE 14-2-63 N° 60

26

STAZ. APP. I.A.C.P.
BRINDISI

PROGRAMMA D'INTERVENTO N° 1069
PER COSTRUZIONE DI N° 12 ALLOGGI
IN FRANCAVILLA FONTANA (BRINDISI)
LOCALITA' S. LORENZO

CALCOLI STATICI

RELATIVI ALLE OPERE IN C.A.

3

COPERTURE INTERMEDIE

DISEGNI ESECUT. RAPP. 1:20

L'IMPRESA
Virgallo Vincenzo

IL CALCOLATORE
Dott. Ing. Ubaldo Maselli
Via Salandra, 47 - Tel. 21832
LECCE
Ing. Ubaldo Maselli

VISTO
IL DIRETTORE TECNICO
(Dott. Ing. Giovanni Roma)

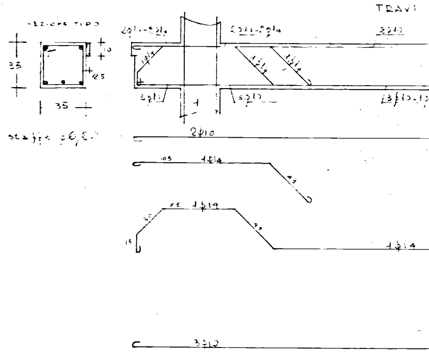
TRAVI
SEZIONE TIPO
35
35
10
25
staffe φ6/20
2φ14+2φ14
2φ14+2φ14
3φ10
1φ14
1φ14
3φ10
3φ10
3φ10+1φ14
2φ10
1φ14
1φ14
1φ14
3φ10

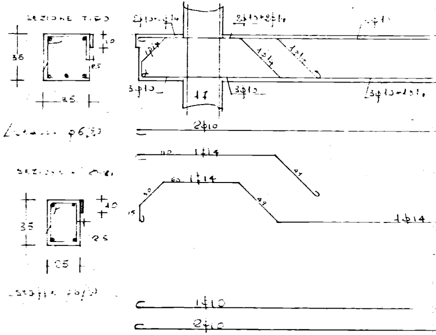
SEZIONE TIPO
35
35
10
25
staffe φ6/20
2φ10+2φ14
2φ10+2φ14
1φ14
1φ14
3φ10
3φ10
3φ10+1φ14
2φ10
1φ14
1φ14
1φ14
SEZIONE
35
25
10
25
staffe φ6/20
1φ10
2φ10

TRA I PILASTRI N° 1-2-3-4-5-6-7-8-E MENSOLE

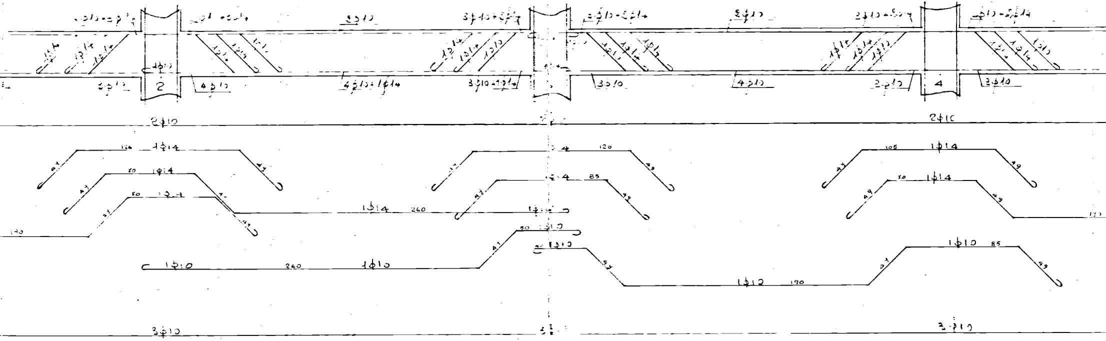
2
4
3φ10
4φ10
4φ10+1φ14
3φ10+1φ14
2φ12
2φ10
1φ14
1φ10
1φ12
3φ10
260
190
120
105
85

TRAV: TRA I PILASTRI N° 17-18-19-20-21-22-23-24

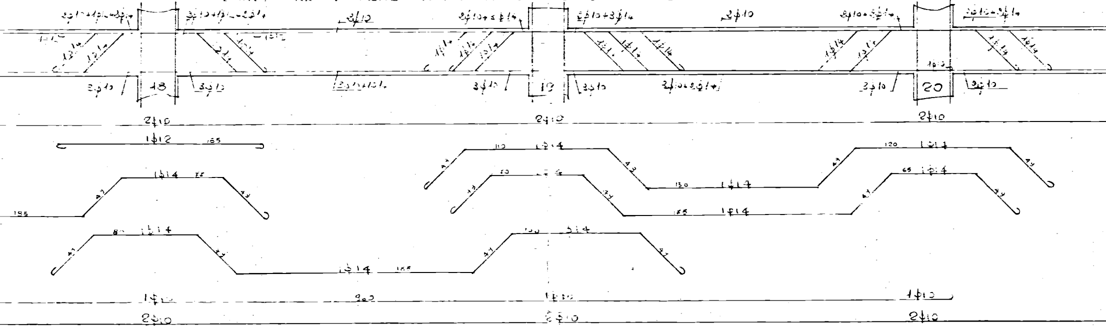
18
19
20
3φ10
2φ10+3φ14
2φ10
2φ10+3φ14
2φ10
1φ12
185
1φ14
1φ10

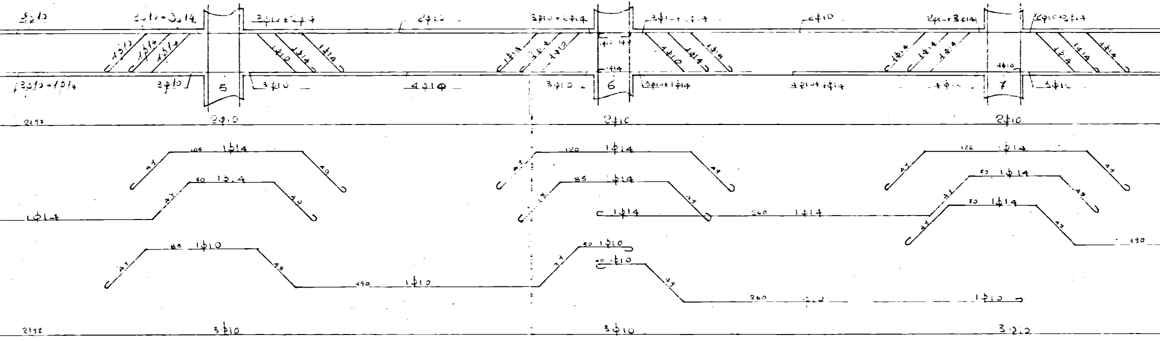
2φ10
3φ10+3φ14
2φ10+2φ14
2φ10
3φ10+2φ14
2φ10+3φ14
2φ10
2φ10+3φ14
2φ10+3φ14
1φ10
1φ14
1φ14
1φ10
1φ14
1φ14
1φ14
1φ12
1φ14
1φ10
1φ14
1φ14
1φ14
1φ14
1φ14
1φ14
1φ14
1φ14
1φ10
3φ10+1φ14
3φ10
5
3φ10
4φ10
3φ10
6
3φ10+1φ14
4φ10+1φ14
7
3φ10
2197
2φ10
2φ10
2φ10
105 1φ14
47
49
80 1φ14
47
49
1φ14
85 1φ10
47
49
490 1φ10
120 1φ14
47
49
85 1φ14
47
1φ14
260 1φ14
50 1φ10
47
40 1φ10
49
260
1φ10
126 1φ14
47
49
80 1φ14
47
49
80 1φ14
47
47
490
2197
3φ10
3φ10
3φ10

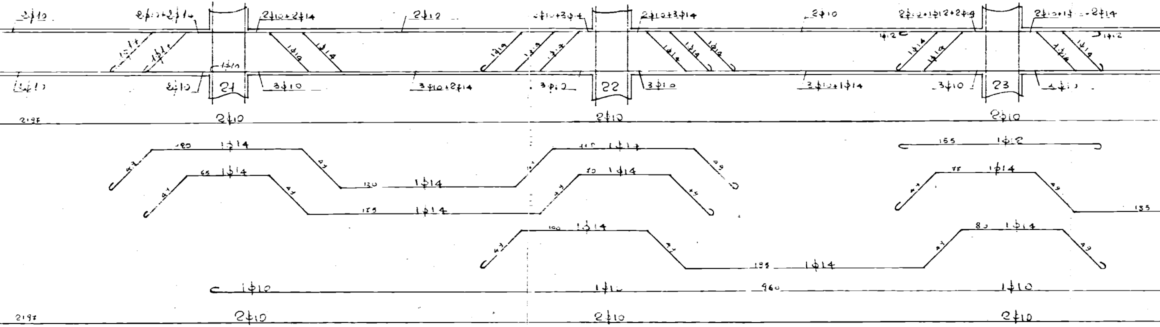
2φ10
2φ10+2φ14
2φ10+2φ14
2φ12
2φ10+3φ14
2φ10+3φ14
2φ10
2φ10+1φ12+2φ14
2φ10+1φ12+2φ14
1φ12
1φ12
1φ14
1φ14
1φ14
1φ14
1φ14
1φ14
1φ14
1φ14
1φ14
1φ14
1φ14
1φ14
1φ14
1φ10
1φ10
2φ10
21
3φ10
3φ10+2φ14
3φ10
22
3φ10
3φ10+1φ14
3φ10
23
2197
2φ10
2φ10
2φ10
180 1φ14
47
47
130 1φ14
65 1φ14
47
47
135 1φ14
110 1φ14
47
49
80 1φ14
47
47
155 1φ12
75 1φ14
47
49
135
100 1φ14
47
47
135 1φ14
80 1φ14
47
49
1φ10
1φ10
960
1φ10
2197
2φ10
2φ10
2φ10

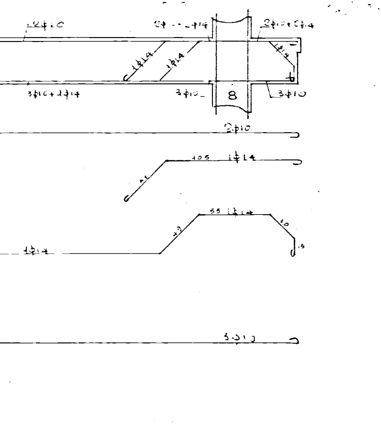
2ϕ10
2ϕ10+2ϕ14
2ϕ10+2ϕ14
1ϕ14
1ϕ14
1ϕ14
3ϕ10+1ϕ14
3ϕ10
8
3ϕ10
2ϕ10
105 1ϕ14
55 1ϕ14
1ϕ14
3ϕ10

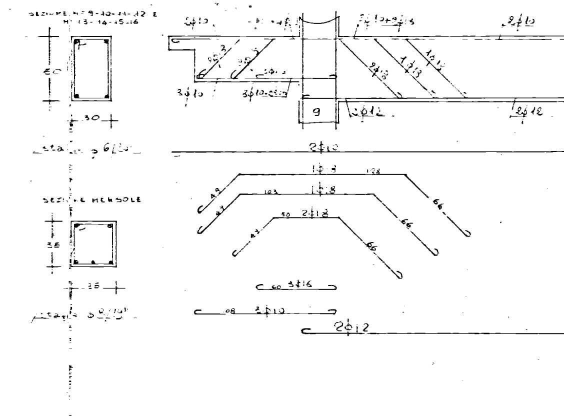
SEZIONE M 9-10-11-12 E
M 13-14-15-16
50
30
staffe ϕ6/20
2ϕ10
2ϕ10+2ϕ18
2ϕ10
2ϕ18
1ϕ18
1ϕ12
3ϕ10
3ϕ10+2ϕ18
9
2ϕ12
2ϕ12
2ϕ10
1ϕ18 128
103 1ϕ18
50 2ϕ18
66
66
66
SEZIONE MENSOLE
35
35
staffe ϕ6/15
60 3ϕ16
80 3ϕ10
2ϕ12

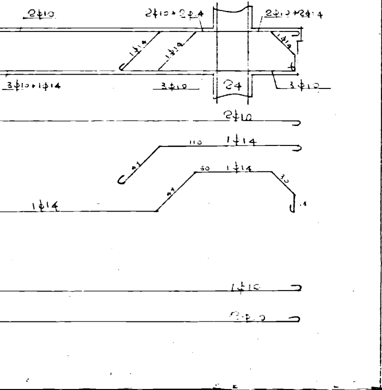
2ϕ10
2ϕ10+2ϕ14
2ϕ10+2ϕ14
1ϕ14
1ϕ14
1ϕ14
3ϕ10+1ϕ14
3ϕ10
24
3ϕ10
2ϕ10
110 1ϕ14
50 1ϕ14
30
1ϕ14
1ϕ10
2ϕ10

TRAVI TRA LE

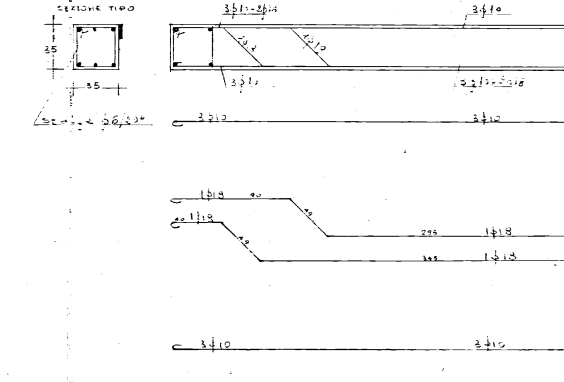
SEZIONE TIPO
35
35
staffe ϕ6/20
3ϕ10+2ϕ18
3ϕ10
1ϕ18
1ϕ18
3ϕ10
3ϕ10+2ϕ18
3ϕ10
3ϕ10
1ϕ18 90
40 1ϕ18
295 1ϕ18
345 1ϕ18
3ϕ10
3ϕ10

TRAVI TRA PILASTRI N° 9-10-11-12-13-14-15-16 E MENSOLE

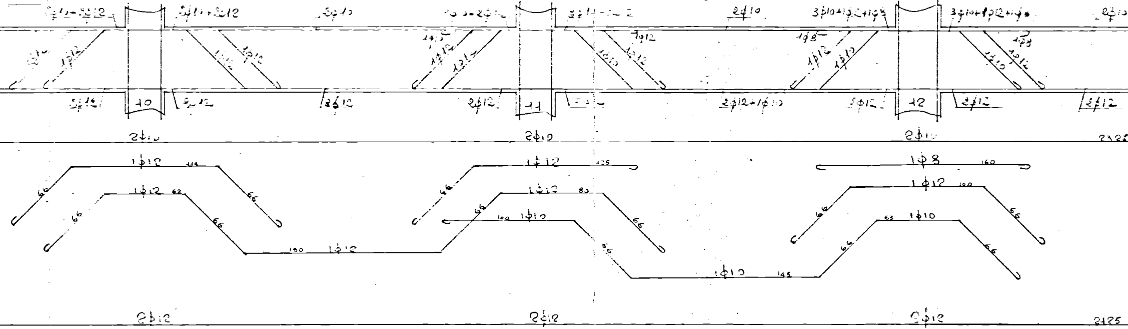
3ϕ10+3ϕ12
3ϕ10+3ϕ12
3ϕ10
3ϕ10+2ϕ12
2ϕ10
3ϕ10+1ϕ12+1ϕ8
3ϕ10+1ϕ12+1ϕ8
2ϕ10
1ϕ12
1ϕ12
1ϕ12
1ϕ8
1ϕ12
1ϕ10
1ϕ12
1ϕ12
1ϕ10
1ϕ8
2ϕ12
10
2ϕ12
3ϕ12
2ϕ12
11
2ϕ12+1ϕ10
3ϕ12
12
2ϕ12
2ϕ12
2ϕ10
2ϕ10
2ϕ10
2322
1ϕ12
114
66
66
1ϕ12
62
66
66
150
1ϕ12
66
1ϕ12
125
1ϕ12
80
66
66
100
1ϕ10
66
1ϕ10
145
1ϕ8
160
1ϕ12
100
66
66
63
1ϕ10
66
66
2ϕ12
2ϕ12
2ϕ12
2125

MENSOLE DAI PILASTRI N° 1-9-17 E N° 32-40-48

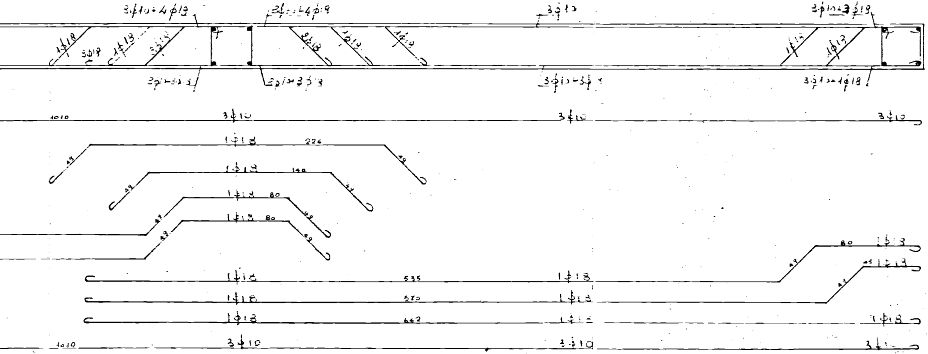
3ϕ10+4ϕ18
3ϕ10+4ϕ18
3ϕ10
3ϕ10+3ϕ18
1ϕ18
3ϕ18
1ϕ18
3ϕ18
2ϕ18
1ϕ18
1ϕ18
1ϕ18
1ϕ18
2ϕ10+3ϕ18
2ϕ10+3ϕ18
3ϕ10+3ϕ18
3ϕ10+1ϕ18
1010
3ϕ10
3ϕ10
3ϕ10
1ϕ18
226
49
49
1ϕ18
140
49
49
1ϕ18
80
49
49
1ϕ18
80
49
49
80
1ϕ18
45
1ϕ18
49
49
1ϕ18
535
1ϕ18
1ϕ18
570
1ϕ18
1ϕ18
642
1ϕ18
1ϕ18
1010
3ϕ10
3ϕ10
3ϕ10

SEZIONE 8-16

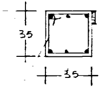

staffe ϕ6/20"

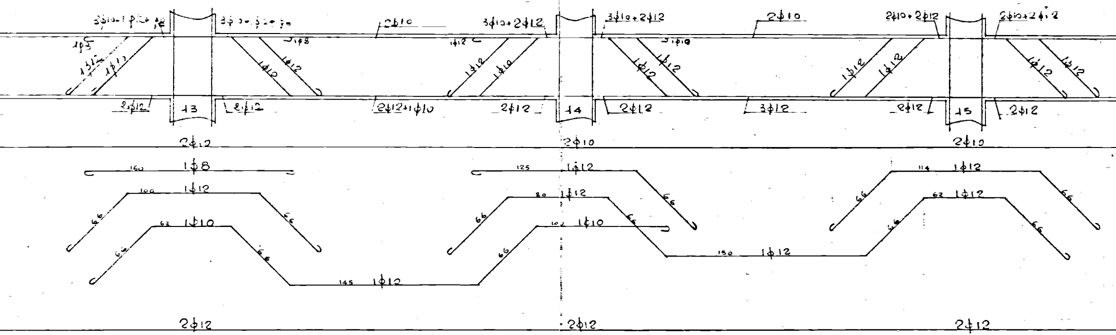
3ϕ10+2ϕ12
2ϕ10
2ϕ10+2ϕ12
1ϕ8
1ϕ12
1ϕ10
13
14
15
2ϕ12
3ϕ12
2ϕ12+1ϕ10
2ϕ10
160
100
63
66
145
125
80
102
150
114
62

TRAVI TRA LE MENSOLE DAI PILASTRI N° 8-16-24

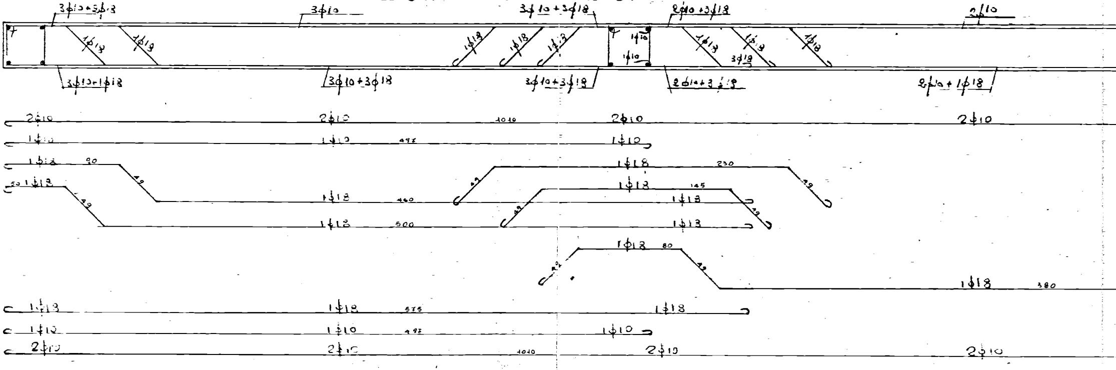
3ϕ10+3ϕ18
3ϕ10
2ϕ10+3ϕ18
2ϕ10
1ϕ18
1ϕ10
3ϕ18
3ϕ10+1ϕ18
3ϕ10+3ϕ18
2ϕ10+3ϕ18
2ϕ10+1ϕ18
2ϕ10
1040
497
90
49
230
145
460
500
80
380
575

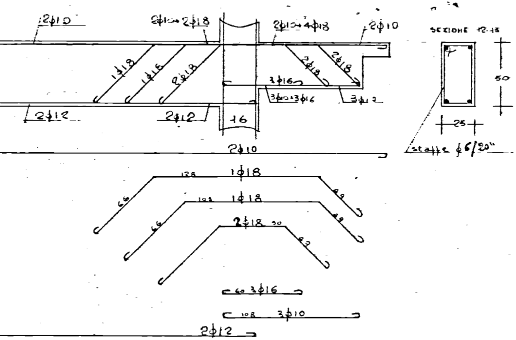
2φ10
2φ10+2φ18
2φ10+4φ18
2φ10
1φ18
1φ16
2φ18
2φ18
2φ18
3φ16
3φ10+3φ16
3φ12
2φ12
2φ12
16
SEZIONE 12-13
50
25
staffe φ6/20"
2φ10
128
1φ18
66
49
108
1φ18
66
49
2φ18
50
49
60 3φ16
108 3φ10
2φ12

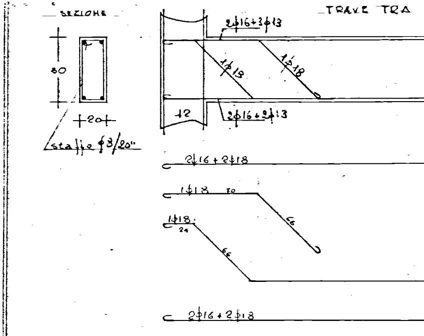
TRAVE TRA
SEZIONE
30
20
staffe φ8/20"
2φ16+3φ13
1φ18
1φ18
12
2φ16+2φ13
2φ16+2φ18
1φ18
50
66
1φ18
24
66
2φ16+2φ18

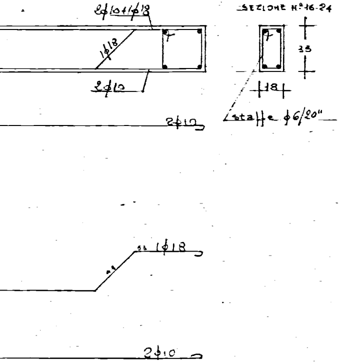
2φ10+1φ18
1φ18
2φ10
SEZIONE N° 16-24
35
18
staffe φ6/20"
2φ10
53 1φ18
2φ10

T PILASTRI N° 12-20 E N° 13-21-N°36-44-N°37-45

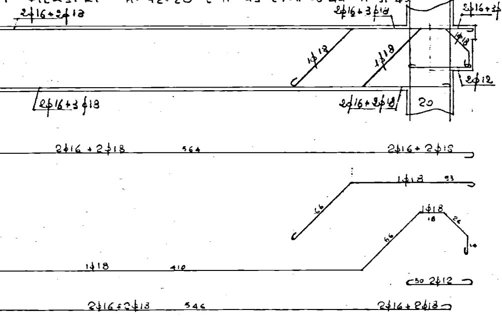

2φ16+2φ18
2φ16+3φ18
2φ16+3φ18
1φ18
1φ18
1φ18
2φ12
2φ16+3φ18
2φ16+2φ18
20
2φ16 + 2φ18
564
2φ16+ 2φ18
1φ18
33
66
1φ18
18
26
14
66
1φ18
410
50 2φ12
2φ16+2φ18
546
2φ16+2φ18

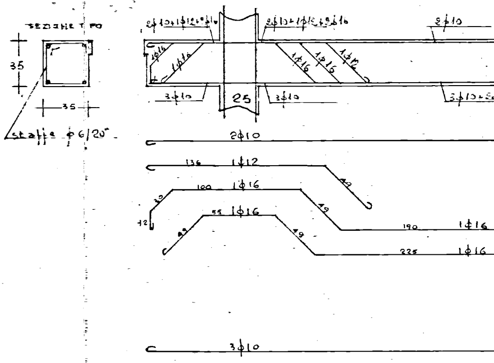

SEZIONE TIPO
35
35
staffe φ6/20"
2φ10+1φ12+2φ16
2φ10+1φ12+3φ16
2φ10
1φ16
1φ16
1φ16
1φ16
1φ12
3φ10
25
3φ10
3φ10+5
2φ10
136
1φ12
49
100
1φ16
12
12
49
190
1φ16
55
1φ16
49
49
225
1φ16
3φ10

TRAVI TRA I PILA

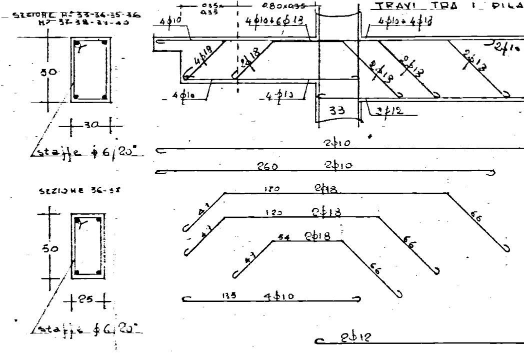

SEZIONE N° 33-34-35-36
N° 37-38-39-40
0.35x0.35
0.80x0.35
4φ10
4φ10+6φ18
4φ10+4φ18
2φ10
4φ18
2φ18
2φ18
2φ18
2φ18
4φ10
4φ10
33
3φ12
50
30
staffe φ6/20"
2φ10
260
2φ10
SEZIONE 36-38
120
2φ18
47
66
120
2φ18
47
66
54
2φ18
47
66
50
25
staffe φ6/20"
135
4φ10
2φ12

TRAVI TRA I PILASTRI N° 25-26-27-28-29-30-31-32 E MENSOLE

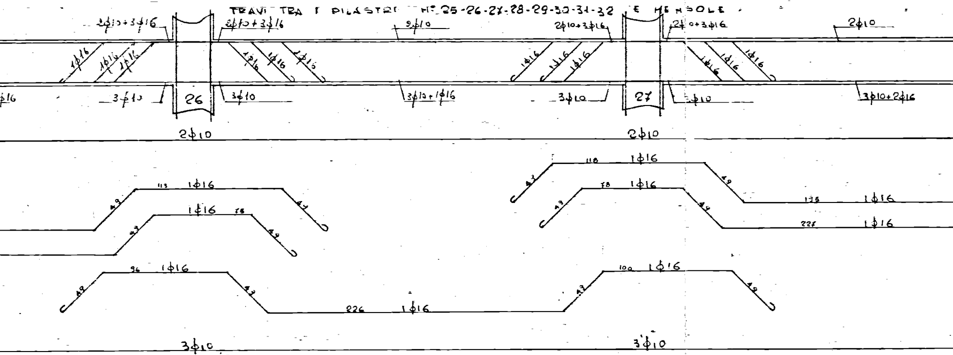
2ϕ10+3ϕ16
2ϕ10+3ϕ16
2ϕ10
2ϕ10+3ϕ16
2ϕ10+3ϕ16
2ϕ10
1ϕ16
1ϕ16
1ϕ16
1ϕ16
1ϕ16
1ϕ16
1ϕ16
1ϕ16
1ϕ16
1ϕ16
1ϕ16
1ϕ16
ϕ16
3ϕ10
26
3ϕ10
3ϕ10+1ϕ16
3ϕ10
27
3ϕ10
3ϕ10+2ϕ16
2ϕ10
2ϕ10
113
1ϕ16
49
49
1ϕ16
78
49
49
96
1ϕ16
49
49
226
1ϕ16
118
1ϕ16
49
49
78
1ϕ16
49
49
135
1ϕ16
226
1ϕ16
100
1ϕ16
49
49
3ϕ10
3ϕ10

STRI N° 33-34-35-36-37-38-39-40 E MENSOLE

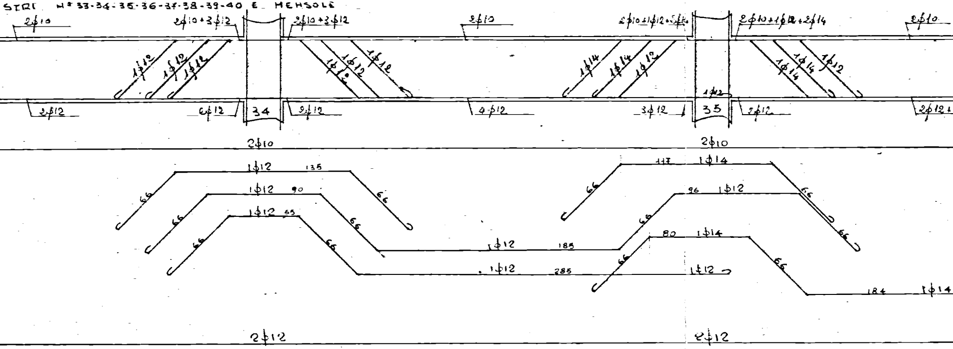
2ϕ10
2ϕ10+3ϕ12
2ϕ10+3ϕ12
2ϕ10
2ϕ10+1ϕ12+2ϕ14
2ϕ10+1ϕ12+2ϕ14
2ϕ10
1ϕ12
1ϕ12
1ϕ12
1ϕ12
1ϕ12
1ϕ12
1ϕ14
1ϕ14
1ϕ12
1ϕ14
1ϕ14
1ϕ12
1ϕ12
2ϕ12
6ϕ12
34
2ϕ12
4ϕ12
3ϕ12
35
2ϕ12
2ϕ12+
2ϕ10
2ϕ10
1ϕ12
135
66
66
1ϕ12
90
66
66
1ϕ12
65
66
66
1ϕ12
185
1ϕ12
285
117
1ϕ14
66
66
96
1ϕ12
66
66
80
1ϕ14
66
66
1ϕ12
184
1ϕ14
2ϕ12
2ϕ12

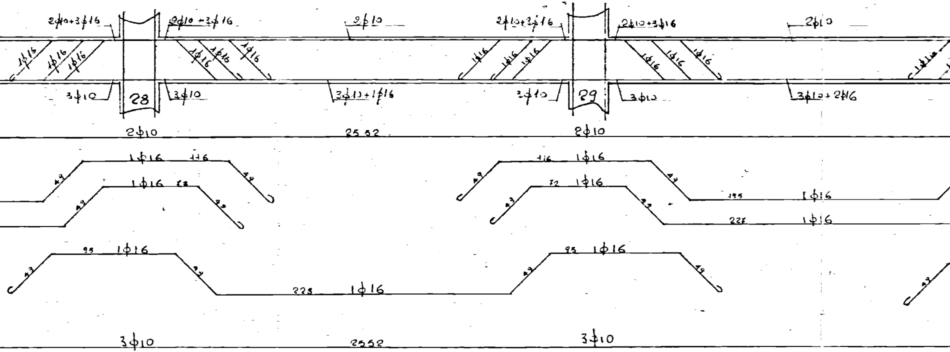
2ϕ10+3ϕ16
2ϕ10+3ϕ16
2ϕ10
2ϕ10+3ϕ16
2ϕ10+3ϕ16
2ϕ10
1ϕ16
1ϕ16
1ϕ16
1ϕ16
1ϕ16
1ϕ16
1ϕ16
1ϕ16
1ϕ16
1ϕ16
1ϕ16
1ϕ16
3ϕ10
28
3ϕ10
3ϕ10+1ϕ16
2ϕ10
29
3ϕ10
3ϕ10+2ϕ16
2ϕ10
2552
2ϕ10
1ϕ16
116
49
49
1ϕ16
72
49
49
116
1ϕ16
49
49
72
1ϕ16
49
49
195
1ϕ16
228
1ϕ16
95
1ϕ16
49
49
228
1ϕ16
95
1ϕ16
49
49
49
3ϕ10
2552
3ϕ10
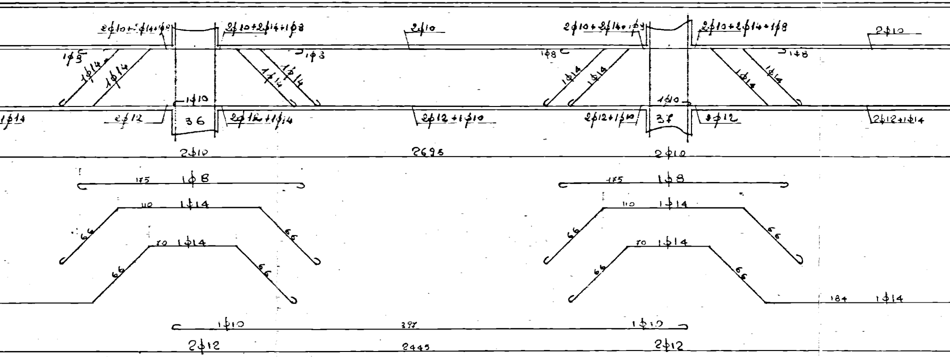
2ϕ10+2ϕ14+1ϕ8
2ϕ10+2ϕ14+1ϕ8
2ϕ10
2ϕ10+2ϕ14+1ϕ8
2ϕ10+2ϕ14+1ϕ8
2ϕ10
1ϕ8
1ϕ14
1ϕ14
1ϕ8
1ϕ14
1ϕ14
1ϕ8
1ϕ14
1ϕ14
1ϕ8
1ϕ14
1ϕ14
1ϕ10
1ϕ14
2ϕ12
36
2ϕ12+1ϕ14
2ϕ12+1ϕ10
1ϕ10
2ϕ12+1ϕ10
37
2ϕ12
2ϕ12+1ϕ14
2ϕ10
2695
2ϕ10
175
1ϕ8
175
1ϕ8
110
1ϕ14
66
66
70
1ϕ14
66
66
110
1ϕ14
66
66
70
1ϕ14
66
66
184
1ϕ14
1ϕ10
397
1ϕ10
2ϕ12
2445
2ϕ12

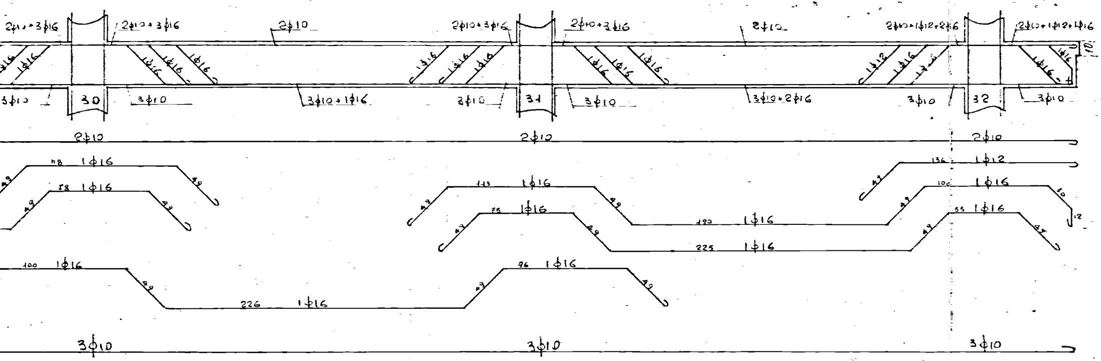

2ϕ10+3ϕ16
2ϕ10+3ϕ16
2ϕ10
2ϕ10+3ϕ16
2ϕ10+3ϕ16
2ϕ10
2ϕ10+1ϕ12+2ϕ16
2ϕ10+1ϕ12+1ϕ16
10
1ϕ16
1ϕ16
1ϕ16
1ϕ16
1ϕ16
1ϕ16
1ϕ16
1ϕ16
1ϕ16
1ϕ16
1ϕ16
1ϕ12
1ϕ16
1ϕ16
1ϕ16
3ϕ10
30
3ϕ10
3ϕ10+1ϕ16
3ϕ10
31
3ϕ10
3ϕ10+2ϕ16
3ϕ10
32
3ϕ10
2ϕ10
2ϕ10
2ϕ10
118 1ϕ16
49
49
78 1ϕ16
49
49
113 1ϕ16
49
49
75 1ϕ16
49
49
190 1ϕ16
225 1ϕ16
136 1ϕ12
49
106 1ϕ16
49
30
12
55 1ϕ16
49
49
100 1ϕ16
49
226 1ϕ16
49
96 1ϕ16
49
3ϕ10
3ϕ10
3ϕ10

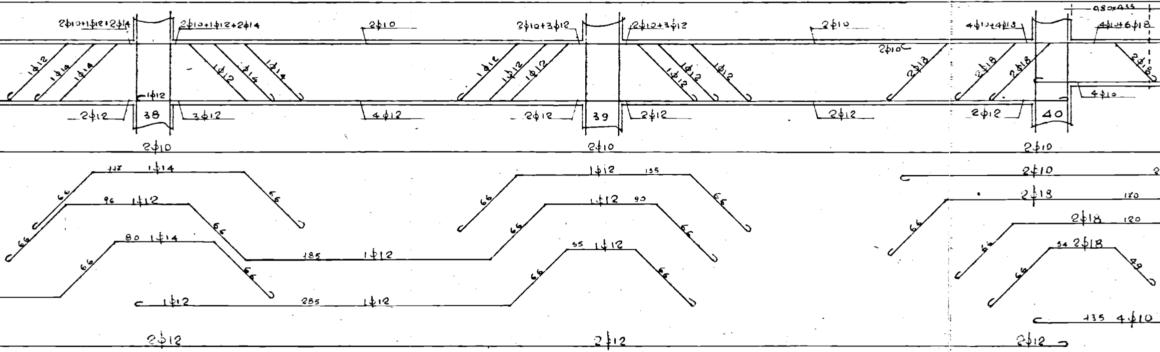

2ϕ10+1ϕ12+2ϕ14
2ϕ10+1ϕ12+2ϕ14
2ϕ10
3ϕ10+3ϕ12
2ϕ10+3ϕ12
2ϕ10
4ϕ10+4ϕ18
4ϕ10+6ϕ18
0,80×0,35
2ϕ10
1ϕ12
1ϕ14
1ϕ14
1ϕ12
1ϕ14
1ϕ14
1ϕ12
1ϕ12
1ϕ12
1ϕ12
1ϕ12
1ϕ12
2ϕ18
2ϕ18
2ϕ18
2ϕ18
1ϕ12
2ϕ12
38
3ϕ12
4ϕ12
2ϕ12
39
2ϕ12
2ϕ12
2ϕ12
40
4ϕ10
2ϕ10
2ϕ10
2ϕ10
117 1ϕ14
66
66
96 1ϕ12
66
66
80 1ϕ14
66
66
185 1ϕ12
1ϕ12 135
66
66
1ϕ12 90
66
66
55 1ϕ12
66
66
1ϕ12
285 1ϕ12
2ϕ10
2ϕ18 170
66
2ϕ18 120
66
54 2ϕ18
66
49
135 4ϕ10
2ϕ12
2ϕ12
2ϕ12

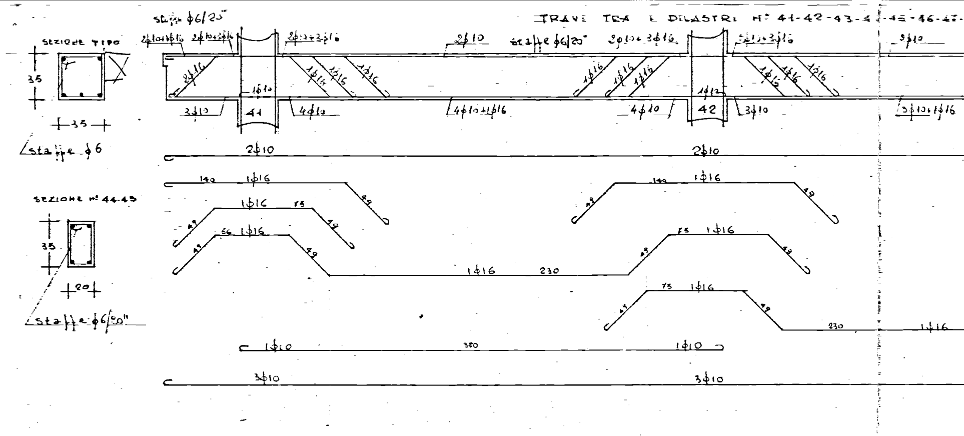
TRAVE TRA I PILASTRI N° 41-42-43-4 -45-46-4
SEZIONE TIPO
35
35
staffe ϕ6
SEZIONE N° 44-45
35
20
staffe ϕ6/20"
staffe ϕ6/20"
2ϕ10+1ϕ16
2ϕ10+3ϕ16
2ϕ10+3ϕ16
2ϕ10
staffe ϕ6/20"
2ϕ10+3ϕ16
3ϕ10+3ϕ16
2ϕ10
2ϕ16
1ϕ16
1ϕ16
1ϕ16
1ϕ10
1ϕ16
1ϕ16
1ϕ16
1ϕ12
3ϕ10
41
4ϕ10
4ϕ10+1ϕ16
4ϕ10
42
3ϕ10
3ϕ10+1ϕ16
2ϕ10
2ϕ10
140
1ϕ16
140
1ϕ16
49
49
1ϕ16
75
49
49
66
1ϕ16
75
1ϕ16
49
49
49
1ϕ16
230
49
75
1ϕ16
49
230
1ϕ16
1ϕ10
370
1ϕ10
3ϕ10
3ϕ10

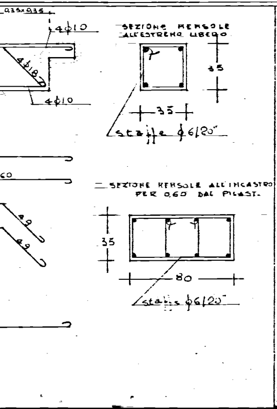
0.35×0.35
4ϕ10
4ϕ18
4ϕ10
SEZIONE MENSOLE ALL'ESTREMO LIBERO
35
35
staffe ϕ6/20"
60
49
49
SEZIONE MENSOLE ALL'INCASTRO PER 0.60 DAL PILAST.
35
80
staffe ϕ6/20"

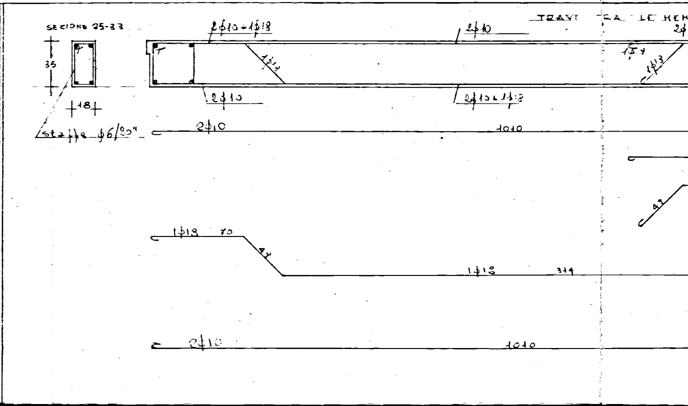
TRAVE TRA LE MEN
SEZIONE 25-33
35
18
staffe ϕ6/20"
2ϕ10+1ϕ18
2ϕ10
2ϕ
1ϕ18
1ϕ18
1ϕ18
2ϕ10
2ϕ10+1ϕ18
2ϕ10
1010
49
1ϕ18
70
49
1ϕ18
314
2ϕ10
1010

...E MENSOLE

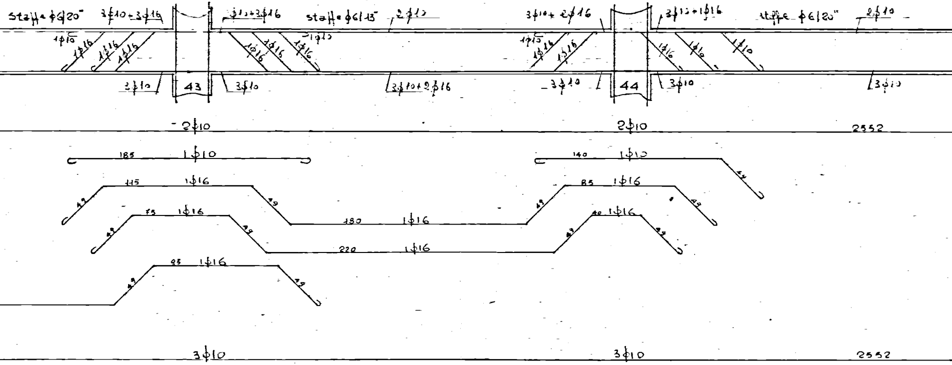
staffe φ6/20"
3φ10+3φ16
3φ10+3φ16
staffe φ6/13"
2φ10
3φ10+2φ16
3φ10+1φ16
staffe φ6/20"
2φ10
1φ10
1φ16
1φ16
1φ16
1φ16
1φ16
1φ16
1φ10
1φ10
1φ16
1φ16
1φ16
1φ16
1φ10
43
44
3φ10
3φ10
3φ10+2φ16
3φ10
3φ10
3φ10
2φ10
2φ10
2552
185
1φ10
140
1φ10
49
115
1φ16
49
85
1φ16
49
49
75
1φ16
49
180
1φ16
49
40
1φ16
49
49
220
1φ16
49
95
1φ16
49
49
3φ10
3φ10
2552

...SOLE DAI PILASTRI N° 25-33-41

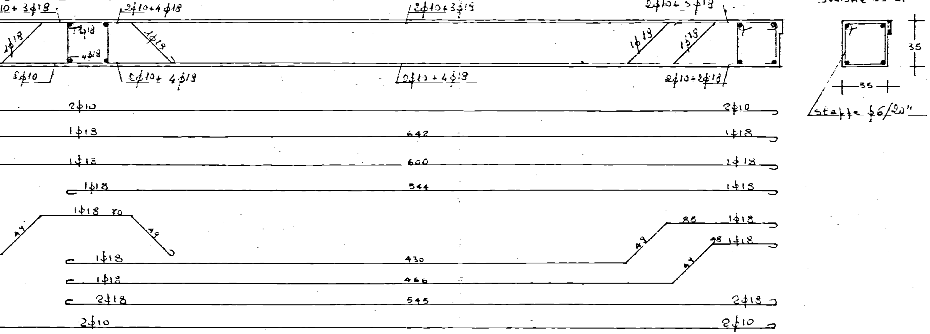
10+3φ18
2φ10+4φ18
2φ10+3φ18
2φ10+5φ18
1φ18
1φ18
1φ18
1φ18
4φ18
1φ18
1φ18
2φ10
2φ10+4φ18
2φ10+4φ18
2φ10+2φ18
SEZIONE 33-41
35
35
staffe φ6/20"
2φ10
2φ10
1φ18
642
1φ18
1φ18
600
1φ18
1φ18
544
1φ18
1φ18
70
49
49
85
1φ18
48
1φ18
49
1φ18
430
49
1φ18
466
2φ18
545
2φ18
2φ10
2φ10

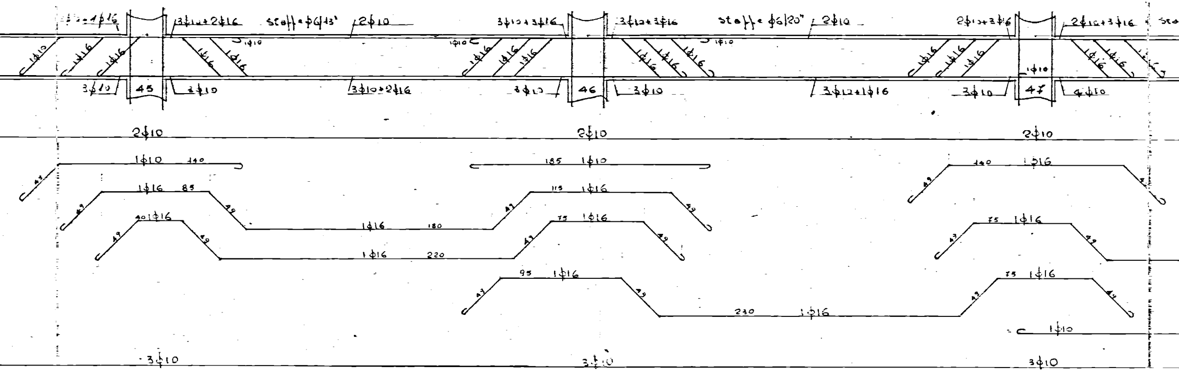
4ϕ16
3ϕ10+2ϕ16
staffe ϕ6/13"
2ϕ10
3ϕ10+3ϕ16
3ϕ12+3ϕ16
staffe ϕ6/20"
2ϕ10
2ϕ10+3ϕ16
2ϕ10+3ϕ16
1ϕ10
1ϕ16
1ϕ16
1ϕ16
1ϕ16
1ϕ10
1ϕ10
1ϕ16
1ϕ16
1ϕ16
1ϕ16
1ϕ16
1ϕ16
1ϕ10
1ϕ16
1ϕ16
1ϕ16
1ϕ10
1ϕ16
1ϕ16
1ϕ16
3ϕ10
45
3ϕ10
3ϕ10+2ϕ16
3ϕ10
46
3ϕ10
3ϕ12+1ϕ16
3ϕ10
47
4ϕ10
2ϕ10
2ϕ10
2ϕ10
1ϕ10 140
185 1ϕ10
140 1ϕ16
1ϕ16 85
115 1ϕ16
40 1ϕ16
75 1ϕ16
75 1ϕ16
1ϕ16 180
1ϕ16 220
95 1ϕ16
75 1ϕ16
230 1ϕ16
1ϕ10
3ϕ10
3ϕ10
3ϕ10

PARTICOL. DENTINO
FASCIA SPARTIPIANO
RAPP. 1:10

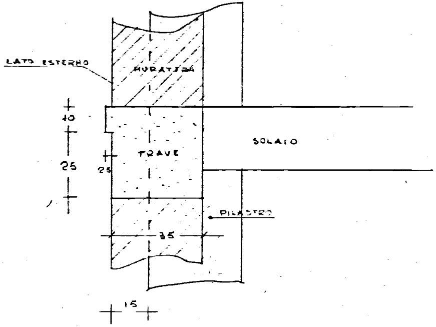
LATO ESTERNO
MURATURA
10
25
25
TRAVE
SOLAIO
PILASTRO
35
15

PARTICOLARE ATTACCO TRAVI SUI PILASTRI
ESTERNI RAPP. 1:10

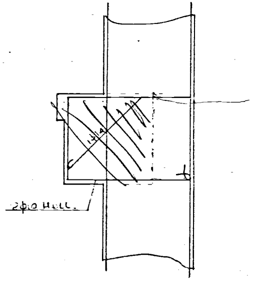

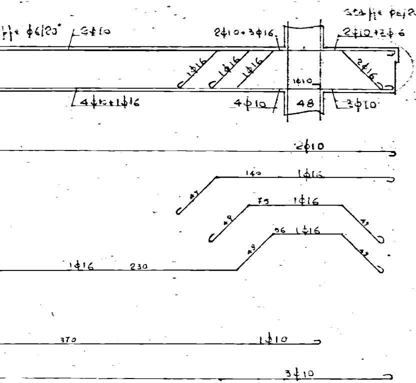
ϕ6/20
3ϕ10
2ϕ10+3ϕ16
ϕ6/20
2ϕ10+2ϕ6
1ϕ16
1ϕ16
1ϕ16
2ϕ16
1ϕ10
4ϕ10+1ϕ16
4ϕ10
48
3ϕ10
2ϕ10
140
1ϕ16
75
1ϕ16
56
1ϕ16
1ϕ16
230
370
1ϕ10
3ϕ10