I . S . E . S . — servizio progettazione

BRINDISI

LEGGE 1460

FABBRICATI **A B C**
NODI INFISSI ESTERNI
RAPP. 1:1

intervento n.
1522

PROGETTISTI : Capogruppo Arch. N. ENA ; Arch. C. VETRIANI
Arch. G. AMENDOLA ; Ing. V. U. ROCCATELLI.
SUPERVISORE : Prof. Arch. GIUSEPPE VACCARO

sostituito da:
sostituisce il:

foglio n.
38

[illegible] - MILANO UNI A 4

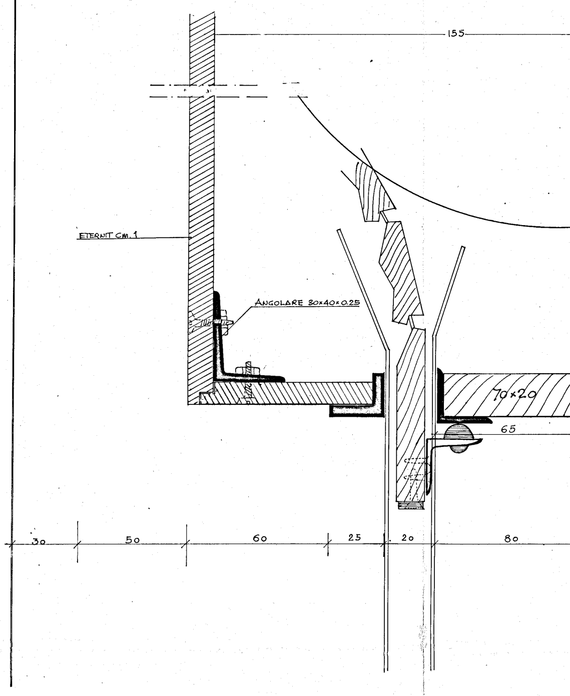
155
ETERNIT CM. 1
ANGOLARE 30×40×0.25
70×20
65
30
50
60
25
20
80

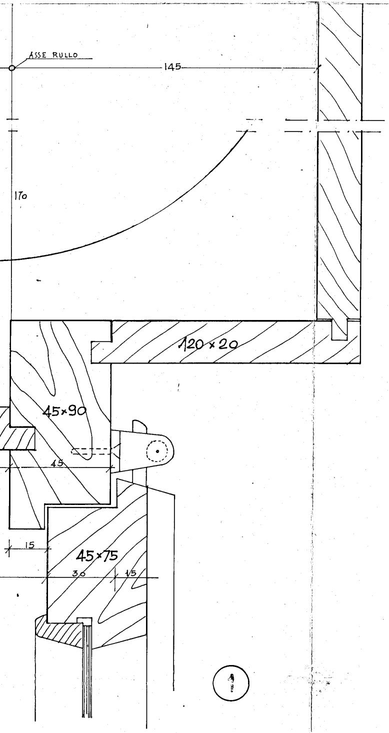
ASSE RULLO
145
170
120 × 20
45×90
45
15
45×75
30
15

①

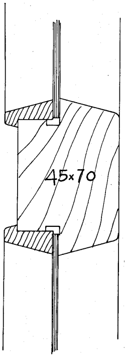

②

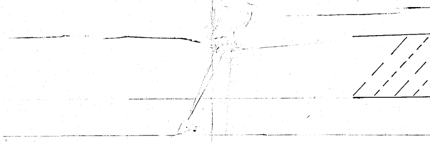

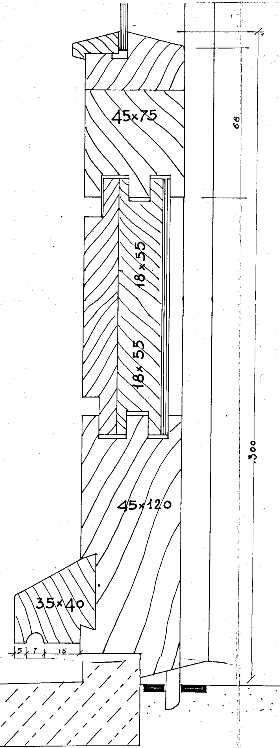
45×75
68
18×55
18×55
45×120
300
35×40
5
7
15

③

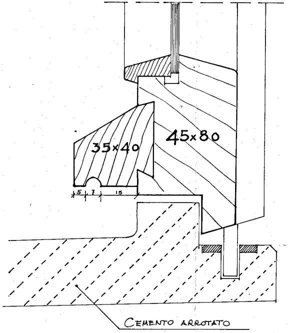
45×80
35×40
5
7
15
CEMENTO ARROTATO

3bis

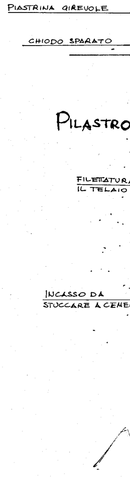
PIASTRINA GIREVOLE
CHIODO SPARATO
PILASTRO
FILETTATURA
IL TELAIO
INCASSO DA
STUCCARE A CEME

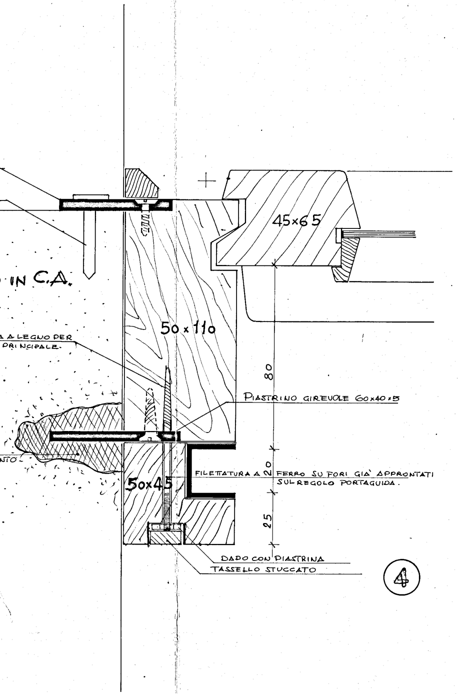
IN C.A.
45×65
50×110
A LEGNO PER
PRINCIPALE
PIASTRINO GIREVOLE 60×40×5
80
NTO
20
FILETTATURA A FERRO SU FORI GIA' APPRONTATI
SUL REGOLO PORTAGUIDA.
50×45
25
DADO CON PIASTRINA
TASSELLO STUCCATO

④

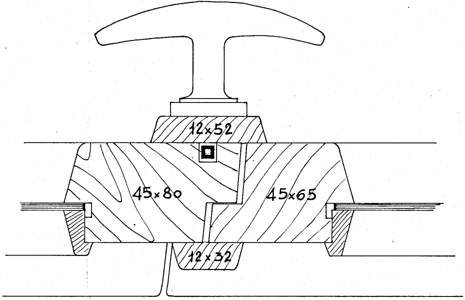
12×52
45×80
45×65
12×32

⑤

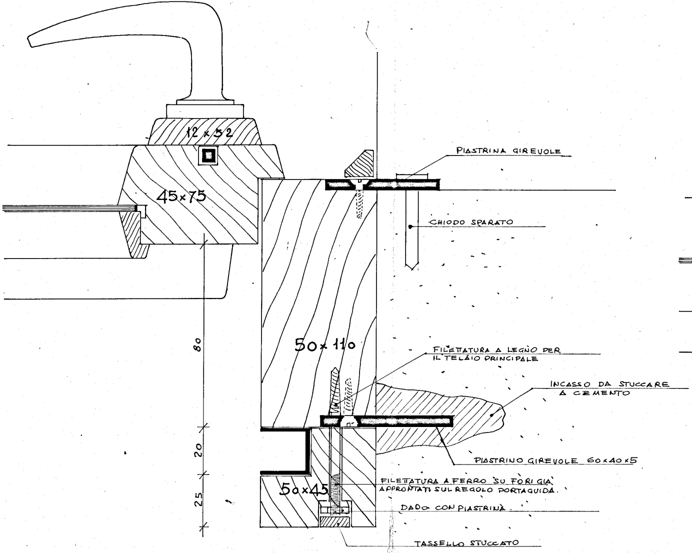
12 x 52
45x75
50x 110
50x45
80
20
25
PIASTRINA GIREVOLE
CHIODO SPARATO
FILETTATURA A LEGNO PER
IL TELAIO PRINCIPALE
INCASSO DA STUCCARE
A CEMENTO
PIASTRINO GIREVOLE 60x40x5
FILETTATURA A FERRO SU FORI GIA
APPRONTATI SUL REGOLO PORTAGUIDA.
DADO CON PIASTRINA
TASSELLO STUCCATO

6 bis

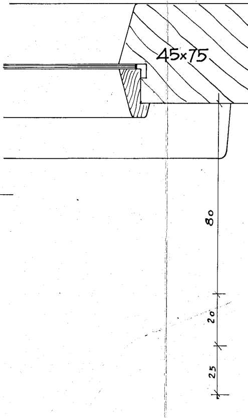
45x75
80
20
25

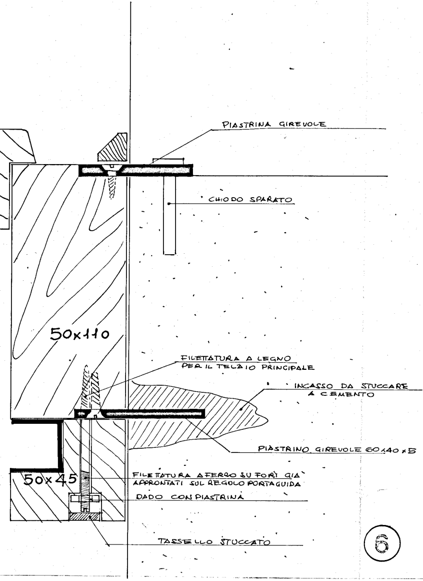
PIASTRINA GIREVOLE
CHIODO SPARATO
50x110
FILETTATURA A LEGNO PER IL TELAIO PRINCIPALE
INCASSO DA STUCCARE A CEMENTO
PIASTRINO GIREVOLE 60x40x5
50x45
FILETTATURA A FERRO SU FORI GIÀ APPRONTATI SUL REGOLO PORTAGUIDA
DADO CON PIASTRINA
TASSELLO STUCCATO

⑥

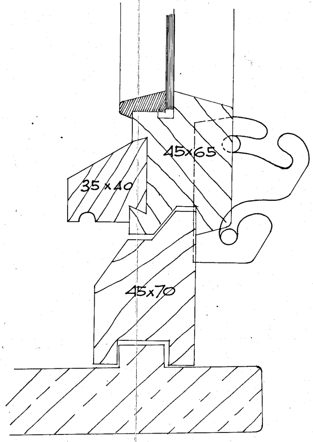
45x65
35x40
45x70

⑦

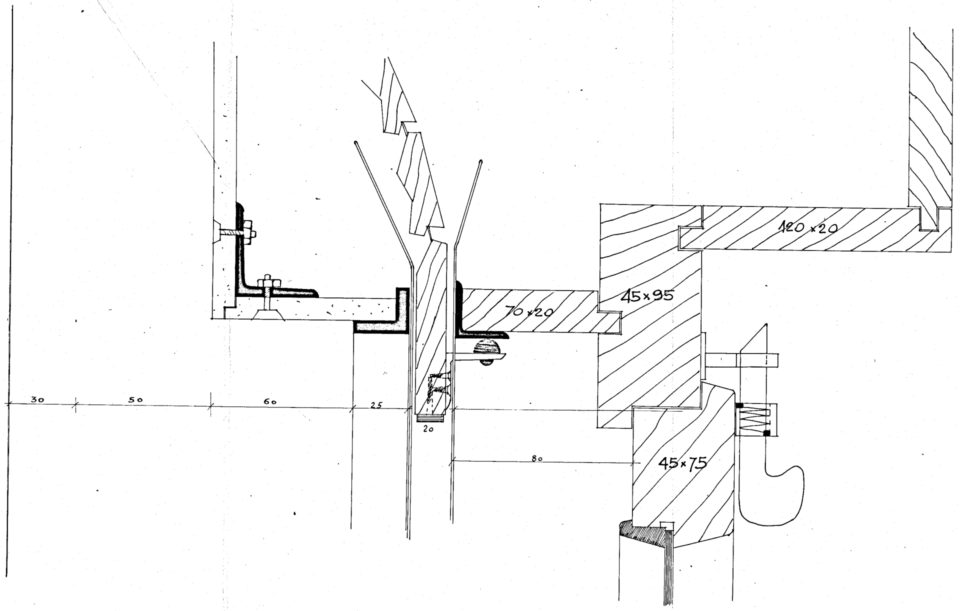
120×20
45×95
70×20
30
50
60
25
20
80
45×75

1 bis