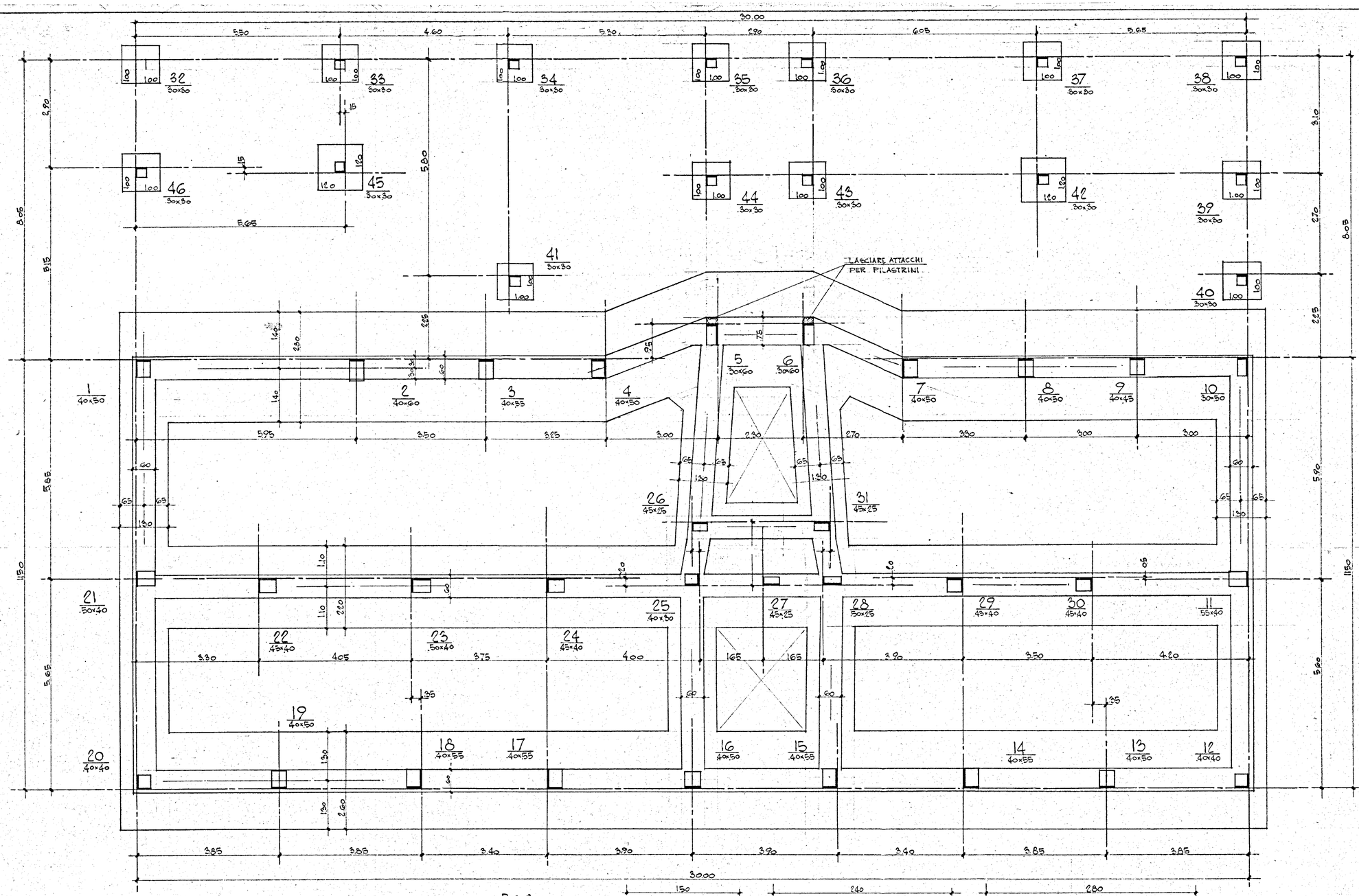

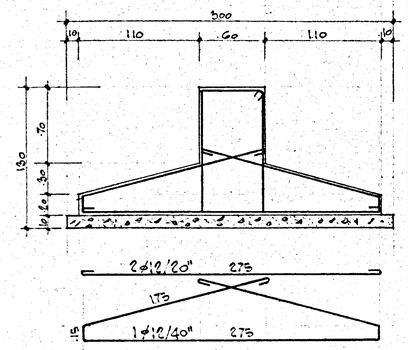

PART. TRAVE DI FONDAZIONE
SCALA 1:25

TABELLA PILASTRI			
PILASTRI	1° ORDINE cm×cm.	ϕ	ST.
8-1-4-7-13-16-19	40×50	8ϕ16	ϕ6/20 cm.
2	40×60	10ϕ16	
3-14-15-17-18	40×55	4ϕ16 6ϕ14+	
5-6	30×60	4ϕ16 4ϕ14+	
9	40×43	4ϕ16 4ϕ14+	
10	30×30	6ϕ16	
11	55×40	4ϕ16 6ϕ14+	
12-20	40×40	6ϕ16	
21-23	50×40	8ϕ16	
22-24-29-30	45×40	4ϕ16 4ϕ14	
25	40×30	6ϕ14	
26-31	45×25	6ϕ14	
28	50×25	2ϕ16 4ϕ14+	
27	45×25	6ϕ14	
32-33-34-35-36-37-38 39-40-41-42-43-44-45-46	30×30	4ϕ12	

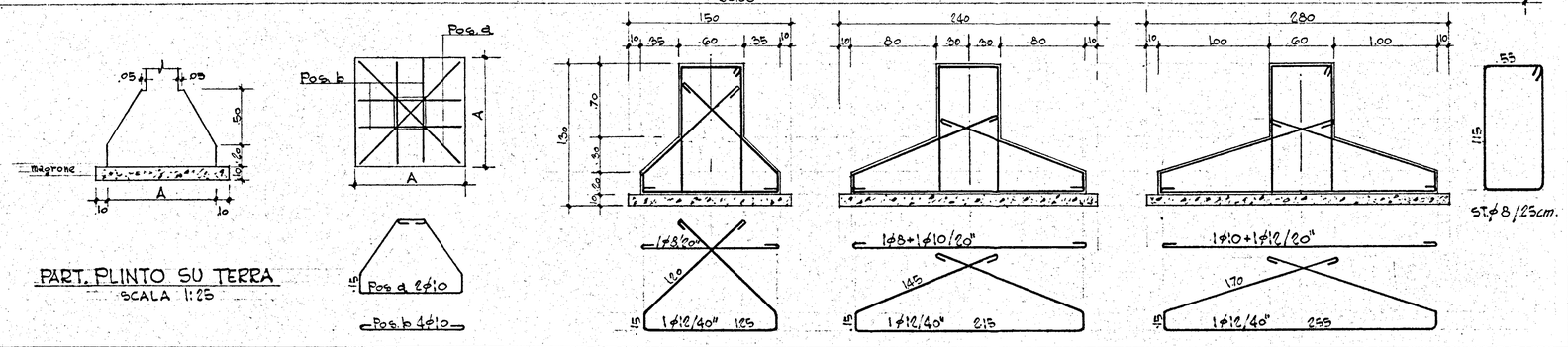

PART. PLINTO SU TERRA
SCALA 1:25

DATA	MODIFICHE	DISEGNATO

COOP. 17 LUGLIO

FILI FISSI E FONDAZIONI

DIS. N° 38201

CALCESTRUZZO G. 28 200 Kg/cm²	SCALA 1:50 1:25	DISEGNATO
FERRO OMOGENEO	DATA 15-2-64	ALF.