Armatura solettone Elemento C fondazione

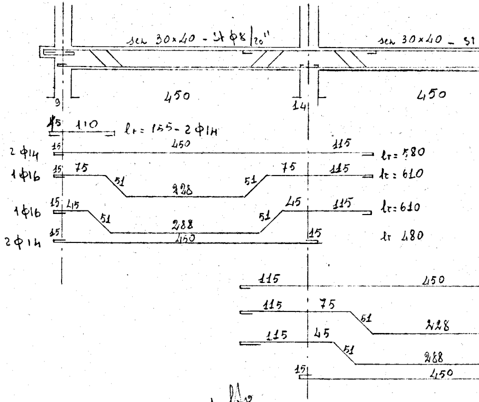
sez 30×40 - St φ8 | 20"
sez 30×40 - St
450
450
9
14
15
110
l_r = 155 - 2 φ14
2 φ14
15
450
115
l_r = 580
1 φ16
15
75
51
228
51
75
115
l_r = 610
1 φ16
15
45
51
288
51
45
115
l_r = 610
2 φ14
15
450
15
l_r 480
115
450
115
75
51
228
115
45
51
288
15
450
fatto

STUDIO TECNICO DOTT. ING. L. POTÌ - BR
REDATTO : INGG. L. POTÌ e A. MALDARI

CALCESTRUZZO R 38
CEMENTO TIPO 500
FERRO AQ 42

CASE POPOLARI in BRINDISI
X° LOTTO - QUARTIERE C.E.P.
COLLEGAMENTO FABBRICATO 1
CON IL CENTRO SOCIALE

L'IMPRESA
LUIGI SARDELLA
Sardella Luigi

TAV. N°

SCALA 1:50

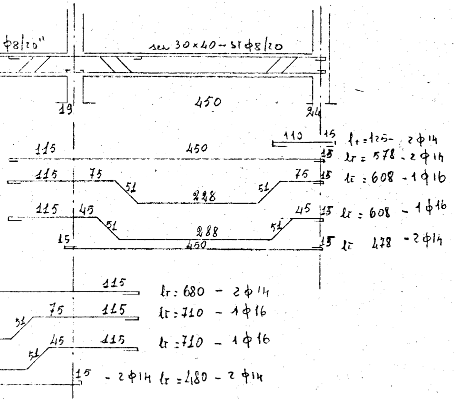
φ8/20"
sez 30×40 - st φ8/20
19
450
24
110
15
l = 125 - 2φ14
115
450
15
lr = 578 - 2φ14
115
75
51
228
51
75
15
lr = 608 - 1φ16
115
45
51
288
51
45
15
lr = 608 - 1φ16
15
450
15
lr 478 - 2φ14
115
lr: 680 - 2φ14
51
75
115
lr: 710 - 1φ16
51
45
115
lr: 710 - 1φ16
15
- 2φ14 lr = 480 - 2φ14

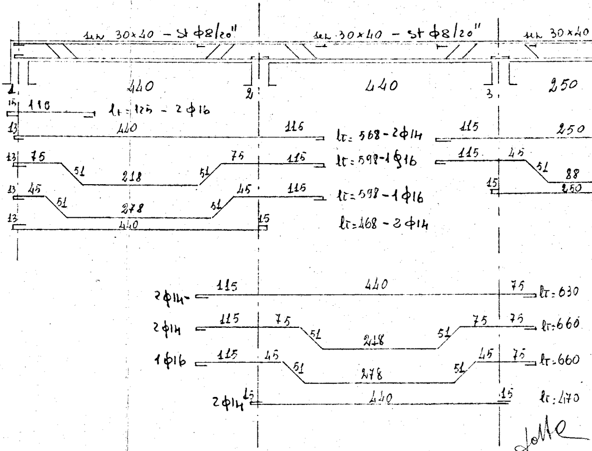
sez 30×40 - St φ8/20"
sez 30×40 - St φ8/20"
sez 30×40
1
440
2
440
3
250
15
110
l = 125 - 2φ16
13
440
115
lr = 568 - 2φ14
115
250
13
75
51
218
51
75
115
lr = 598 - 1φ16
115
45
51
88
15
250
13
45
51
278
51
45
115
lr = 598 - 1φ16
13
440
15
lr = 468 - 2φ14
2φ14 -
115
440
75
lr: 630
2φ14
115
75
51
218
51
75
75
lr: 660
1φ16
115
45
51
278
51
45
75
lr: 660
2φ14
15
440
15
lr: 470

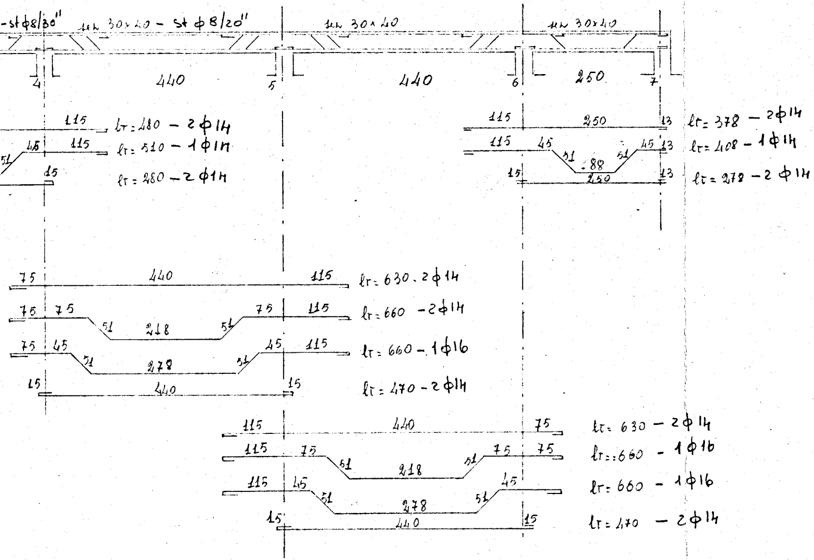
-st ϕ8/30''
Δ 30×40 - St ϕ 8/20''
Δ 30×40
Δ 30×40
4
440
5
440
6
250
7
115
lr: 280 - 2ϕ14
45
115
lr: 510 - 1ϕ14
51
15
lr: 280 - 2ϕ14
115
250
13
lr: 378 - 2ϕ14
115
45
51
88
51
45
13
lr: 408 - 1ϕ14
15
250
13
lr: 278 - 2ϕ14
75
440
115
lr: 630 . 2ϕ14
75
75
51
218
51
75
115
lr: 660 - 2ϕ14
75
45
51
278
51
45
115
lr: 660 - 1ϕ16
15
440
15
lr: 470 - 2ϕ14
115
440
75
lr: 630 - 2ϕ14
115
75
51
218
51
75
75
lr: 660 - 1ϕ16
115
45
51
278
51
45
lr: 660 - 1ϕ16
15
440
15
lr: 470 - 2ϕ14

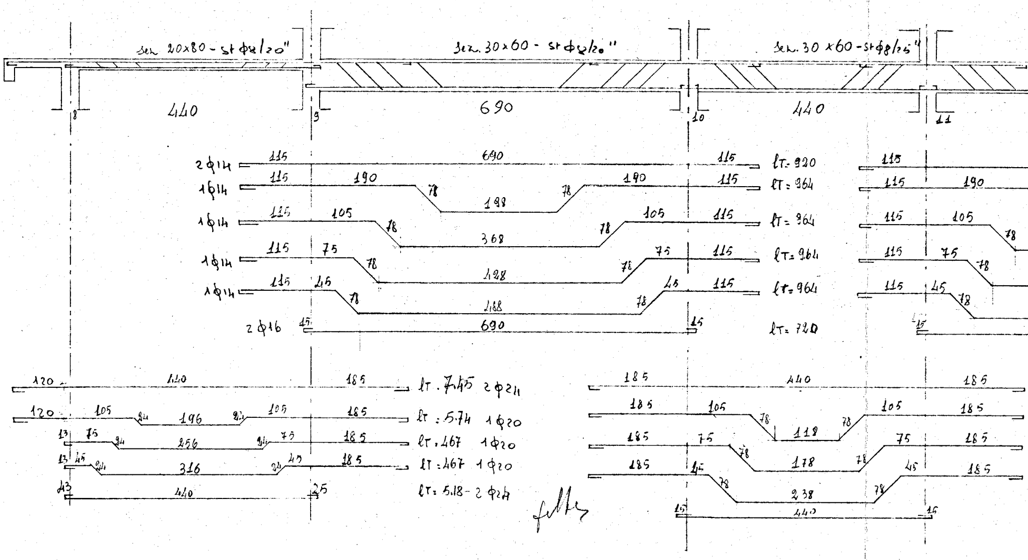
sez 20x80 - st φ8/20"
sez. 30x60 - st φ8/20"
sez. 30x60 - st φ8/25"
440
690
440
8
9
10
11
2φ14 115 690 115 lT. 920
1φ14 115 190 78 198 78 190 115 lT = 964
1φ14 115 105 78 368 78 105 115 lT = 964
1φ14 115 75 78 428 78 75 115 lT = 964
1φ14 115 45 78 488 78 45 115 lT = 964
2φ16 15 690 15 lT = 720
120 440 185 lT. 745 2φ24
120 105 24 196 24 105 185 lT : 5.74 1φ20
13 75 24 256 24 75 185 lT . 467 1φ20
13 45 24 316 24 45 185 lT : 467 1φ20
43 440 25 lT: 5.18 - 2φ24
185 440 185
185 105 78 118 78 105 185
185 75 78 178 78 75 185
185 45 78 238 78 45 185
15 440 15
115
115 190
115 105 78
115 75 78
115 45 78
15

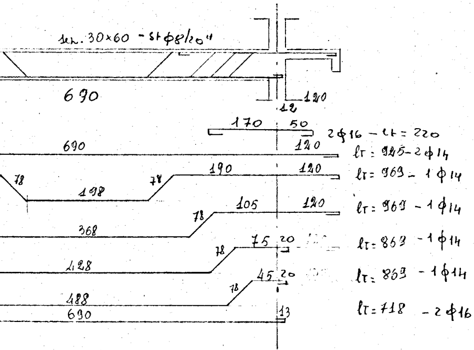
sez. 30×60 - st φ8/20"
690
12
120
170
50
2φ16 - lt = 220
690
120
lт : 925 - 2φ14
78
198
78
190
120
lт : 969 - 1φ14
105
120
lт : 969 - 1φ14
78
368
75
20
lт : 869 - 1φ14
78
428
45
20
lт : 869 - 1φ14
78
488
690
13
lт : 718 - 2φ16

lт : 810 - 2φ12
lт : 854 - 1φ14
lт : 854 - 1φ14
lт : 854 - 1φ14

lт : 470 - 2φ14

falta

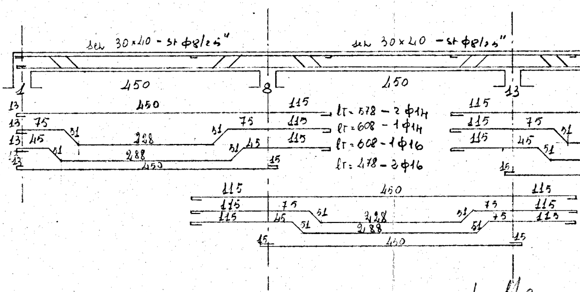
sez 30×40 - st φ8/25"
sez 30×40 - st φ8/25"
1
450
8
450
13
13
450
115
lт = 578 - 2φ14
13
75
51
228
51
75
115
lт = 608 - 1φ14
13
45
51
288
51
45
115
lт = 608 - 1φ16
13
450
15
lт : 478 - 2φ16
115
115
75
51
115
45
51
15
115
450
115
115
75
51
228
51
75
115
115
45
51
288
51
45
115
15
450
15

falta

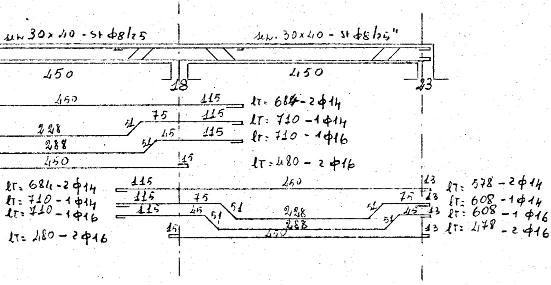

sн 30×40 - st ϕ8/25
sн. 30×40 - st ϕ8/25"
450
450
18
23
450
115
lт: 684 - 2ϕ14
228
51
75
115
lт: 710 - 1ϕ14
288
51
45
115
lт: 710 - 1ϕ16
450
15
lт: 480 - 2ϕ16
lт: 684 - 2ϕ14
lт: 710 - 1ϕ14
lт: 710 - 1ϕ16
lт: 480 - 2ϕ16
115
115
115
75
45
51
51
450
228
288
450
75
45
51
51
15
13
13
13
13
lт: 578 - 2ϕ14
lт: 608 - 1ϕ14
lт: 608 - 1ϕ16
lт: 478 - 2ϕ16

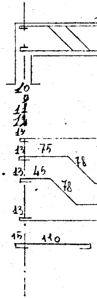

10
9
11
11
14
13
75
78
13
45
78
13
15
110

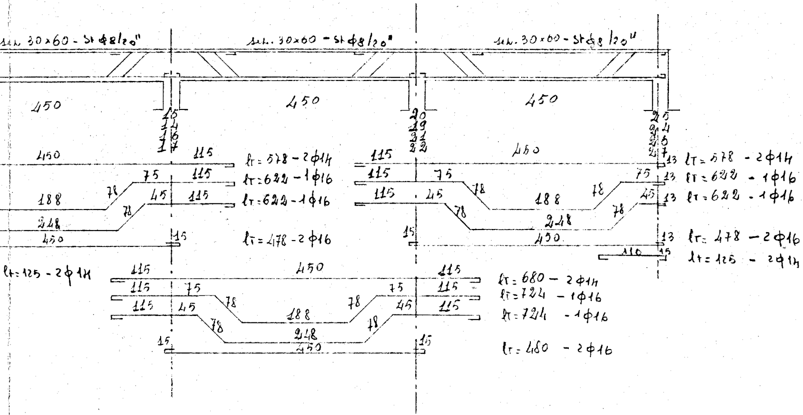
sek. 30×60 - St φ8/20"
sek. 30×60 - St φ8/20"
sek. 30×60 - St φ8/20"
450
450
450
15 14 16 17
20 19 21 22
25 24 26 27
450
115
lt = 578 - 2φ14
75
115
lt = 622 - 1φ16
188
78
45
115
lt = 622 - 1φ16
78
248
450
15
lt = 478 - 2φ16
115
115
115
75
78
45
78
188
248
450
15
lt = 578 - 2φ14
lt = 622 - 1φ16
lt = 622 - 1φ16
lt = 478 - 2φ16
lt = 125 - 2φ14
110
13
13
13
13
15
lt = 125 - 2φ14
115
115
115
75
45
78
78
450
188
248
450
15
78
78
75
45
115
115
115
15
lt = 680 - 2φ14
lt = 724 - 1φ16
lt = 724 - 1φ16
lt = 480 - 2φ16