TAV.
$2^{1\text{-}4\text{-}5}$

ACER RAVENNA SERVIZIO TECNICO
dis. 1572
RAVENNATE
D.C. CONSORZIO COOP. PRODUZ. E LAVORO
calc. 632
ST. APPALT. I.A.C.P. BRINDISI
data 21-5-65
LAVORO COSTRUZIONE CASE POPOLARI IN BRINDISI - FABBRICATI TIPO T^1-T^4-T^5
Kalatt
scala 1:50/1:20
TAV. TRAVI ROVESCE DI FONDAZ. E SEZIONI

1/d

ORDINE DEGLI INGEGNERI
Provincia di Ravenna
Dott. Ing. Balzoni Ivo
N.194

CEMENTO "730"

FERRO OMOGENEO

N.B. 1) LE PIEGATURE DEI FERRI SONO A 60°.
2) STAFFE φ6 /25" DOVUNQUE

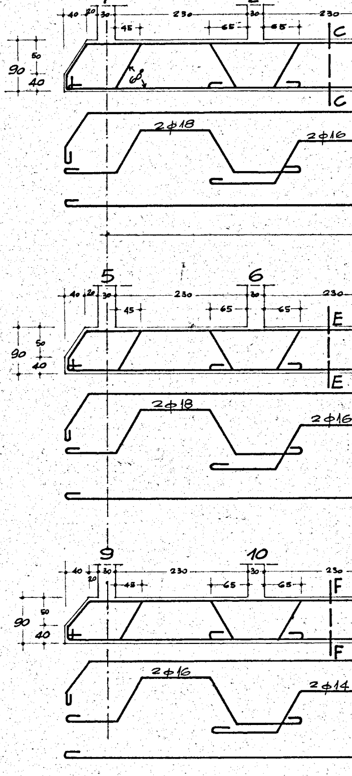
1
2
40
20
30
230
30
230
45
65
65
C
C
90
50
40
2φ18
2φ16
5
6
40
20
30
230
30
230
45
65
65
E
E
90
50
40
2φ18
2φ16
9
10
40
20
30
230
30
230
45
65
65
F
F
90
50
40
2φ16
2φ14

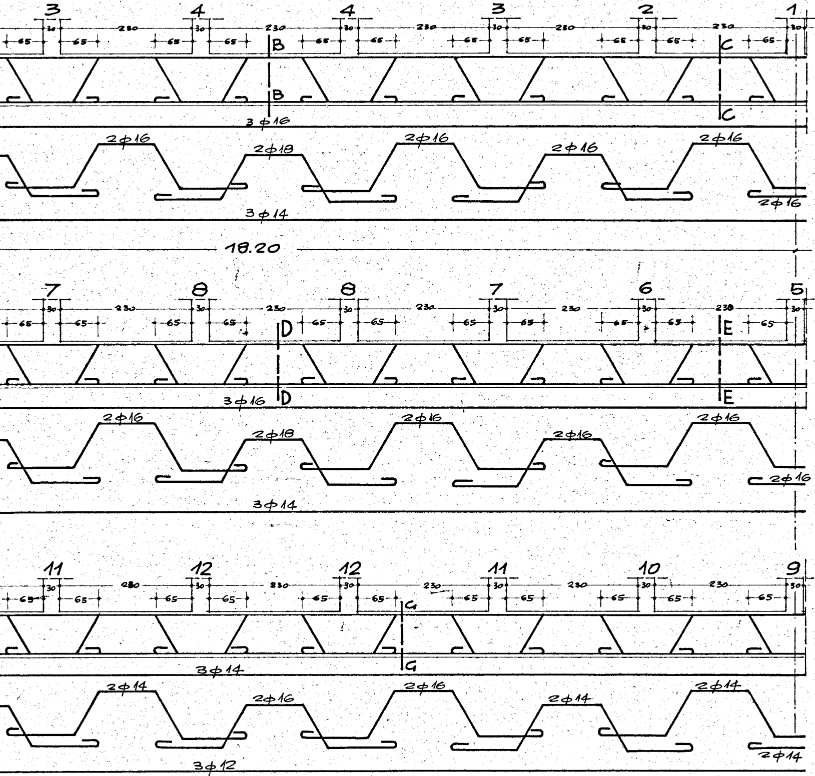
3
4
4
3
2
1
230
30
65
B
B
C
C
3ϕ16
2ϕ16
2ϕ18
2ϕ16
2ϕ16
2ϕ16
2ϕ16
3ϕ14
18.20
7
8
8
7
6
5
230
30
65
D
D
E
E
3ϕ16
2ϕ16
2ϕ18
2ϕ16
2ϕ16
2ϕ16
2ϕ16
3ϕ14
11
12
12
11
10
9
230
30
65
G
G
3ϕ14
2ϕ14
2ϕ16
2ϕ16
2ϕ14
2ϕ14
2ϕ14
3ϕ12

13
30
65
2ϕ16
18
30
65
2ϕ16
23
30
65
2ϕ14

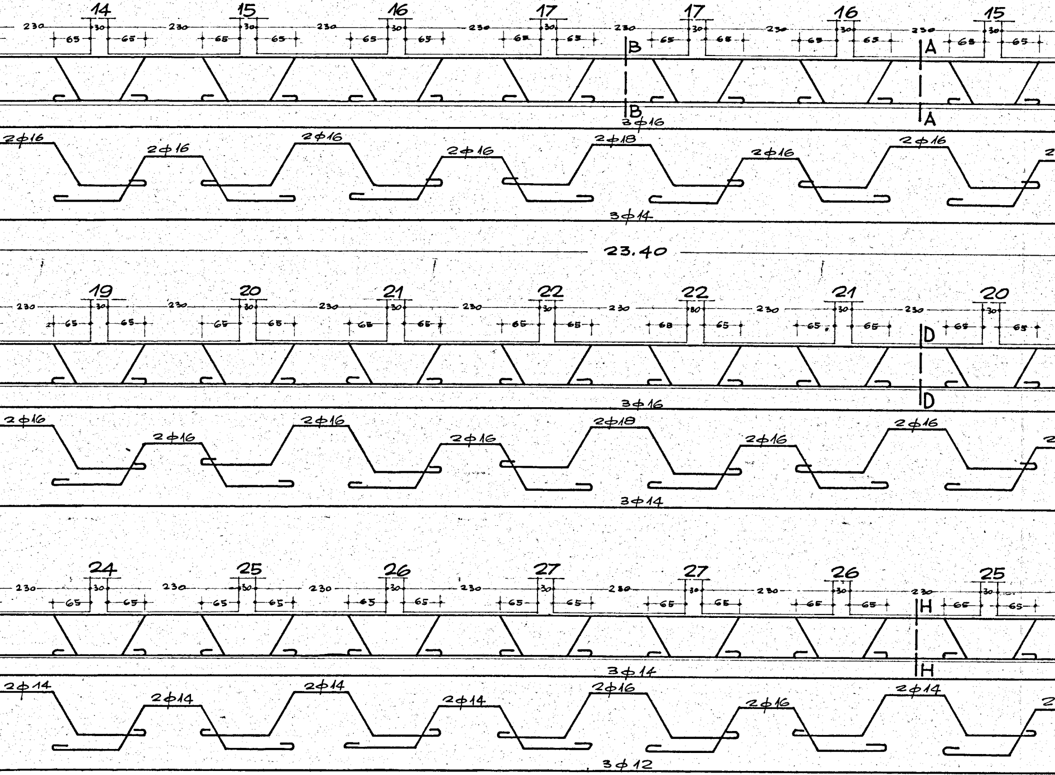
14
15
16
17
17
16
15
230
30
65
B
A
3φ16
2φ16
2φ16
2φ16
2φ16
2φ18
2φ16
2φ16
3φ14
23.40
19
20
21
22
22
21
20
230
30
65
D
3φ16
2φ16
2φ16
2φ16
2φ16
2φ18
2φ16
2φ16
3φ14
24
25
26
27
27
26
25
230
30
65
H
3φ14
2φ14
2φ14
2φ14
2φ14
2φ16
2φ16
2φ14
3φ12

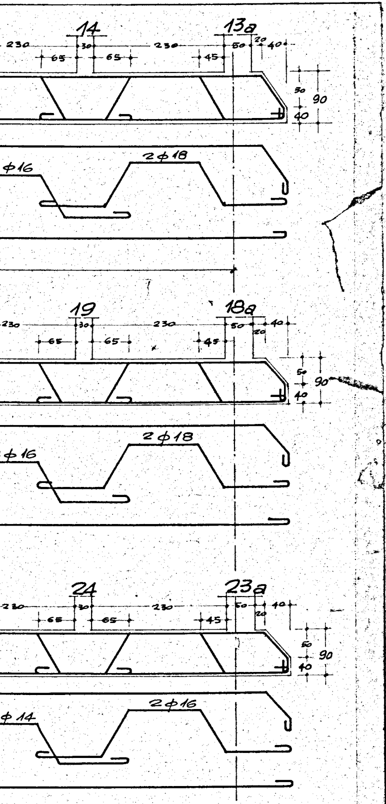

14
13a
230
30
230
20
50
40
65
65
45
50
90
40
ϕ16
2ϕ18
19
18a
230
30
230
50
40
20
65
65
45
50
90
40
ϕ16
2ϕ18
24
23a
230
30
230
50
40
20
65
65
45
50
90
40
ϕ14
2ϕ16

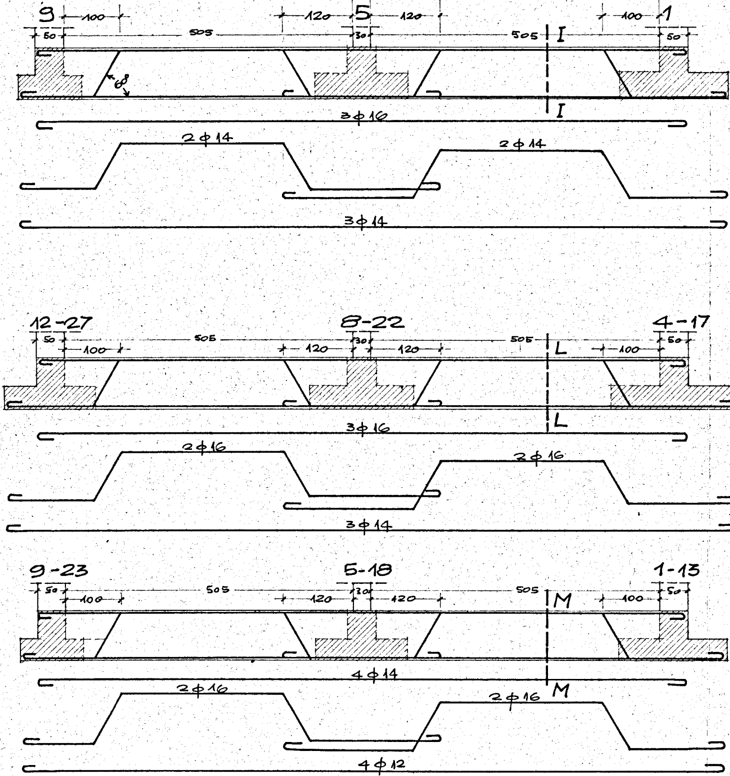

9
100
120
5
120
100
1
50
505
30
505
I
50
60°
I
3ϕ16
2ϕ14
2ϕ14
3ϕ14
12-27
8-22
4-17
50
100
505
120
30
120
505
L
100
50
L
3ϕ16
2ϕ16
2ϕ16
3ϕ14
9-23
5-18
1-13
50
100
505
120
30
120
505
M
100
50
M
4ϕ14
2ϕ16
2ϕ16
4ϕ12

SEZ. A-A -1:20-

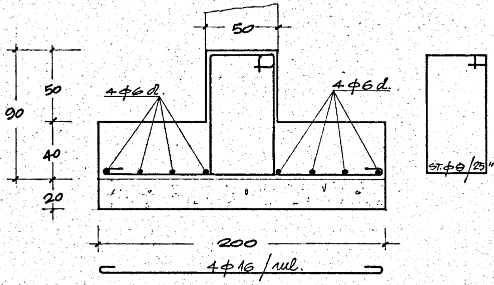
50
4φ6d.
4φ6d.
50
90
40
20
ST.φ8/25"
200
4φ16/ml.

SEZ. B-B -1:20-

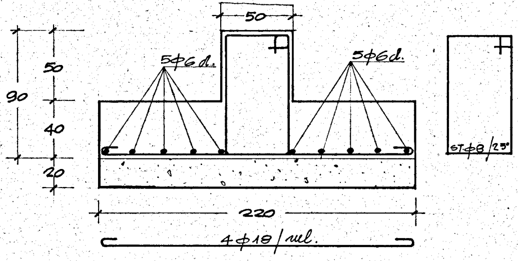
50
5φ6d.
5φ6d.
50
90
40
20
ST.φ8/25"
220
4φ18/ml.

SEZ. C-C -1:20-

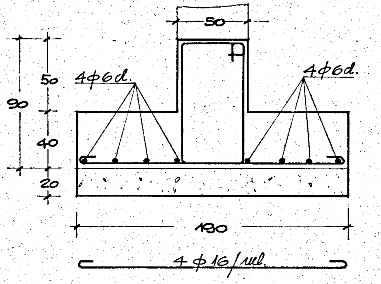
50
4φ6d.
4φ6d.
50
90
40
20
190
4φ16/ml.

SEZ. D-D -1:20-

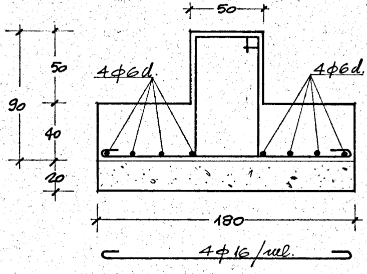
50
4φ6d.
4φ6d.
50
90
40
20
180
4φ16/ml.

SEZ. E-E -1:20-

TRAVE ROVESCIA CENTRALE

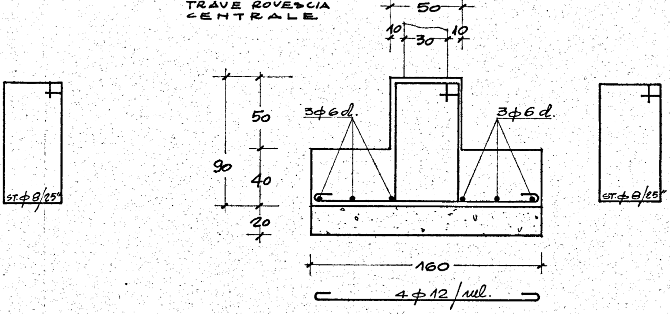
50
10
30
10
50
40
90
20
3φ6d.
3φ6d.
ST.φ8/25"
ST.φ8/25"
160
4φ12/ml.

SEZ. F-F -1:20-

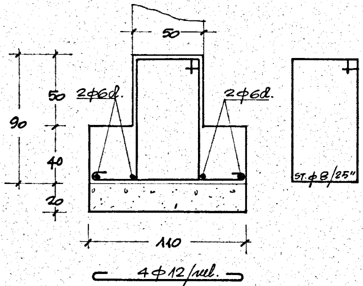
50
50
40
90
20
2φ6d.
2φ6d.
ST.φ8/25"
110
4φ12/ml.

SEZ. G-G -1:20-

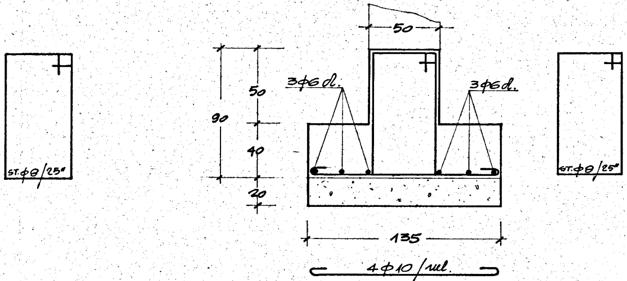
50
50
40
90
20
3φ6d.
3φ6d.
ST.φ8/25"
ST.φ8/25"
135
4φ10/ml.

SEZ. H-H -1:20-

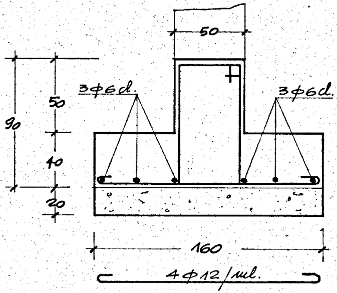
50
50
40
90
20
3φ6d.
3φ6d.
160
4φ12/ml.

SEZ. I-I -1:20-

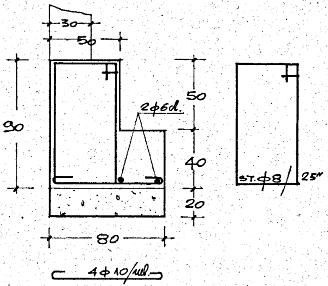
30
50
90
50
2φ6d.
40
20
80
4φ10/ml.
ST.φ8/25"

SEZ. M-M -1:20-

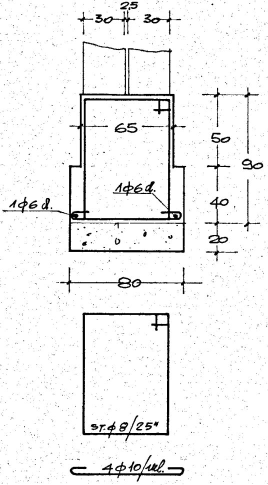
25
30
30
65
50
90
1φ6d.
1φ6d.
40
20
80
ST.φ8/25"
4φ10/ml.

SEZ. L-L -1:20-

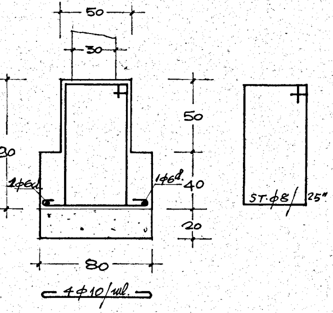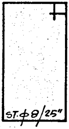
50
30
90
50
1φ6d.
1φ6d.
40
20
80
4φ10/ml.
ST.φ8/25"