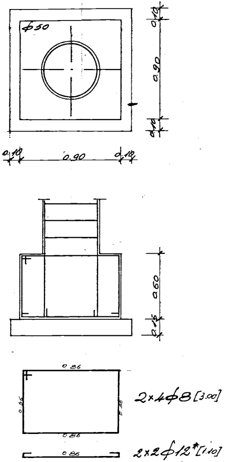
φ50
0.10
0.90
0.10
0.10
0.90
0.10
0.60
0.15
0.86
0.56
0.56
0.86
2×4φ8 [3.00]
0.86
2×2φ12*[1.10]

Plinti N° 1-4-5-6-7-8-9-10-11-12-13-16

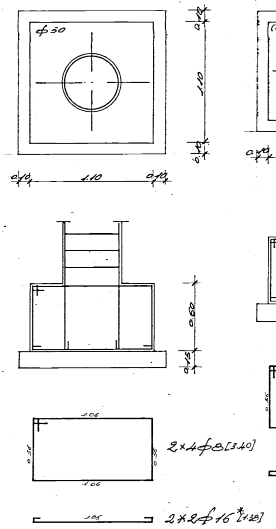
φ50
0.10
1.10
0.10
0.10
1.10
0.10
0.60
0.15
1.06
0.56
0.56
1.06
2×4φ8[3.40]
1.06
2×2φ16*[1.38]

Plinti N° 2-3-19-24-37-45 .

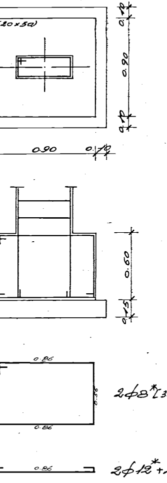
(20×50)
0.10
0.90
0.10
0.10
0.90
0.10
0.60
0.15
0.86
0.56
0.56
0.86
2φ8*[3
0.86
2φ12*+

N.B. I ferri contrassegnati con l

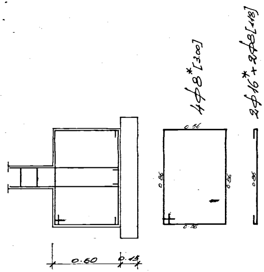
4φ8*[3.00]
2φ16*+2φ8[1.18]
0.56
0.86
0.86
0.86
0.56
0.60
0.15

Plinto n° 15

.00]

4φ8[1.10]

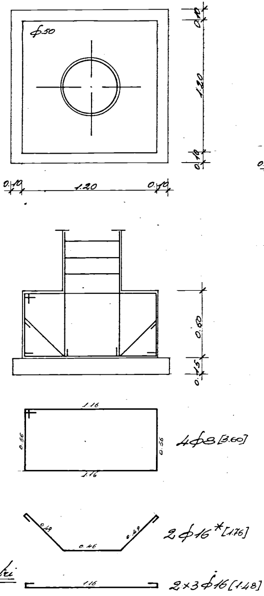
φ50
0.10
1.20
0.10
0.10
1.20
0.10
0.60
0.15
1.16
0.56
0.56
1.16
4φ8[3.60]
0.49
0.46
0.49
2φ16*[1.76]
1.16
2×3φ16[1.48]

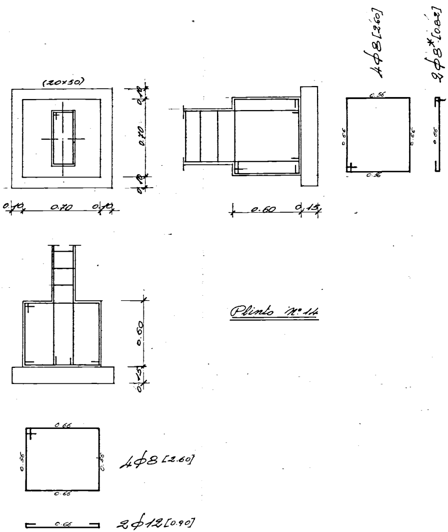
4φ8[2.60]
2φ8*[0.82]
(20×50)
0.10
0.70
0.10
0.10
0.70
0.10
0.56
0.66
0.66
0.56
0.60
0.15
0.50
0.15
0.66
0.56
0.56
0.66
4φ8[2.60]
0.66
2φ12[0.90]

Plinto n° 14

asterisco vanno posti sulla proiezione dei pilastri

Plinti N° 17-18-25-26-30-35-38-39-40-42-43-44

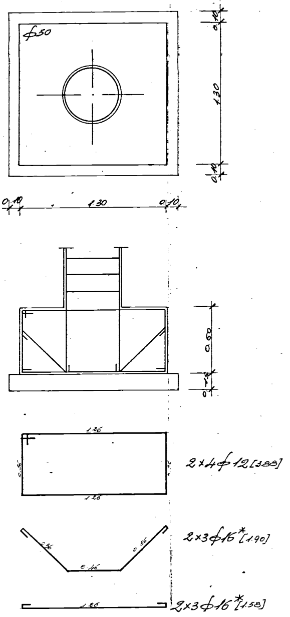
φ50
1.30
0.10
1.30
0.10
0.10
0.10
0.60
0.15
1.26
0.56
1.26
2×4φ12 [388]
0.56
0.46
0.56
2×3φ16* [1.90]
1.26
2×3φ16* [1.58]

Plinti N° 29-36-41

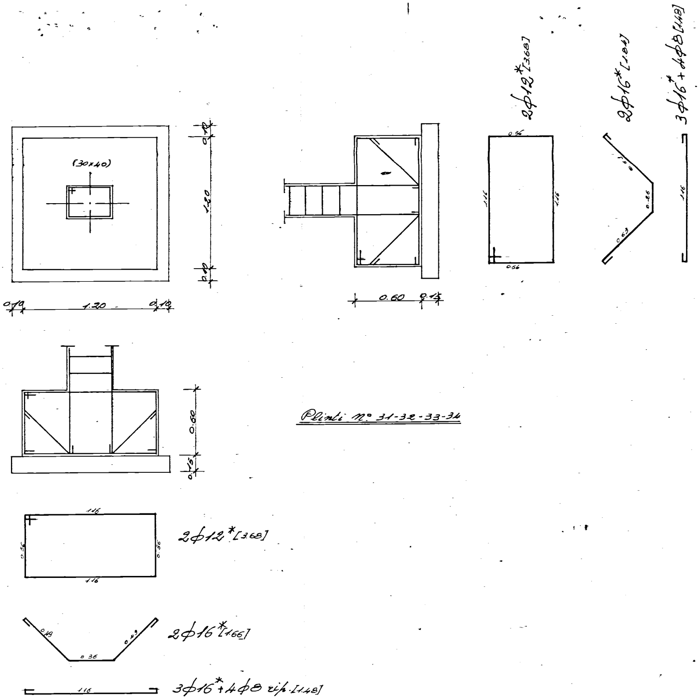
(30×40)
1.20
0.10
0.10
0.10
1.20
0.10
0.60
0.15
0.60
0.15
1.16
0.56
0.56
1.16
2φ12* [3.68]
0.49
0.36
0.49
2φ16* [1.66]
1.16
3φ16*+4φ8 rip. [1.48]
0.56
1.16
1.16
0.56
2φ12* [3.68]
0.63
0.26
0.63
2φ16* [1.04]
1.16
3φ16*+4φ8 [1.48]

Plinti N° 31-32-33-34

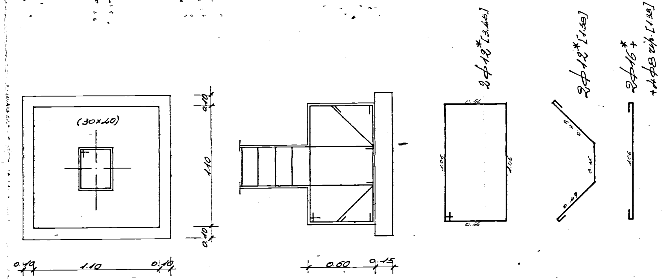

(30×40)
0.10
1.10
0.10
0.10
1.10
0.10
0.60
0.15
2φ12*[3.48]
0.56
1.06
1.06
0.56
2φ12*[1.59]
0.49
0.36
0.49
2φ16* + 4φ8 rip.[1.38]
1.06

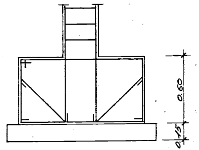

Plinti 20-23

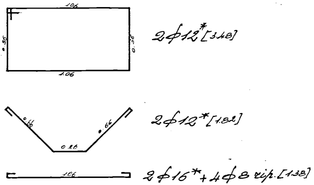

1.06
0.36
0.36
1.06
2φ12*[3.48]
0.66
0.26
0.66
2φ12*[1.82]
1.06
2φ16*+4φ8 rip.[1.38]

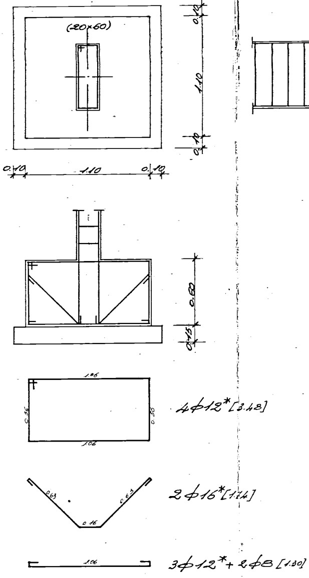

(20×60)
0.10
1.10
0.10
0.10
1.10
0.10
0.60
0.15
1.06
0.36
0.36
1.06
4φ12*[3.48]
0.63
0.16
0.63
2φ16*[1.74]
1.06
3φ12*+2φ8 [1.30]

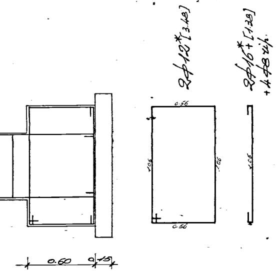
2φ12*[3.48]
2φ16*+[1.28]
+4φ8 r/p
0.56
1.06
0.60
0.15

Plinti 46-21-22-27-28

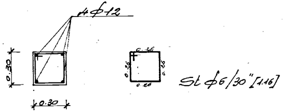
4φ12
0.30
0.30
0.36
0.26
St φ6/30" [1.16]

Armatura cordoli di fondazione

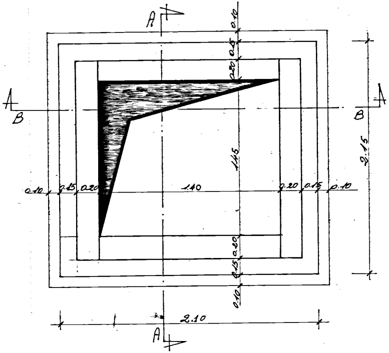
A
A
B
B
0.10
0.15
0.20
1.45
0.20
0.15
0.10
2.15
0.10
0.15
0.20
1.40
0.20
0.15
0.10
2.10

Pianta piastra di fondazione ascensore

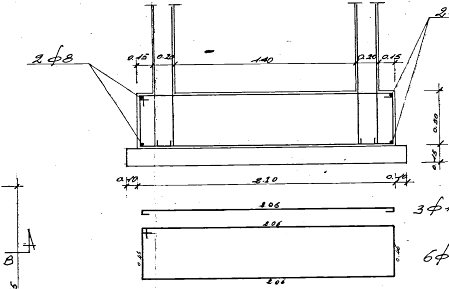
2φ8
0.15
0.20
1.40
0.20
0.15
0.50
0.15
0.10
2.10
0.10
2.06
3φ
2.06
0.45
2.06
6φ

Sezione B-B

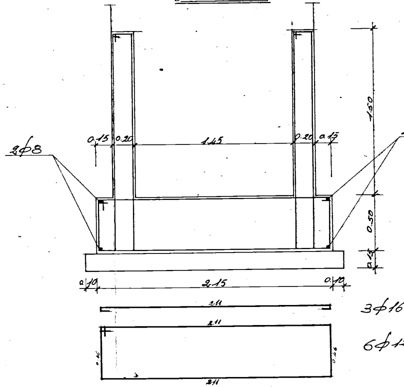
2φ8
0.15
0.20
1.45
0.20
0.15
1.50
0.50
0.15
0.10
2.15
0.10
2.11
3φ16
2.11
0.46
2.11
6φ

Sezione A-A

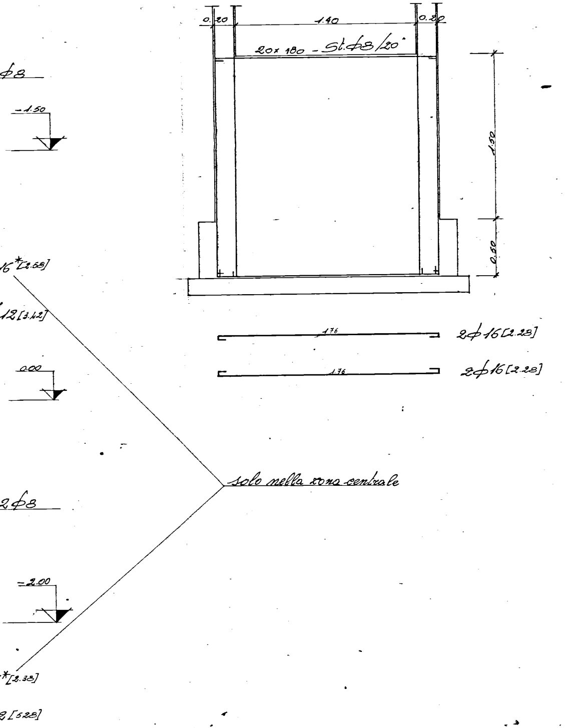
0.20
1.40
0.20
20x180 - St.φ8/20"
φ8
-1.50
1.50
0.50
16*[2.58]
12[3.42]
1.76
2φ16[2.28]
1.76
2φ16[2.28]
0.00
solo nella zona centrale
2φ8
-2.00
*[2.33]
2[5.28]

A. Giannotti

GESTIONE CASE LAVORATORI
(legge 14.2.963 n° 60)

COOPERATIVA Nº

stazione appaltante:
i.a.c.p.

ALLOGGI PRENOTATI DALLA COOPERATIVA "S. ANTONIO CASA E FAMIGLIA" - S.VITO DEI NORMANNI

data: 10 '69
aggiornamento
aggiornam.
aggiornam.

2s

ARMATURE DI FONDAZIONI

Ferro AQ 50-60
CEM. 600/3 Q.li

archivio

note

PROGETTAZIONE CORRENTE

DR.ARCH. FORTUNATO PIGNATELLI - Brindisi, Via Imp.Costantino, 42(23588)

controllo

visto