CASE POPOLARI IN S. PIETRO VERNOTICO - LOTTO 2°

SCALA 1:100
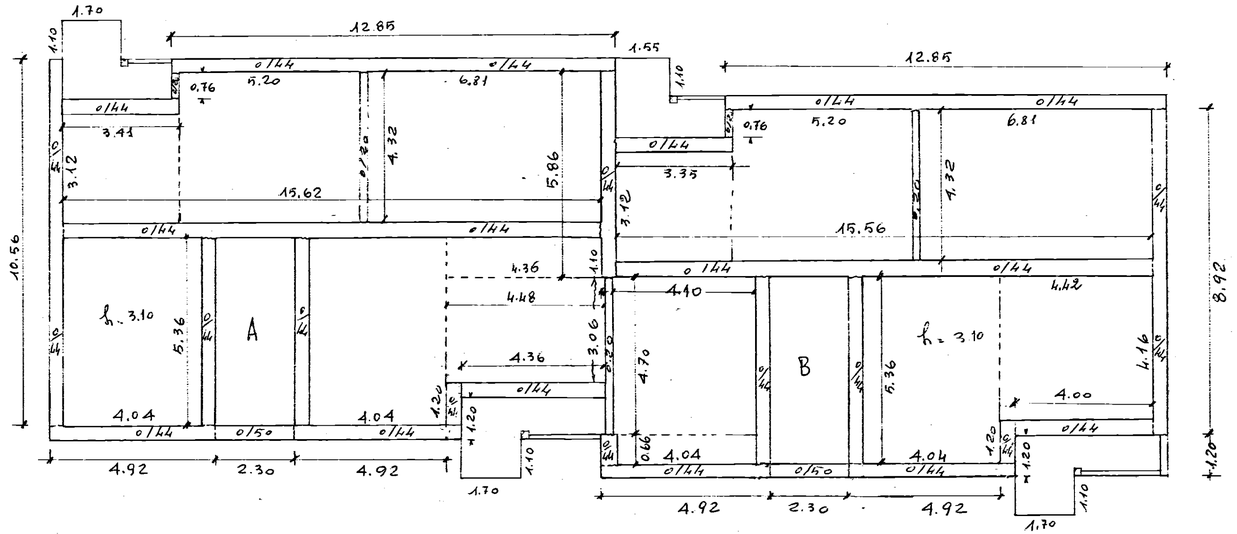
PIANTA MURATURE 2° PIANO