consorzio ravennate	LAVORO GESCAL LEGGE 14-2-1963 n° 60	n° 66-67
	COSTRUZIONE DI ALLOGGI IN FRANCAVILLA FONTANA - BRINDISI	data 6-10-66
	FABBRICATI C. D.	disegn. ZACCARELLI. L.
	St. Appalt. I.A.C.P. BRINDISI	visto
tav. 3	Coop. CONSORZIO RAVENNATE COOPERATIVE PRODUZIONE LAVORO	scala 1/e'

A.C.E.R. UFFICIO TECNICO
Dr. Ing. Zaccarelli Lamberto

cemento 730 ferro A.q. 50

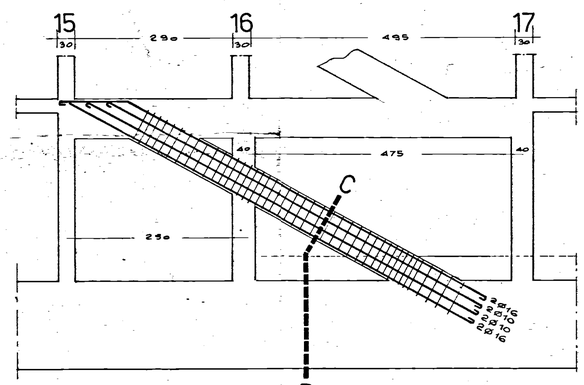

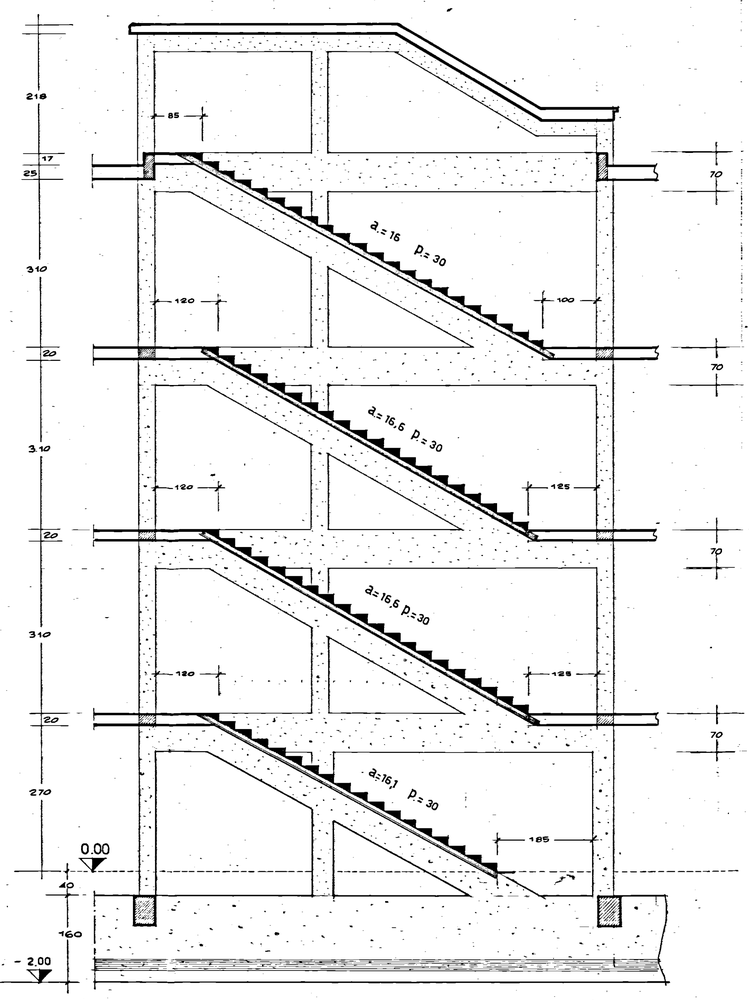

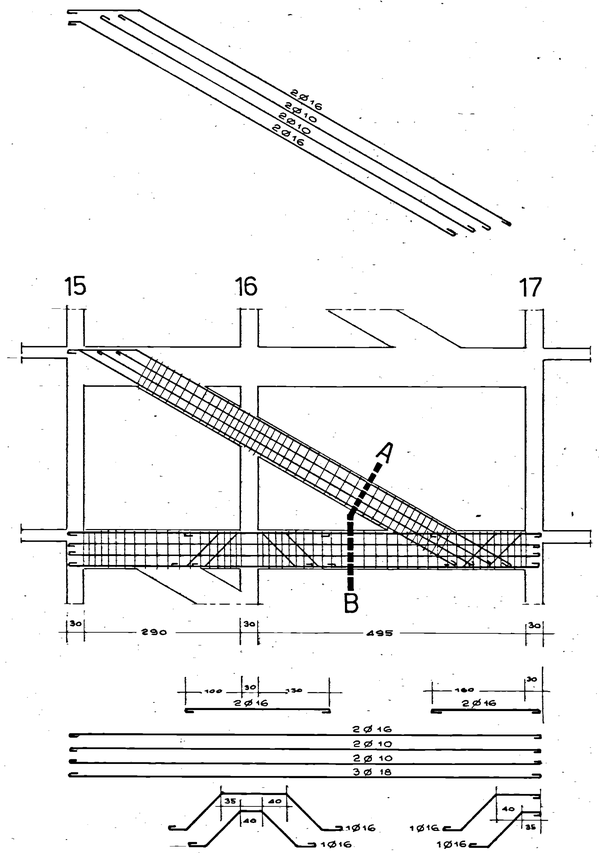

SEZ. A • B 1:20

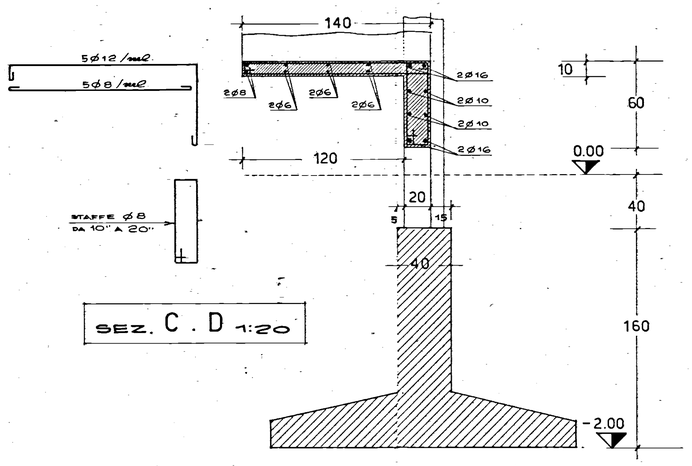

SEZ. C . D 1:20

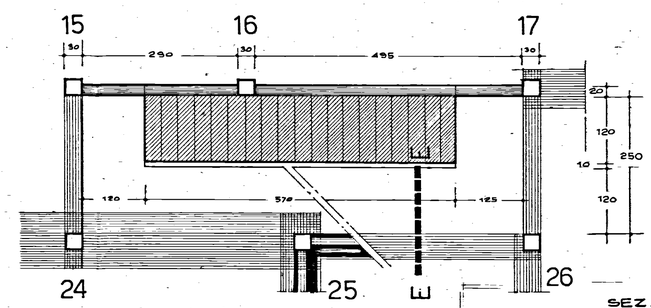

SEZIONE E PIANTA 1:50

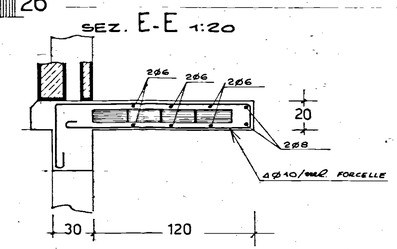
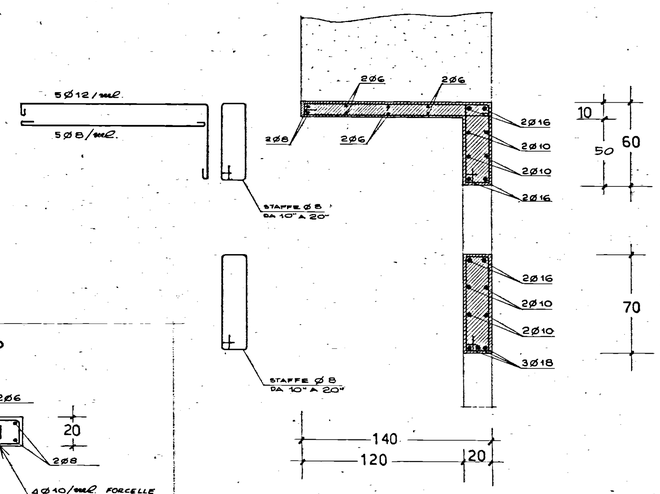
SEZ. E-E 1:20