10/1 9	C.E.P. BRINDISI
	QUARTIERE COORDINATO RIONE "PARADISO"
Cenn. 958	LOTTO 10 - FABBRICATO 1 - (ESECUTIVO)
RAPP. 1:1	NODI DI FINESTRA A TELAIO

PROGETTISTI

Prof. Arch. Mario De Renzi - Capogruppo
Dott. Arch. Roberto Nicolini
Dott. Arch. Raffaele Contigiani
Dott. Arch. Marino Lambardi
Dott. Arch. Antonio De Sando
Dott. Arch. G. Campos Venuti

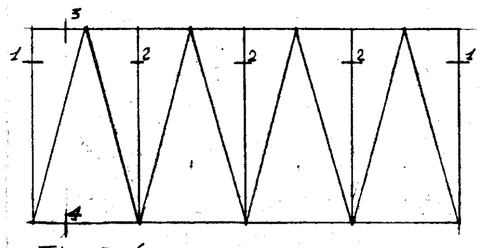

Tipo 5 (scala)
L.V = m. 2.00 x 0.89
L.N = m. 2.00 x 0.83

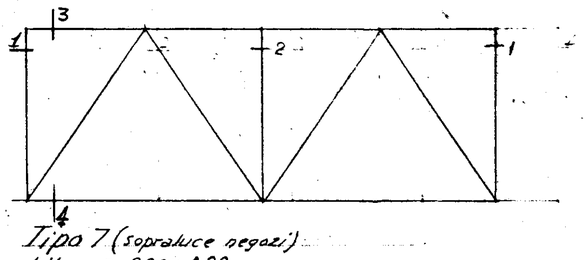

Tipo 7 (sopraluce negozi)
L.V. = m. 2.20 x 0.80
L.N. = m. 2.10^5 x 0.69^3

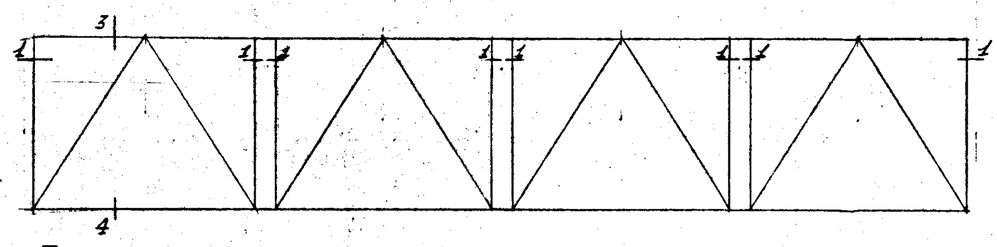
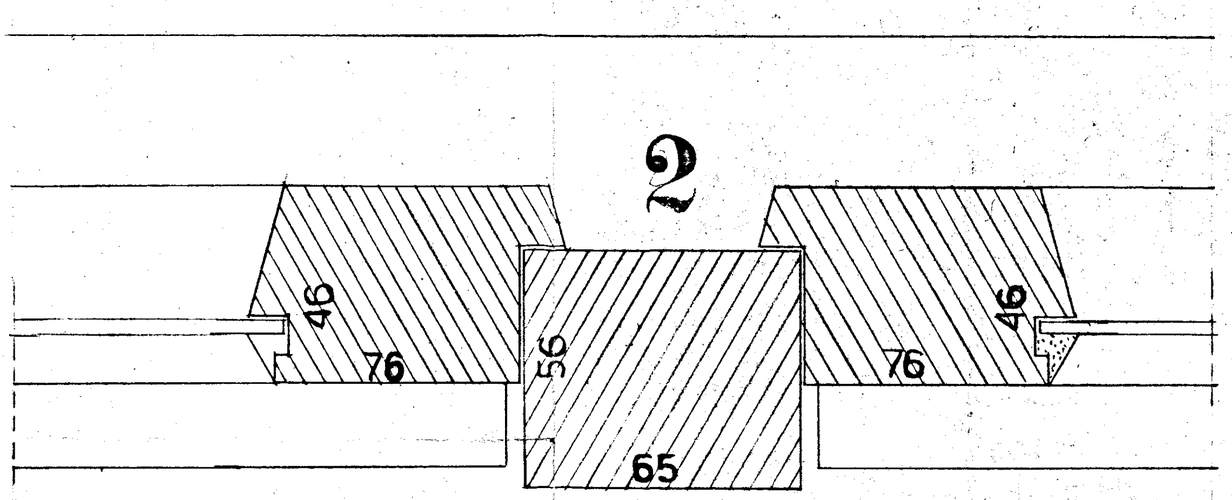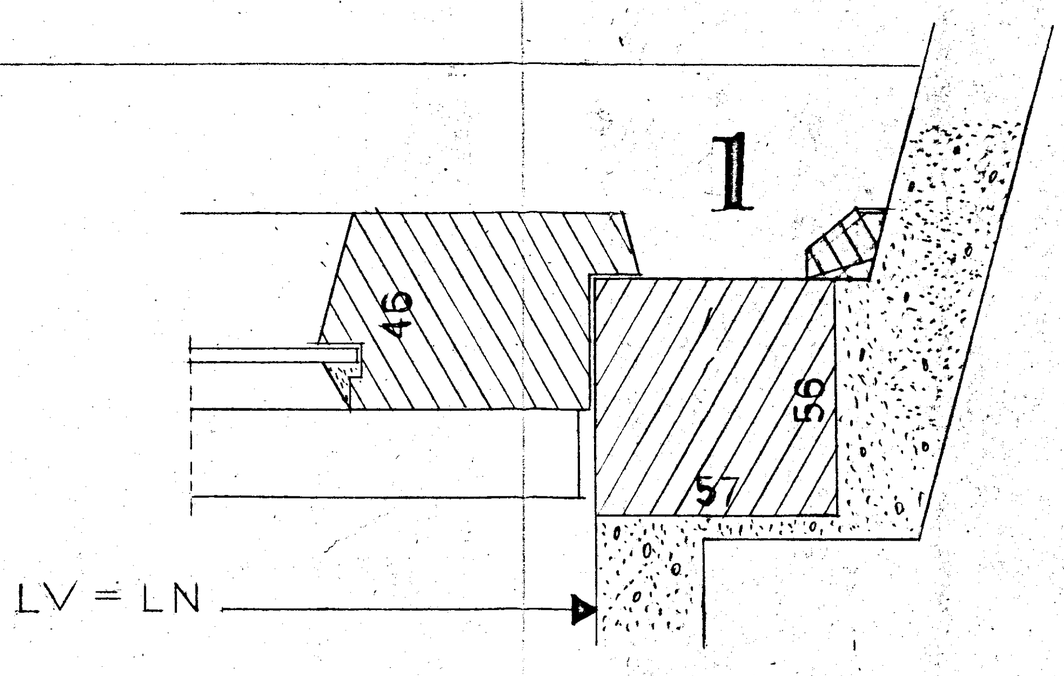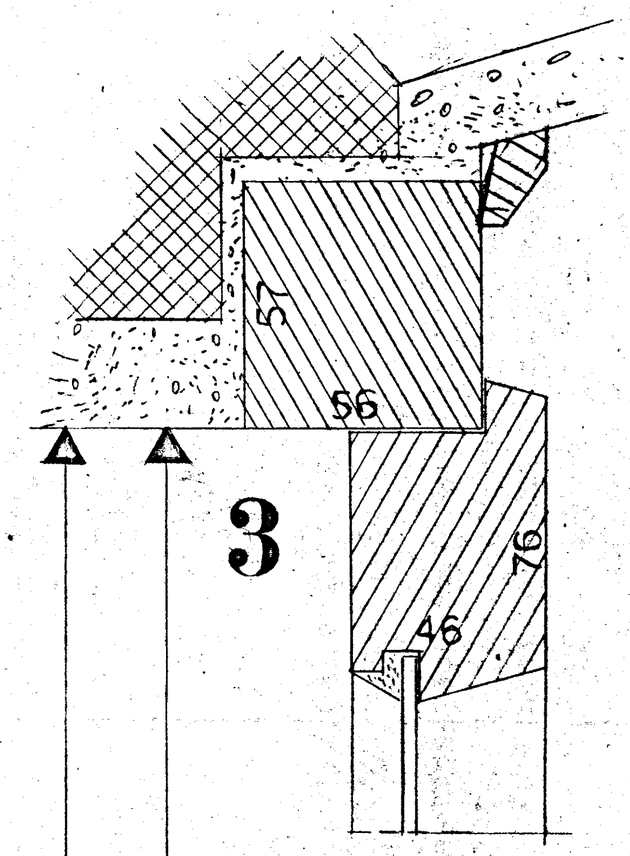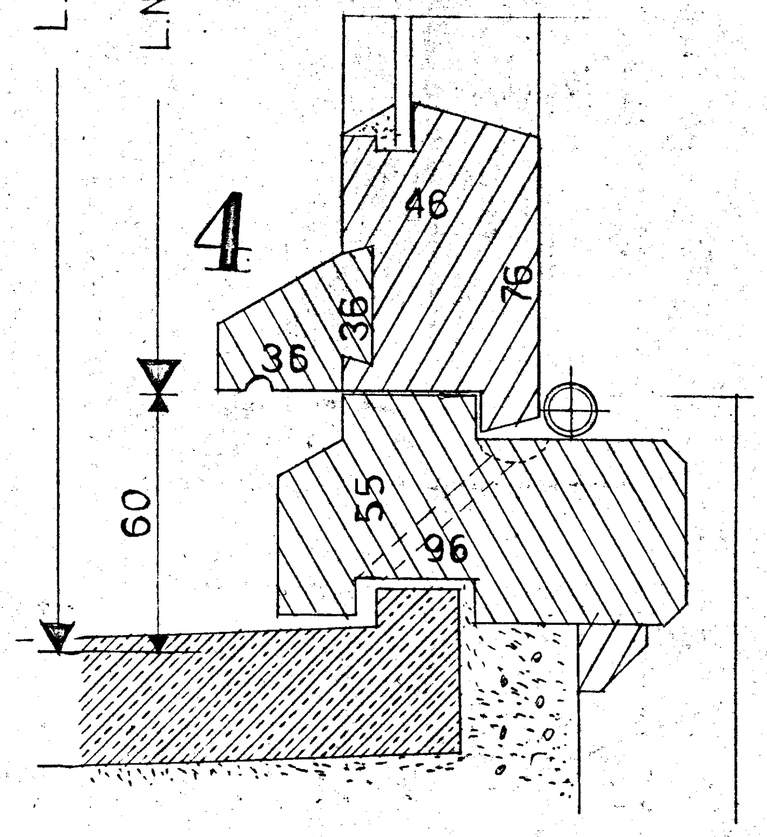
Tipo 8 (sopraluce negozi)
L.V. (ogni elemento) = 0.875 x 0.80
L.N. " " = 0.78 x 0.69^3