Istituto Autonomo Case Popolari
per la Provincia di Bologna
Costruzione di un Padiglione per Laboratori
Nuovi Ingressi in Via [illegible]

Scala 1:250

Piano Rialzato

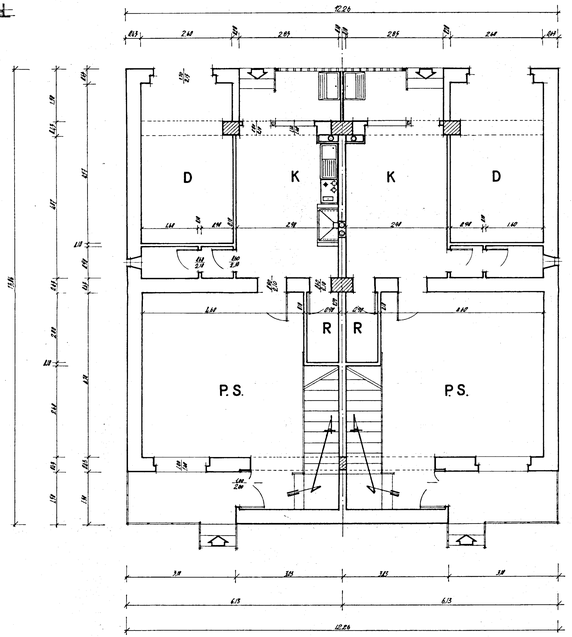

Piano Primo

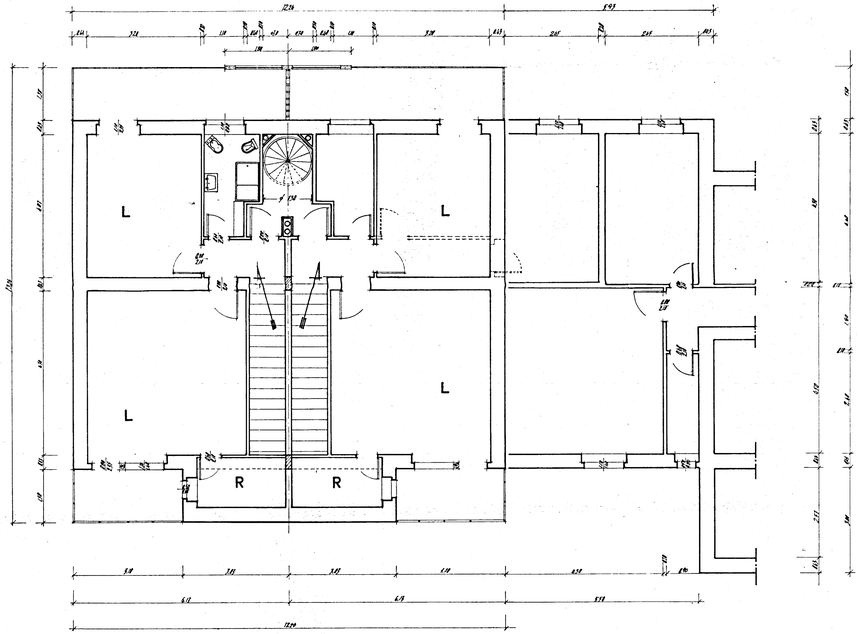
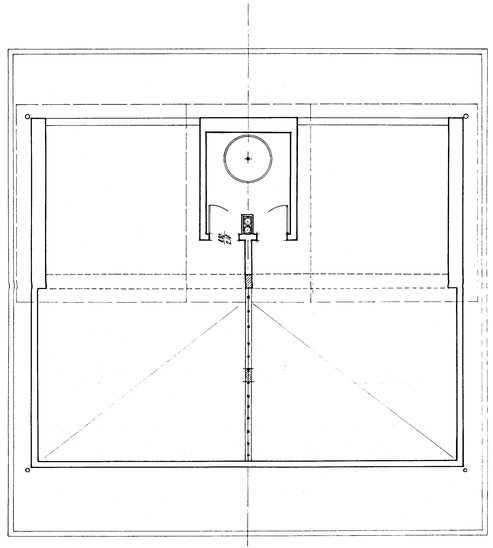
Pianta Tetto