Travi del telaio del prospetto lato scala (piani scantinato, rialzato, primo e secondo) - Sezione Longitudinale - Scala 1:25

STUDIO TECNICO
Dr. Ing. G. PANZUTI
PROGETTI DI COSTRUZIONI
EDILI, STRADALI, IDRAULICHE
CONSULENZE
LATIANO (Brindisi)

CORRADO PIER MARCELLO
Costruzioni Edili - Stradali - Idrauliche
ORIA (Brindisi)
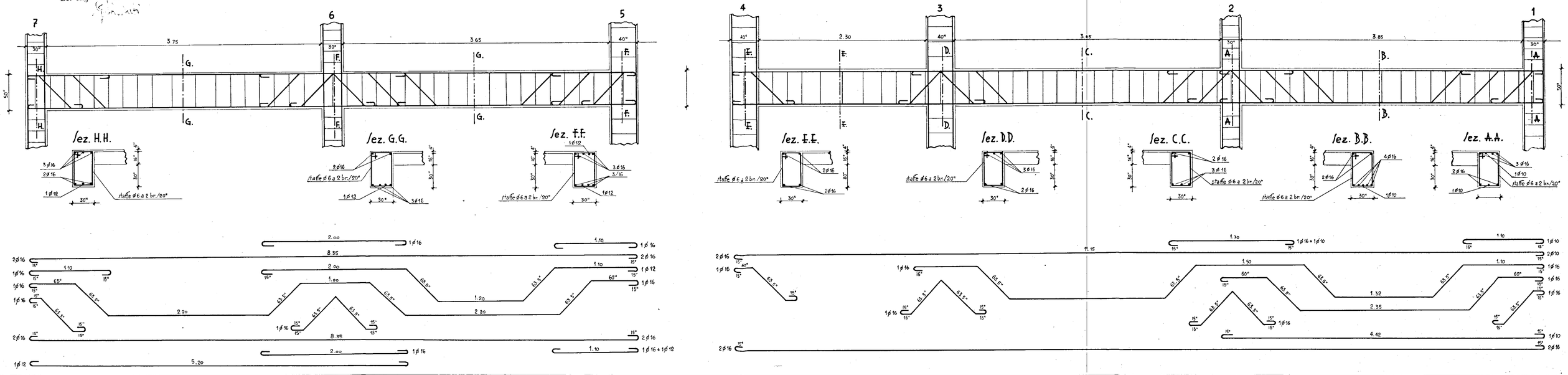
Dr. Ing. Giovanni Panzuti