PLINTO A

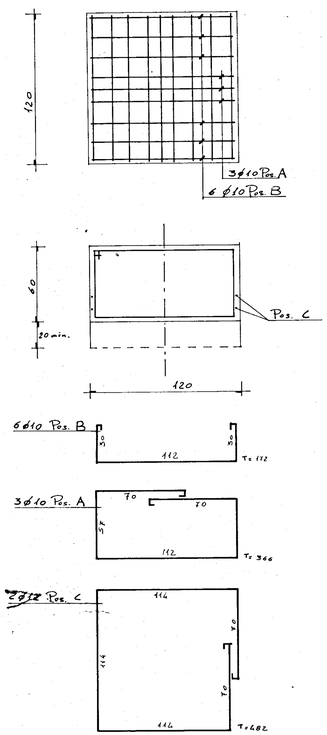

PLINTO B

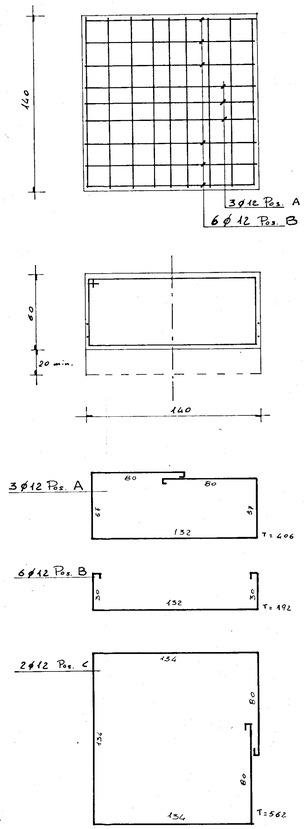

PLINTO C

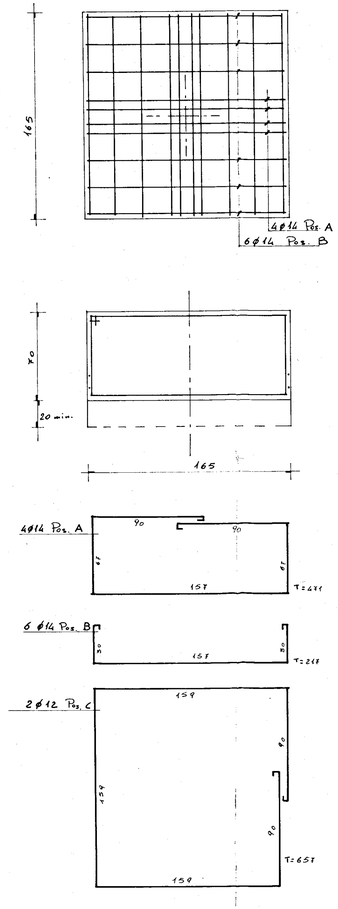

PLINTO D

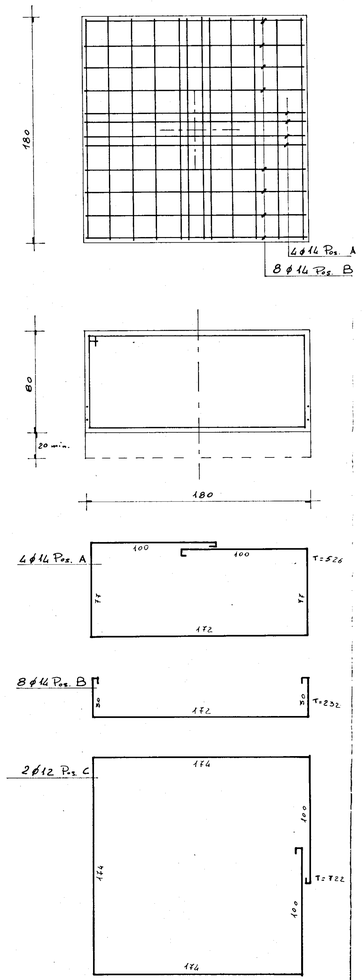

PLINTO E
ANNULLATO

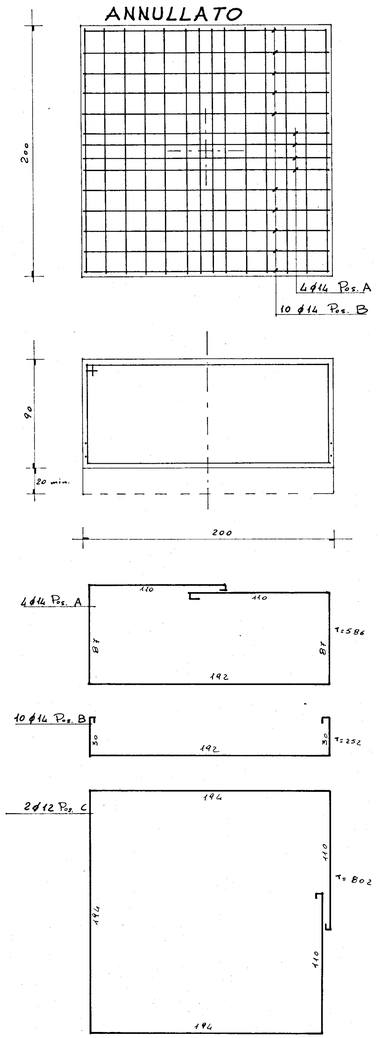

PLINTO F

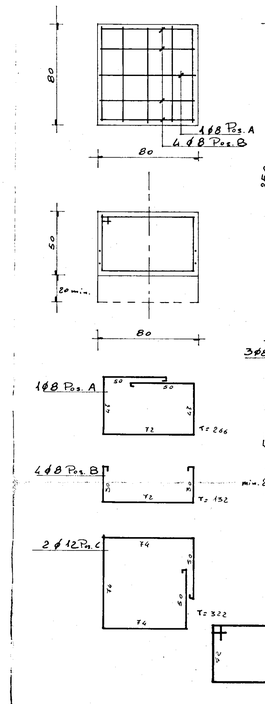

PLINTO G
ANNULLATO

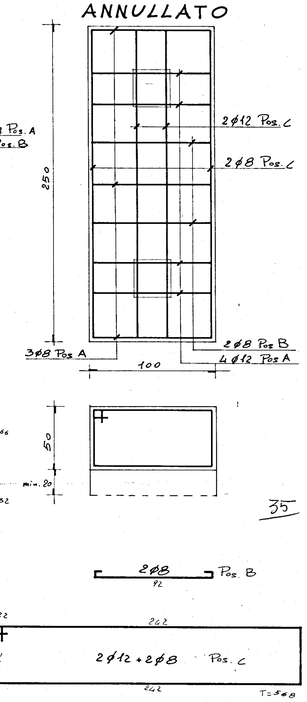

PRESCRIZIONI:
CONGLOMERATO R'bk 250
ACCIAIO TONDO FeB 32

NB.: I TAGLI T SONO AL NETTO DELLA LUNGHEZZA DEI GANCI

G studio gruppo 5
-progettazione - urbanistica - interni - calcolo-
- corso garibaldi 53 - tel. 24047-24048 - brindisi -

progetto: ALLOGGI POPOLARI IN FASANO (Br)
FABBRICATO 26 - [redacted]

data: MARZO '80

oggetto: ARMATURA PLINTI

scala: 1 : 20

conglomerato classe R 250 dosato a 3 q.li/mc di cemento tipo R 325

Acciaio Fe B 32K

tav. n° 2

C.A. ING. ALDO SOLIMINI

d.l. ING. ANTONIO LONGO