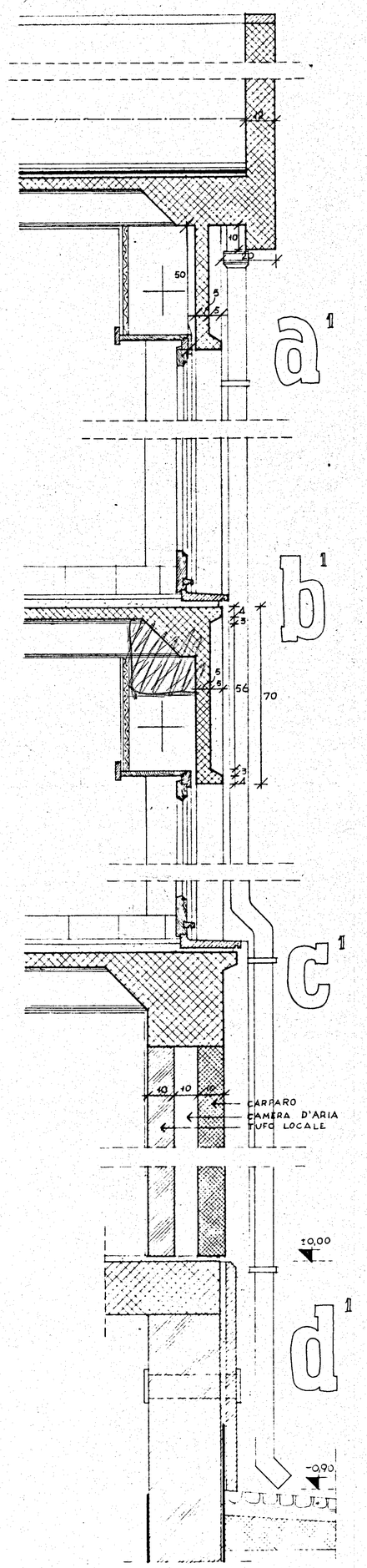

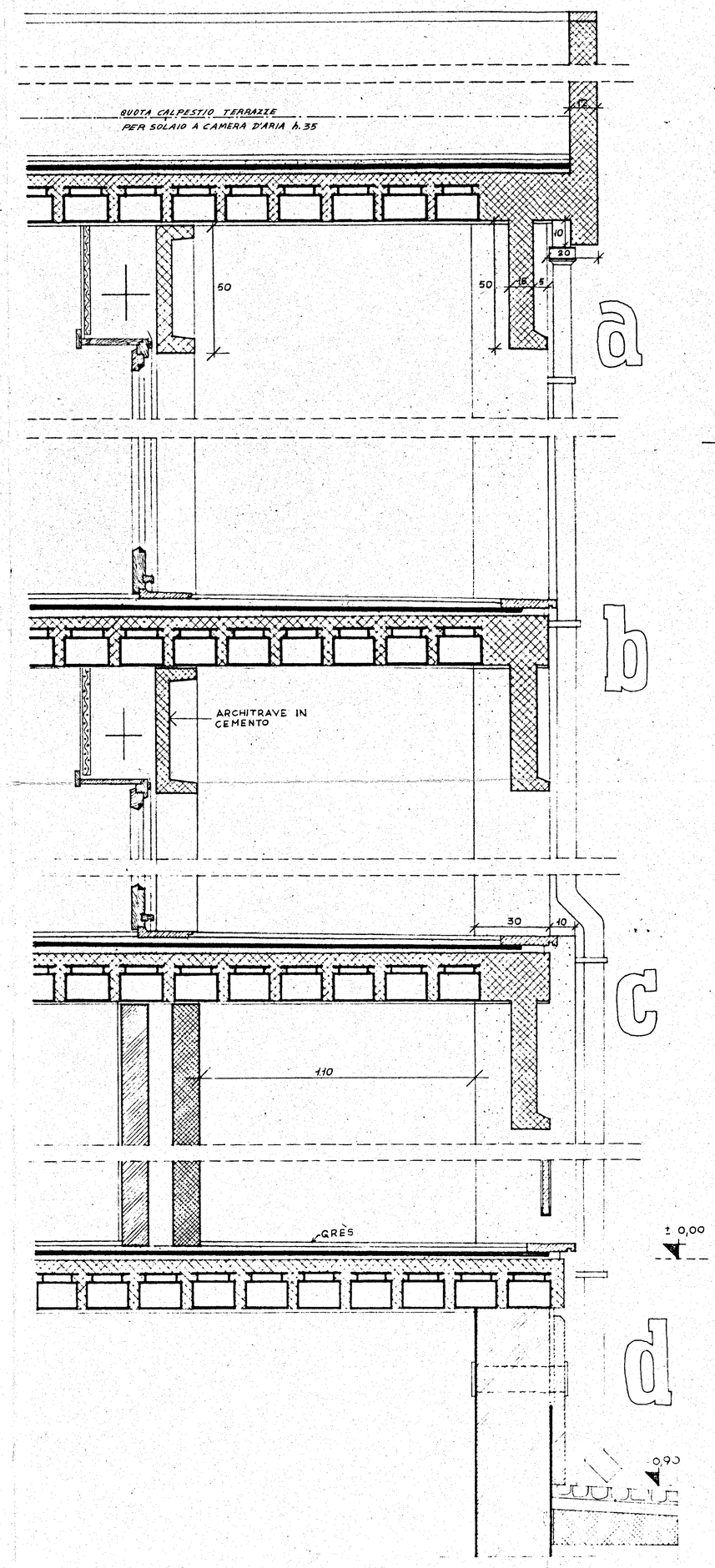

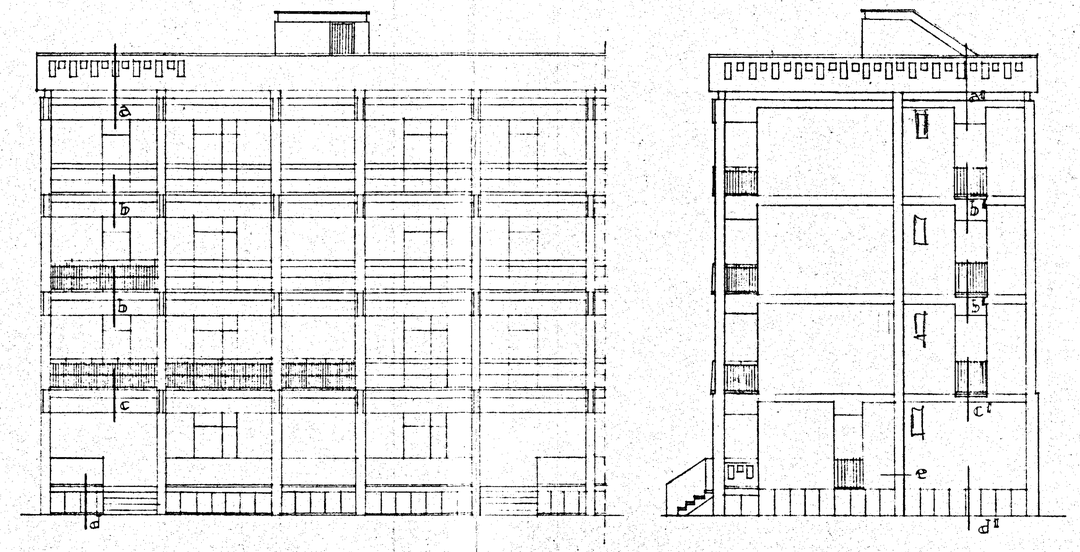

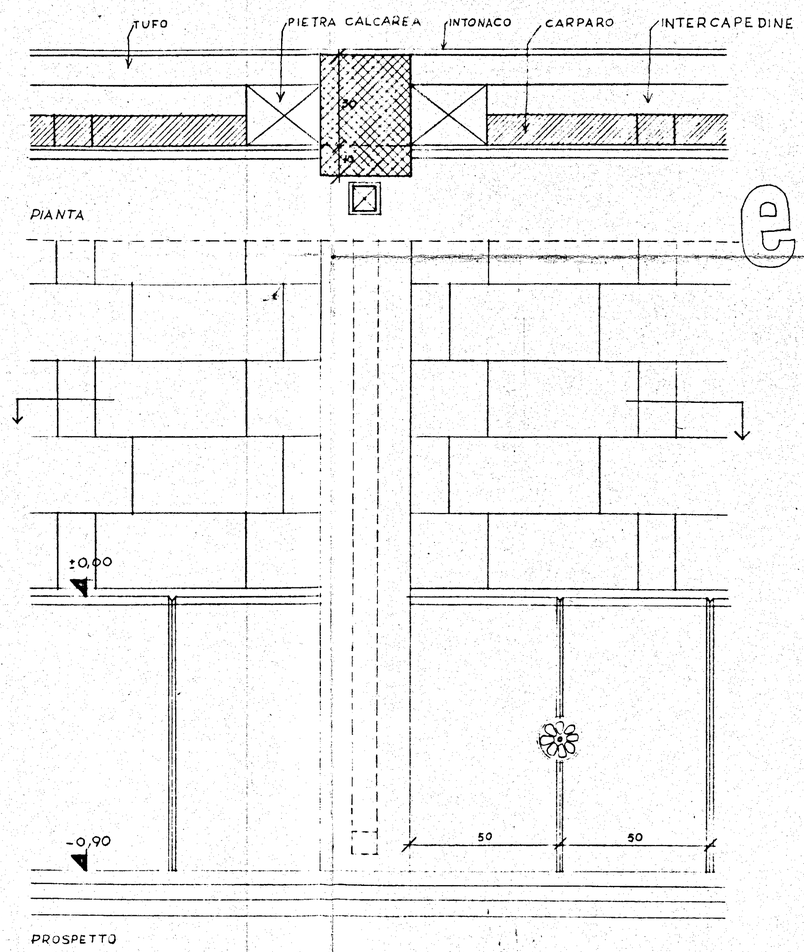

STUDIO ARCHITETTI INGEGNERI - ROMA, 33 VIA RUBICONE	
QUARTIERE-INA - CASA- IN LOCALITA' COMMENDA * BRINDISI * ISTITUTO AUTONOMO CASE POPOLARI	data 20, 9, 1957. aggiorr. 22-10-1957
SEZIONI PARTICOLARI VALIDE PER GLI EDIFICI 4, 6, 8, 10. (TIPO A) scala 1:10	tav. n° 101 b
progettisti ARCH. CARLO CHIARINI C. GRUPPO ARCH. ANTONINO - ING. B. DE ROSSI ARCH. M. GIRELLI - ING. L. POTT. — I.F.D.P.	sostituisce il disegno n° 101