GESTIONE CASE LAVORATORI LEGGE 14•2•1963 N. 60	ART. 15/3	I. A. C. P. STAZIONE APPALTANTE – BRINDISI –
BRINDISI	fabbricato sociale coop.va **G. D'ORIA**	rapp. 1 :
PARTICOLARI INFISSI		
PROGETTISTA E DIRETTORE LAVORI	DOTT. ING. GIUSEPPE MARASCO	TAV. N. 13

Dott. Ing. GIUSEPPE
VIA SA[illegible] 47 - Tel. 25840

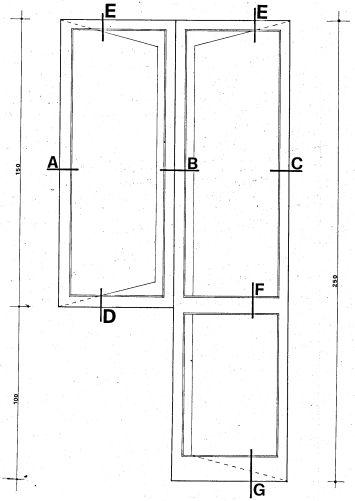

150
100
250
E
E
A
B
C
D
F
G

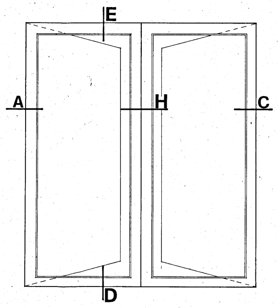

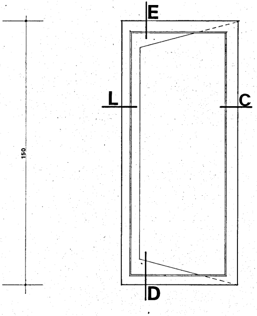

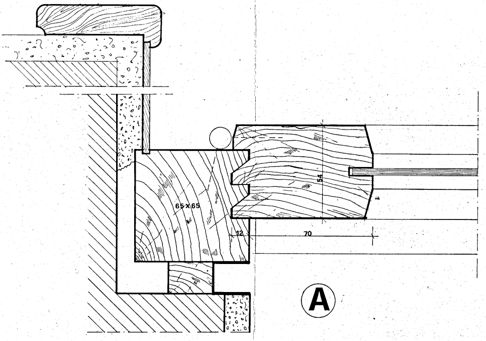
65x65
54
12
70
A

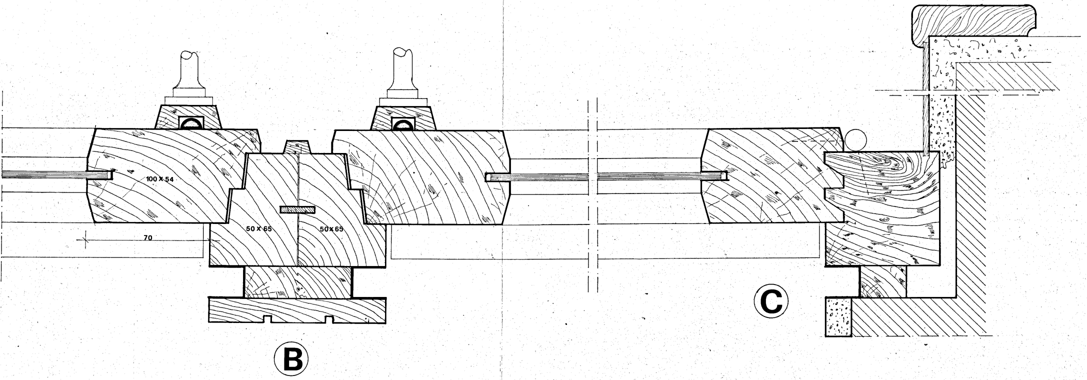
100 X 54
70
50 X 65
50X65
B
C

D

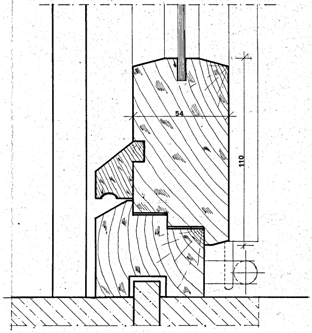

E

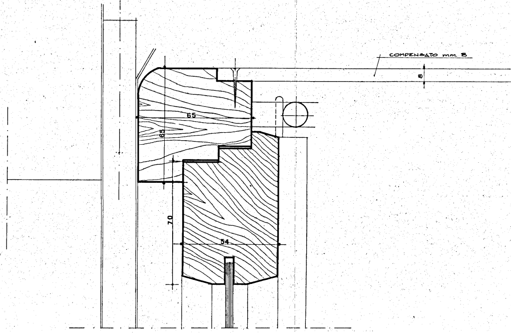
COMPENSATO mm. 8
8
65
65
70
54

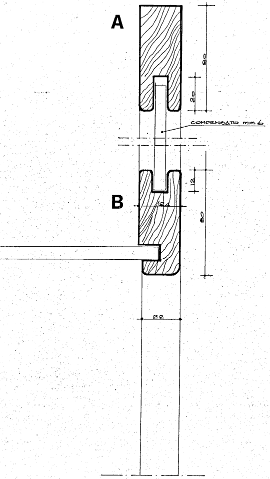
A
80
20
COMPENSATO mm.6
B
24
12
80
22

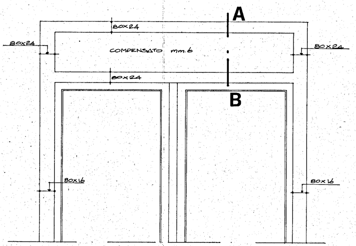
A
80x24
80x24
COMPENSATO mm.6
80x24
80x24
B
80x16
80x16

F

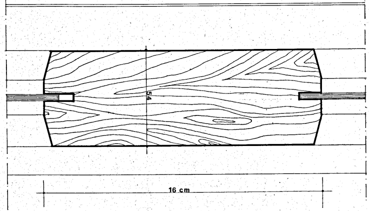

G

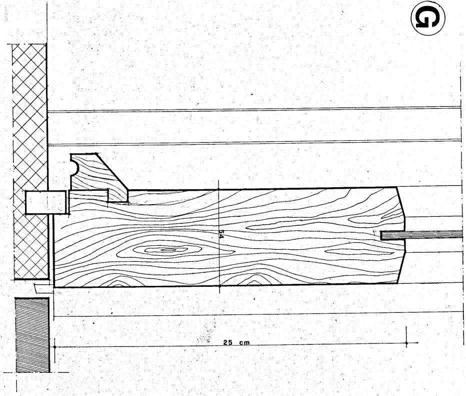

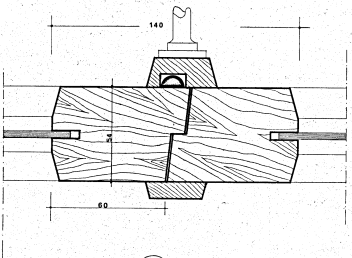

H

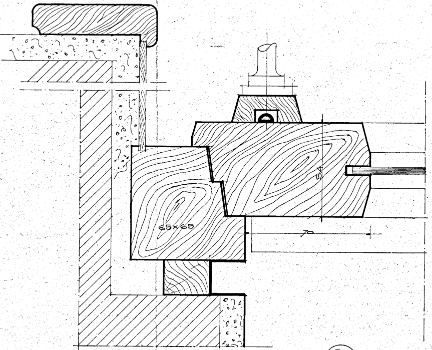

L

BUSSOLA SENZA VETRI

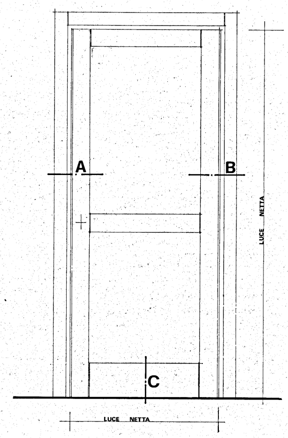
A
B
C
LUCE NETTA
LUCE NETTA

BUSSOLA CON VETRI

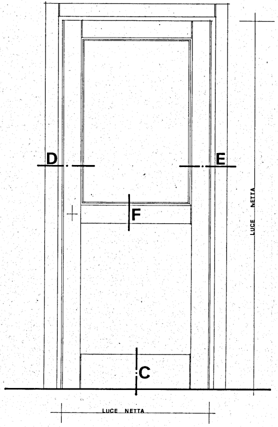
D
E
F
C
LUCE NETTA
LUCE NETTA

STRUTTURA BUSSOLA SENZA VETRO

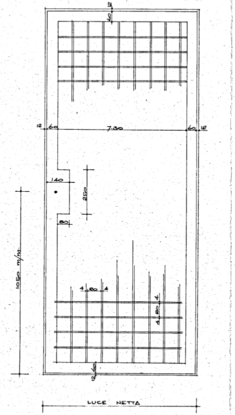
12
60
12 60
7.30
60 12
140
250
80
1050 m/m
4 80 4
4
80
4
12 60
LUCE NETTA

STRUTTURA BUSSOLA CON VETRO

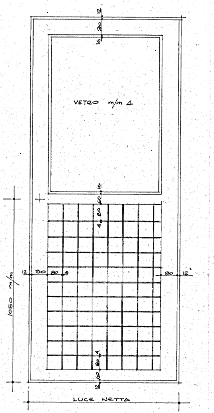
12
90
16
VETRO m/m 4
16
60
80
4
1050 m/m
12
90
80
4
90
12
4
80
60
12
LUCE NETTA

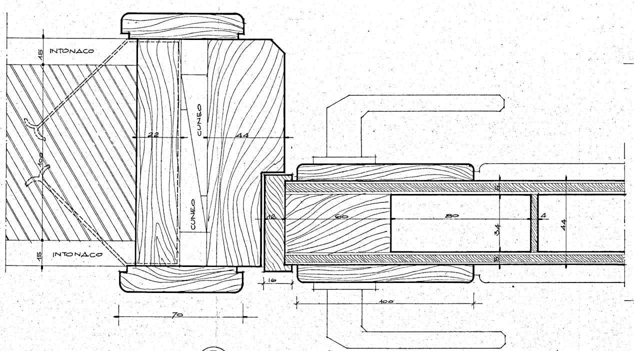
15
INTONACO
100
22
CUNEO
44
CUNEO
15
INTONACO
12
60
80
4
34
5
5
44
16
100
70

A

C

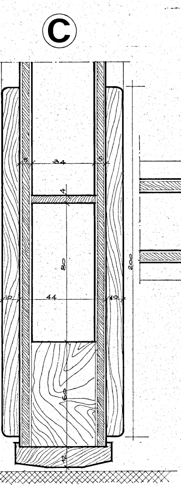
5
34
5
4
80
44
10
10
60
12
200

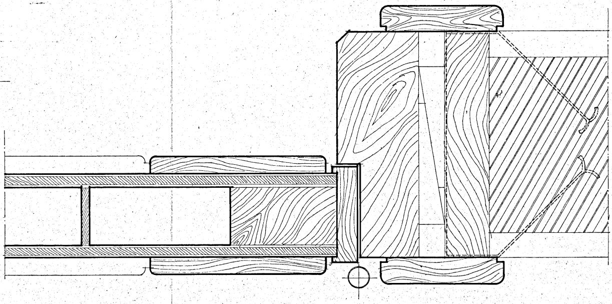

B

N.B : IL NIDO D'APE E' COSTITUITO DA LISTELLI IN ABETE DELLO SPESSORE DI m/m. 4 CON MAGLIA DI m/m. 80x80.–

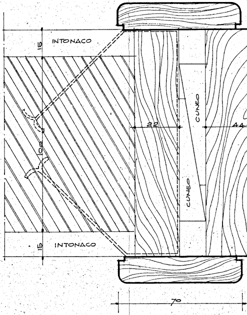
15
INTONACO
15
INTONACO
100
22
44
CUNEO
CUNEO
70

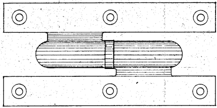

PER OGNI BUSSOLA N° 3 CERNIERE IN OTTONE

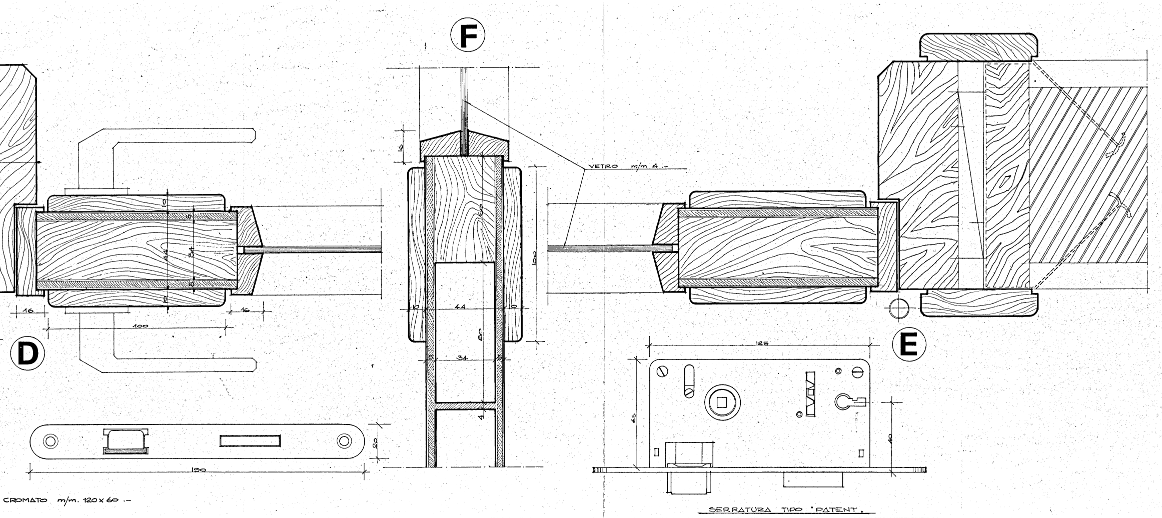
F
VETRO m/m 4 .-
16
100
10
44
10
60
80
34
4
16
100
16
44
34
D
E
190
20
125
65
40
CROMATO m/m. 120 x 60 .-
SERRATURA TIPO "PATENT"

PORTONCINO INGRESSO ALLOGGI

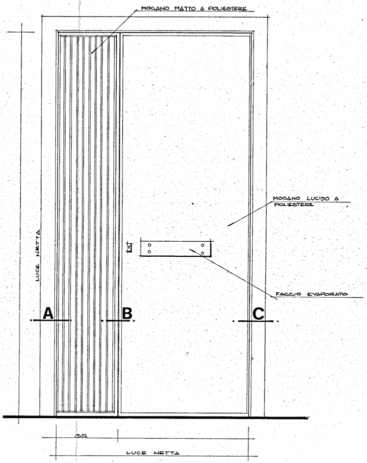
MOGANO MATTO A POLIESTERE
MOGANO LUCIDO A POLIESTERE
FACCIO EVAPORATO
LUCE NETTA
A
B
C
35
LUCE NETTA

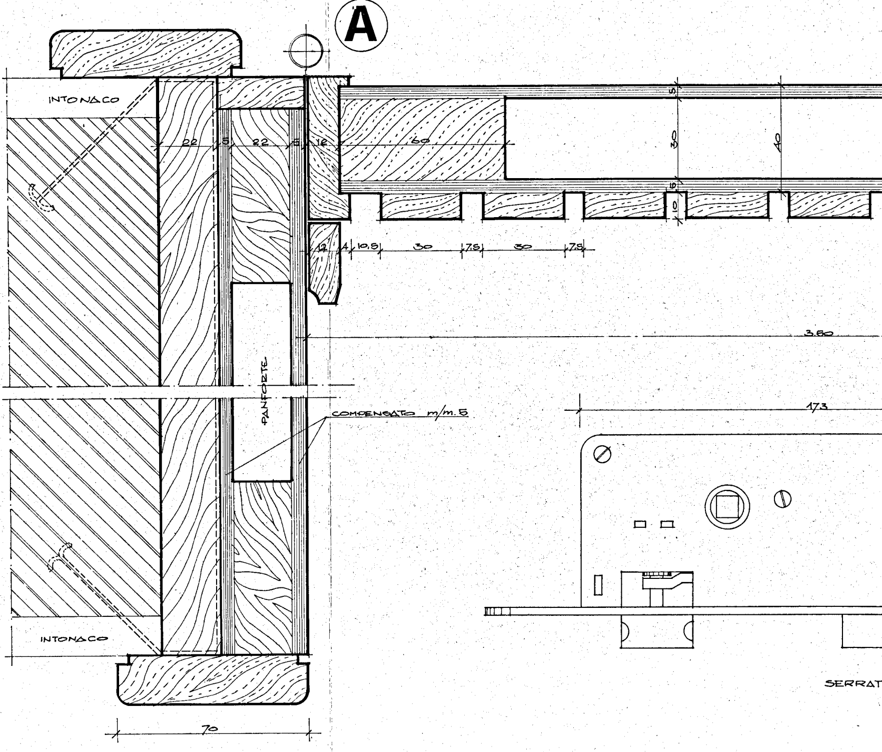
A
INTONACO
22
5
22
5
12
60
5
30
40
10
10
12
4
10.5
30
7.5
30
7.5
3.60
PANFORTE
COMPENSATO m/m.5
17.3
INTONACO
70
SERRAT

SERRATURA YALE AD INFILARE

B

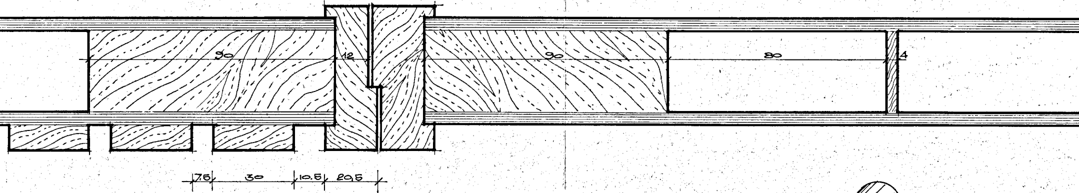
90
12
90
80
4
7.5
30
10.5
20.5

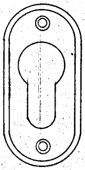

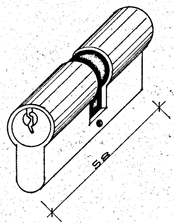

DOPPIO CILINDRO YALE
PER SERRATURE AD INFILARE m/m 58.—

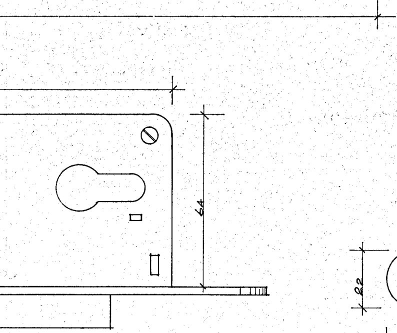

URA YALE

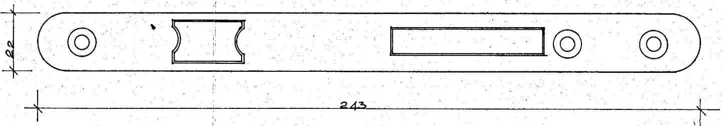

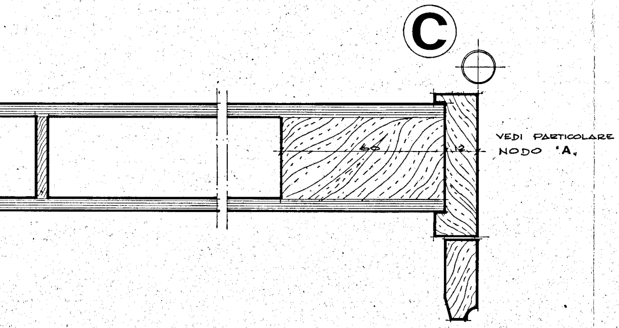
C
60
12
VEDI PARTICOLARE
NODO "A"

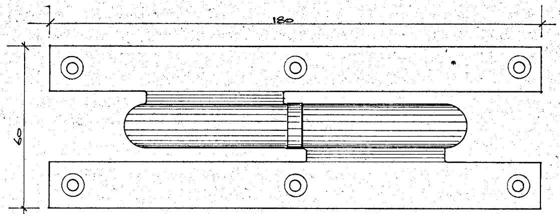

PER OGNI PORTA D'INGRESSO N° 4 CERNIERE IN OTTONE CROMATO

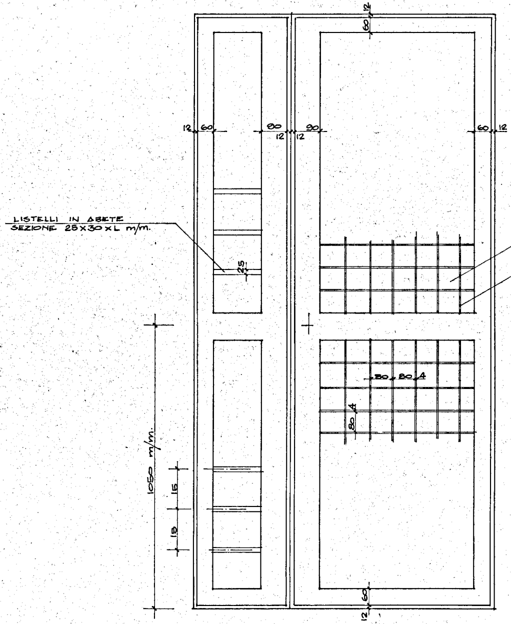
LISTELLI IN ABETE
SEZIONE 25X30XL m/m.
25
12
60
80
12
12
90
60
12
80
80
4
80
4
1050 m/m.
15
18
60
12

STRUTTURA PORTONCINO INGRESSO AL

STRUTTURA MAGLIA 80X80 m/m.

LISTELLI IN ABETE
SEZIONE 4X30XL m/m

LOGGI

PORTA ALLA MERCANTILE E PORTONCINI

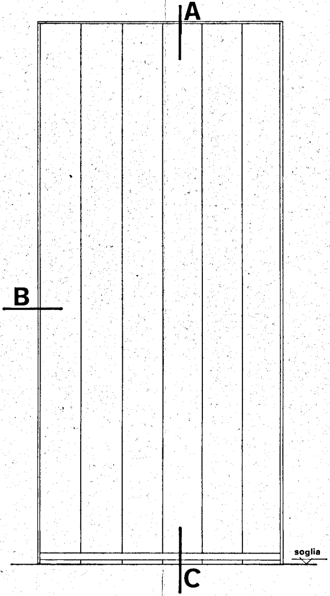

PROSPETTO ESTERNO

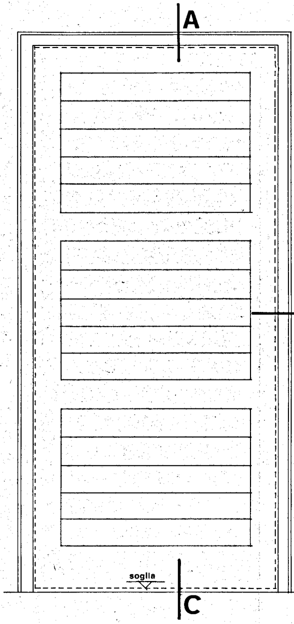

PROSPETTO INTERNO

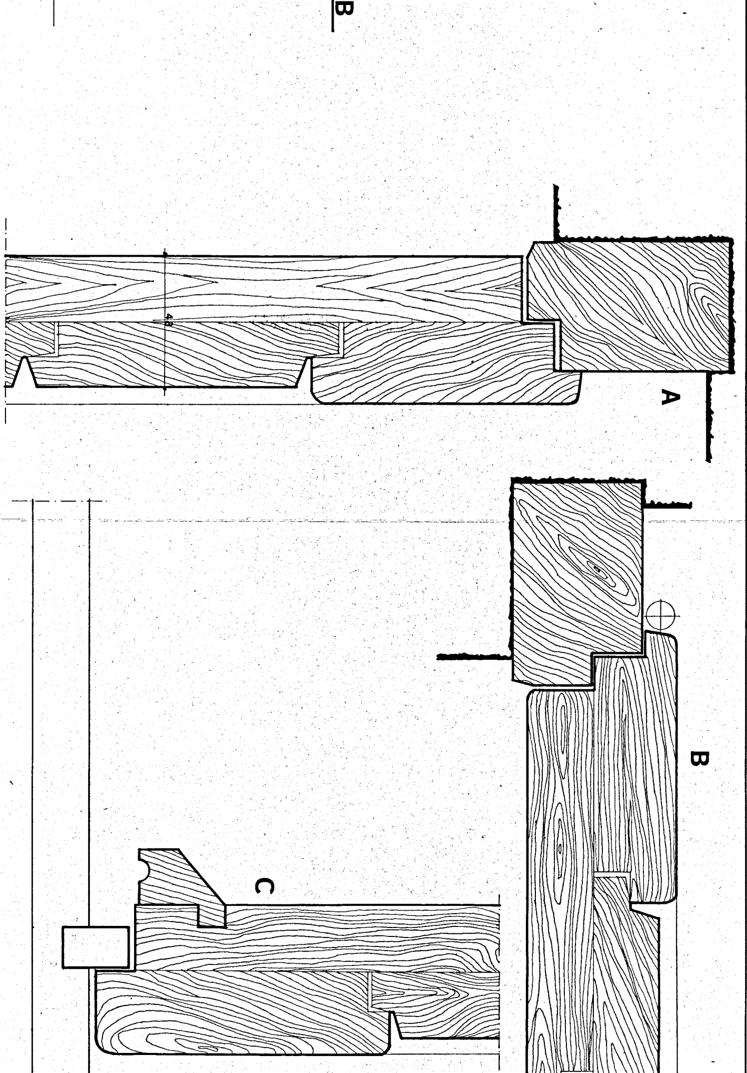

PORTONE INGRESSO

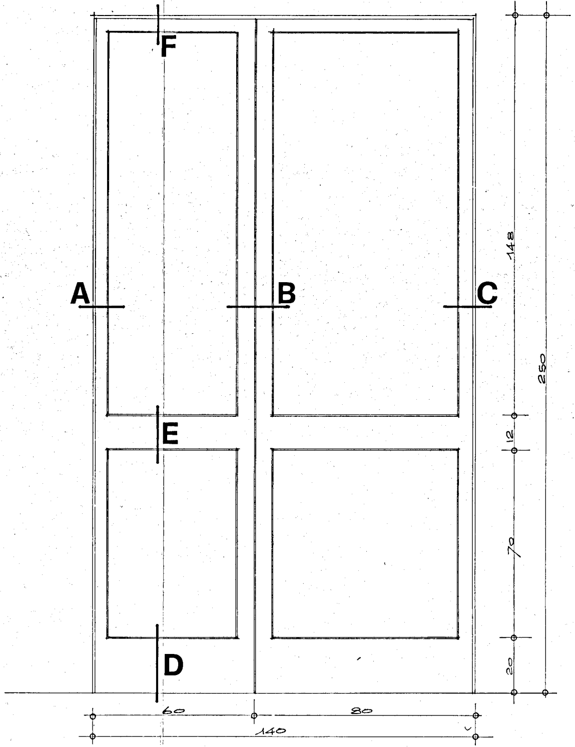

F
A
B
C
E
D
148
250
12
70
20
60
80
140

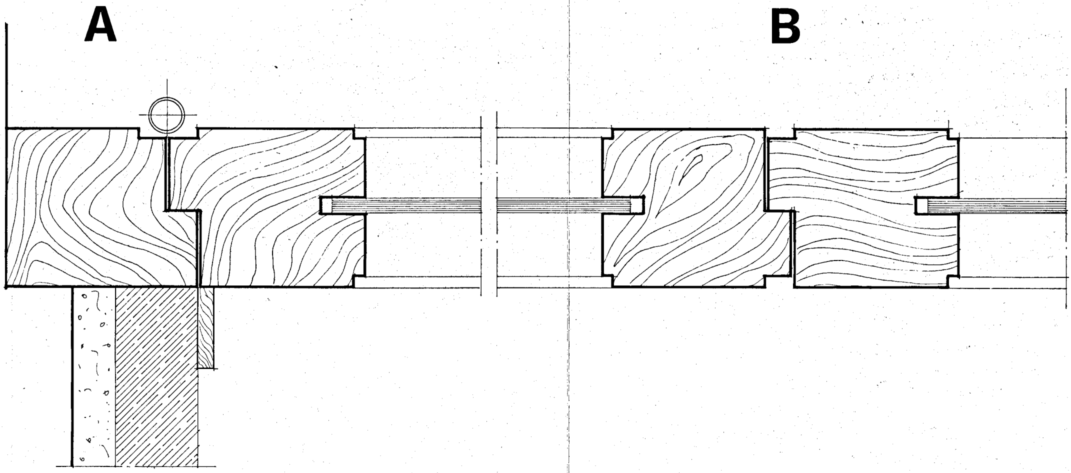

C

vedi nodo "A"

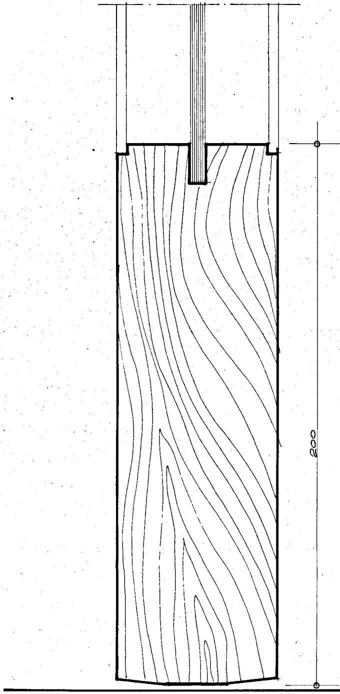

D

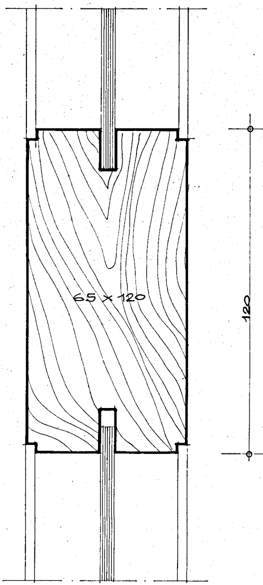

E

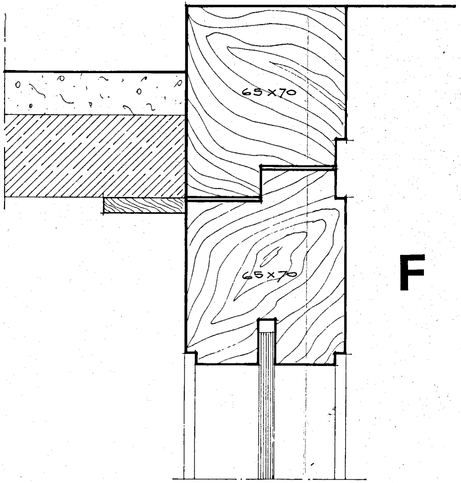
65x70
65x70

F