ISTITUTO AUTONOMO CASE POPOLARI PER LA PROVINCIA DI BRINDISI

TIPO DI RINGHIERE

(OSTUNI)

RINGHIERA PER BALCONI E VERANDE

SCALA 1:10

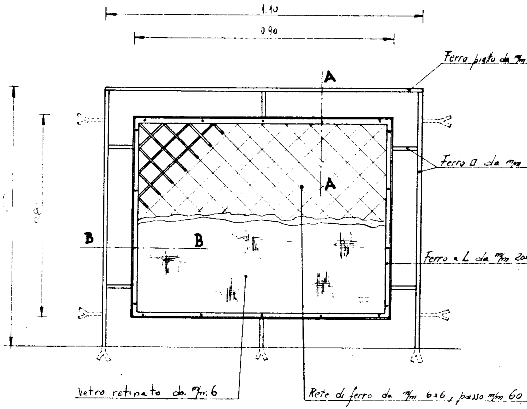
1.10
0.90
A
A
B
B
Ferro piatto da m/m
Ferro ☐ da m/m
Ferro a L da m/m 20
Vetro retinato da m/m 6
Rete di ferro da m/m 6x6, passo m/m 60

SEZ. BB

SCALA 1:1

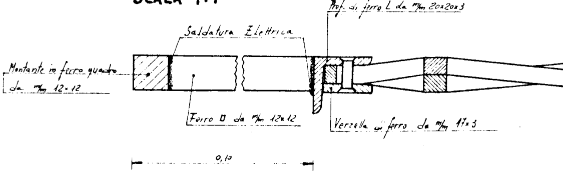
Prof. di ferro L da m/m 20x20x3
Saldatura Elettrica
Montante in ferro quadro da m/m 12×12
Ferro ☐ da m/m 12x12
Verzella di ferro da m/m 17x3
0,10

SEZ. AA
SCALA 1:1

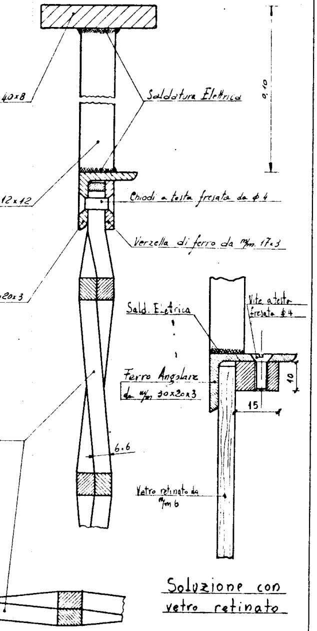
40x8
Saldatura Elettrica
0.10
12x12
Chiodi a testa fresata da ϕ 4
Verzella di ferro da m/m 17x3
20x3
Sald. Elettrica
Vite a testa fresata ϕ 4
Ferro Angolare da m/m 30x20x3
10
15
6.6
Vetro retinato da m/m 6

Soluzione con vetro retinato

RINGHIERA PER SCALE
SCALA 1:20

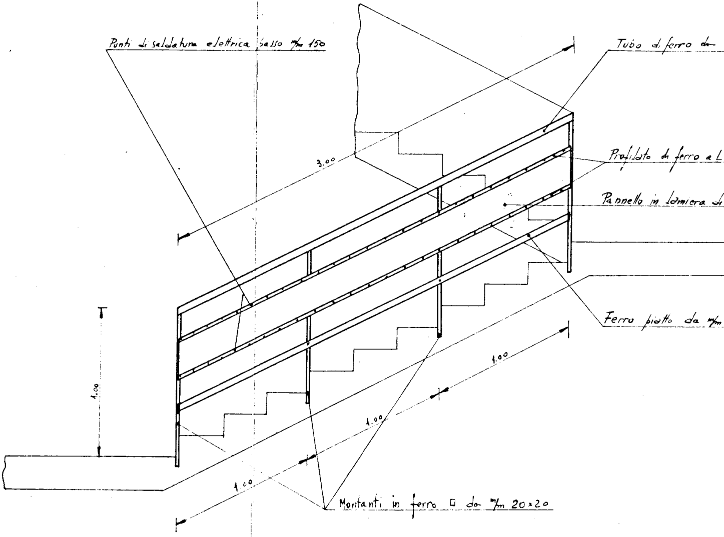
Punti di saldatura elettrica passo m/m 150
Tubo di ferro da
3.00
Profilato di ferro a L
Pannello in lamiera di
Ferro piatto da m/m
1.00
1.00
1.00
1.00
Montanti in ferro □ da m/m 20x20

PARTICOLARE MONTANTE - SCALA 1:1

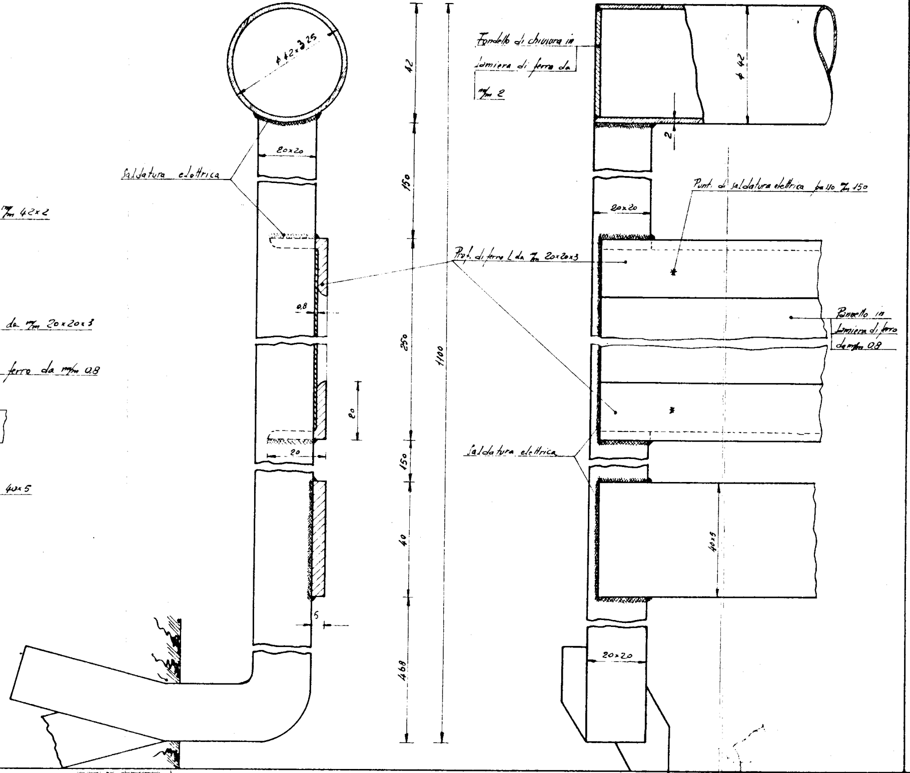
m/m 42x2
da m/m 20x20x3
ferro da m/m 0.8
40x5
ϕ 42x3.25
Saldatura elettrica
20x20
0,8
20
20
5
42
150
250
150
40
468
1100
Fondello di chiusura in
lamiera di ferro da
m/m 2
ϕ 42
2
Punti di saldatura elettrica passo m/m 150
20x20
Prof. di ferro L da m/m 20x20x3
Pannello in
lamiera di ferro
da m/m 0.8
Saldatura elettrica
40x5
20x20

RINGHIERA PER BALCONI E VERANDE
SCALA 1:10

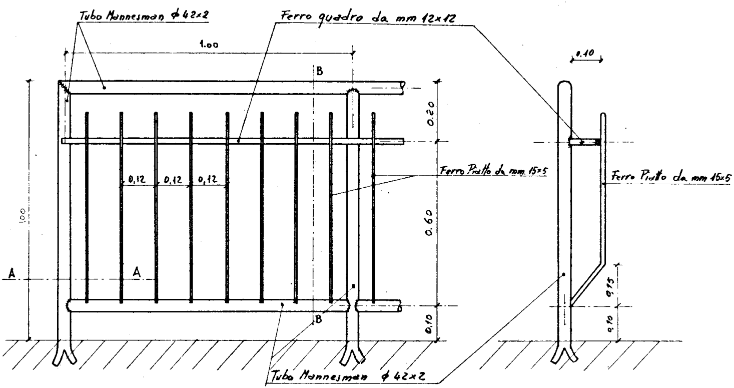
Tubo Mannesman φ42x2
Ferro quadro da mm 12x12
1.00
B
0.20
0,12
0,12
0,12
Ferro Piatto da mm. 15x5
0.60
100
A
A
B
0.10
Tubo Mannesman φ42x2
0.10
Ferro Piatto da mm 15x5
0,15
0,10

SEZ. AA
SCALA 1:1

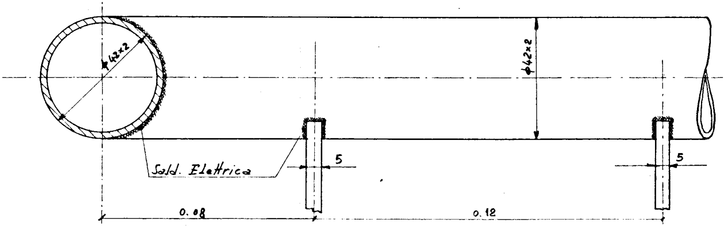
φ42x2
φ42x2
Sald. Elettrica
5
5
0.08
0.12

SEZ.
SCALA

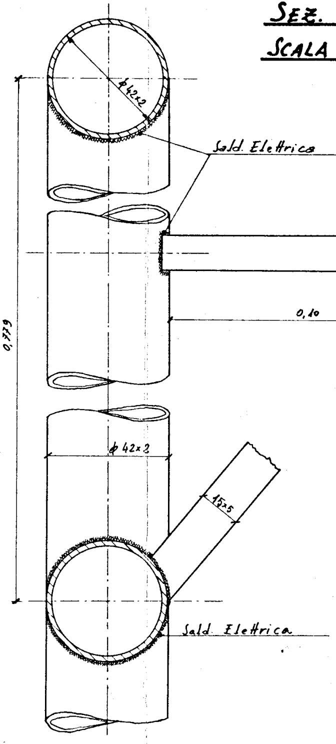
φ42x2
Sald. Elettrica
0,10
0,779
φ 42x2
15x5
Sald. Elettrica

BB
1:1

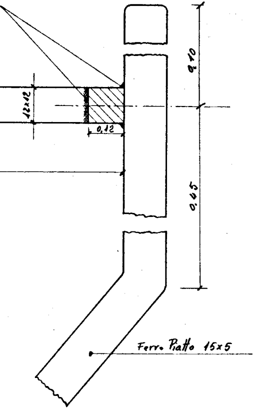
0,10
12x12
0,12
0,05
Ferro Piatto 15x5

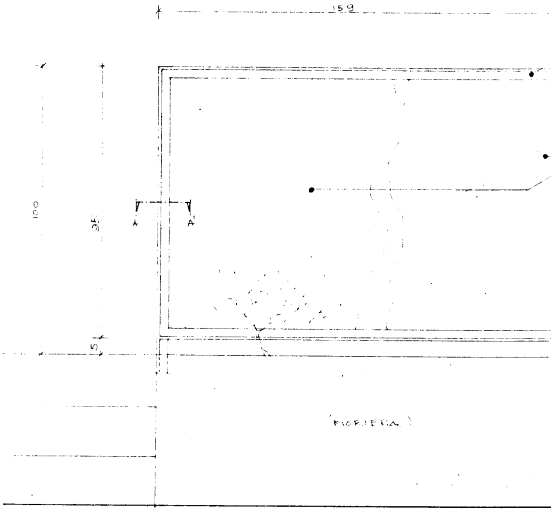
159
100
95
A
A'
5
(FIORIERA)

SEZIONE A-A' SCALA 1:1

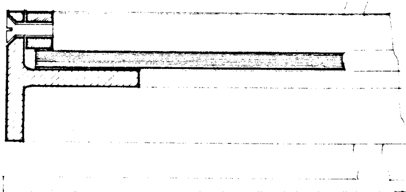

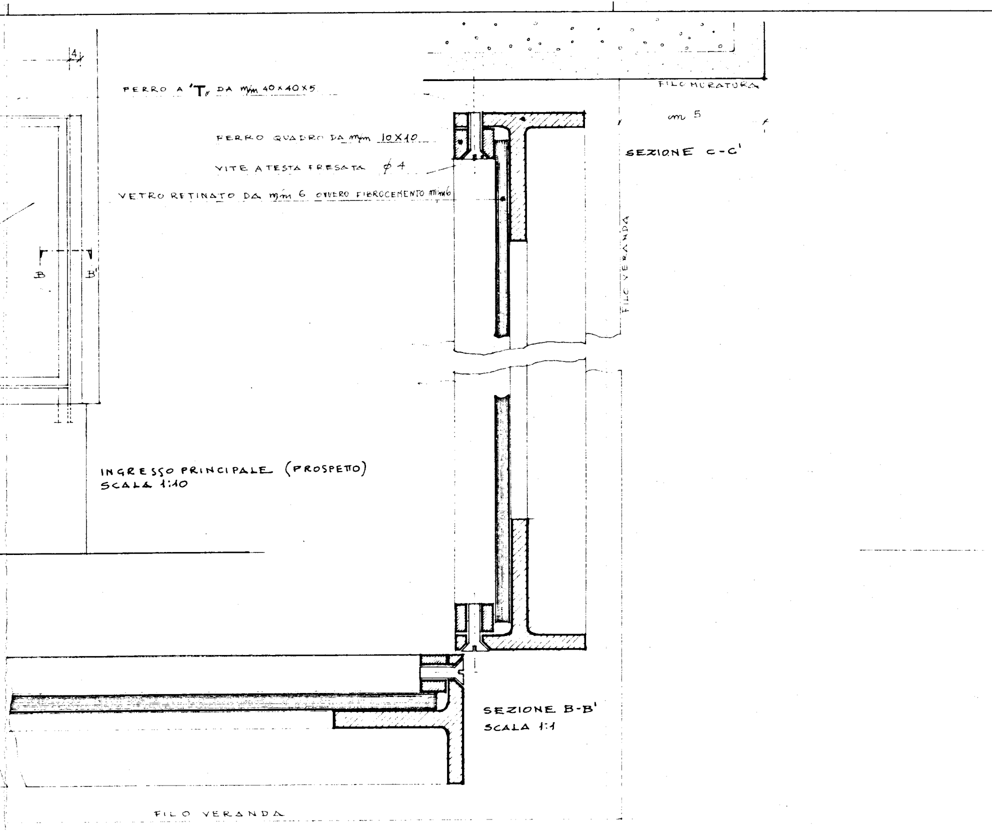
4
FERRO A 'T' DA m/m 40x40x5
FERRO QUADRO DA m/m 10X10
VITE A TESTA FRESATA ϕ 4
VETRO RETINATO DA m/m 6 OVVERO FIBROCEMENTO m/m6
FILO MURATURA
cm 5
FILO VERANDA
B
B'
FILO VERANDA

SEZIONE C-C'

INGRESSO PRINCIPALE (PROSPETTO)
SCALA 1:10

SEZIONE B-B'
SCALA 1:1

INGRESSO PRINCIPALE
(LATO)
SCALA 1:10

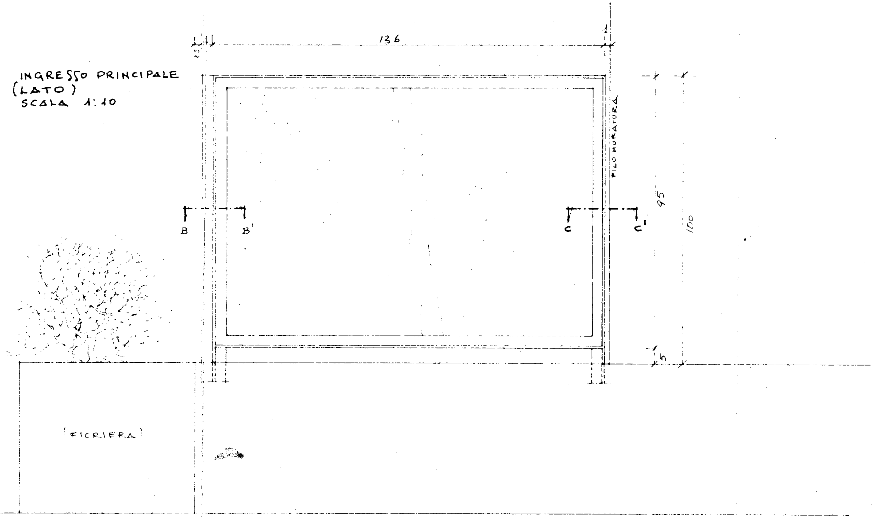
2
1
136
1
FILO MURATURA
95
100
5
B
B'
C
C'
(FIORIERA)

N.B. L'INTELAIATURA DELLA RINGHIERA È VALIDA SIA
PER I PANNELLI IN FIBROCEMENTO SIA PER LE
LASTRE IN VETRO RETINATO COME INDICATO
DAI PROSPETTI