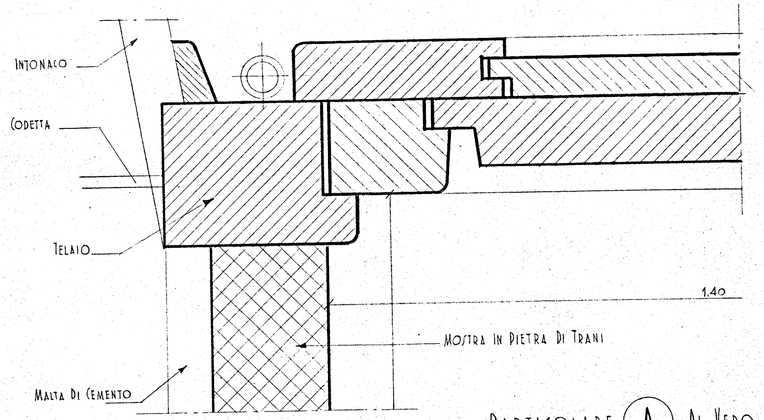

PARTICOLARE (A) AL VERO

PROSPETTO - RAPP. 1/10

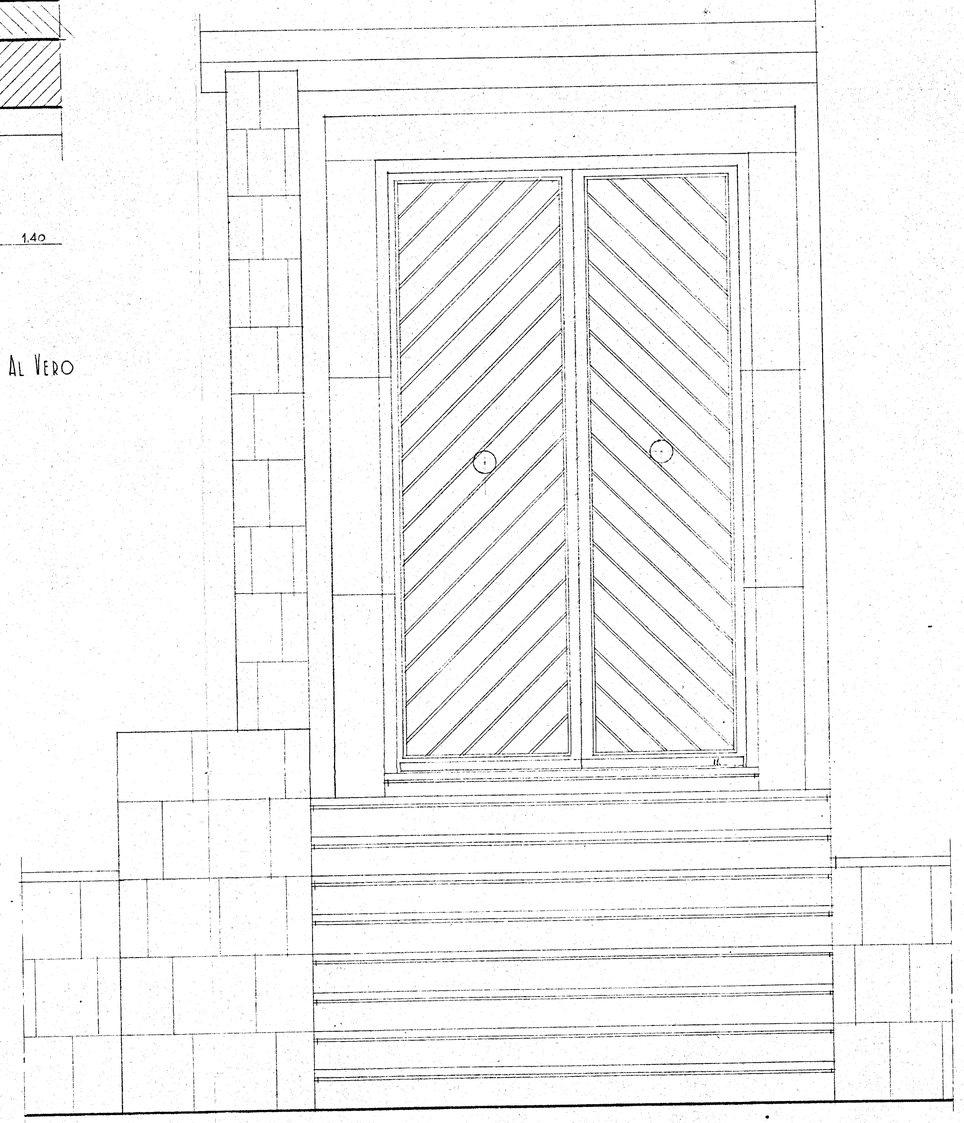

PROSPETTO INTERNO - RAPP. 1/10

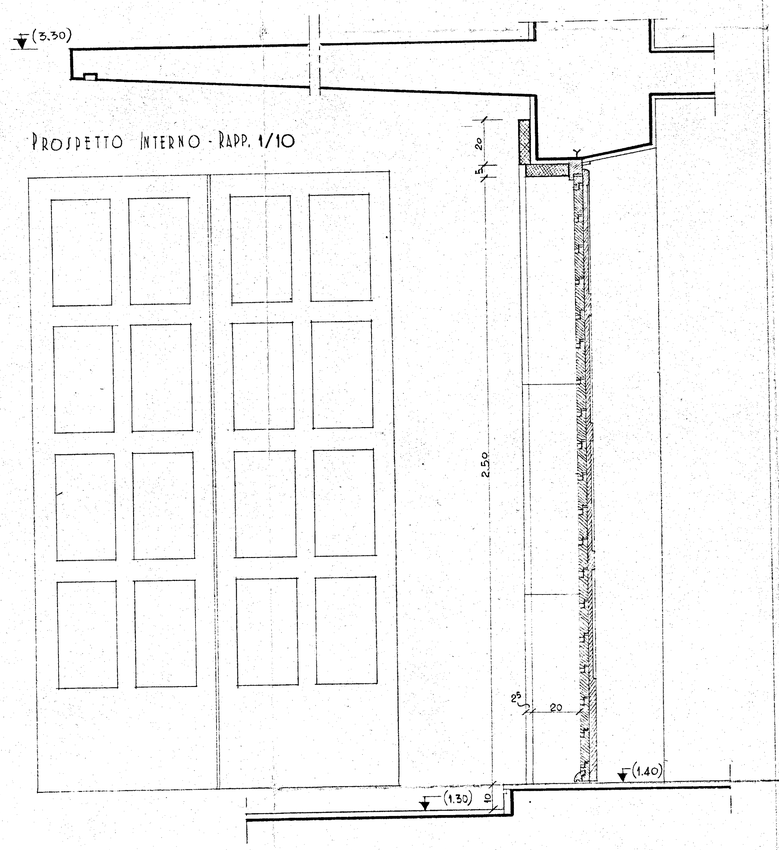

SEZIONE A-B - RAPP. 1/10

PARTICOLARE CORNICIONE - RAPP. 1/5

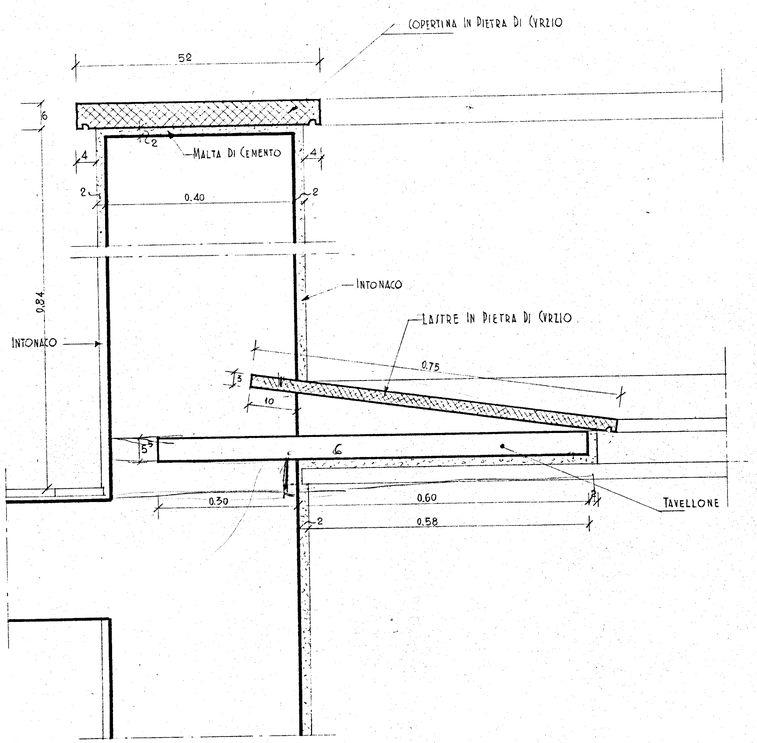

PIANTA - RAPP. 1/10

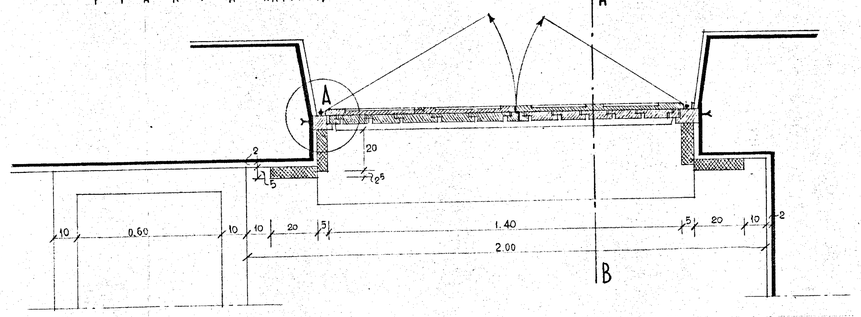

INA CASA

ISTITUTO AUTON. CASE POPOLARI - BRINDISI
PROGETTO CASE RIONE CASALE - LOTTO F
PARTICOLARE INGRESSO E CORNICIONE

Dott. Arch. COSTANTINO FORLEO - ROMA - VIA CESENA - 52

per l'Ingegn.