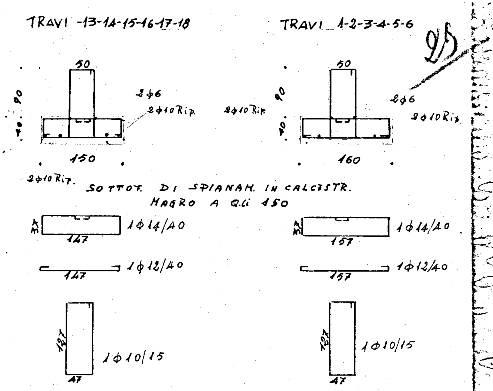
TRAVI -13-14-15-16-17-18
TRAVI 1-2-3-4-5-6
25
50
90
40
2φ6
2φ10 Rip.
150
2φ10 Rip.
SOTTOT. DI SPIANAM. IN CALCESTR.
MAGRO A Q.li 150
1φ14/40
147
1φ12/40
147
127
47
1φ10/15
50
90
40
2φ6
2φ10 Rip.
2φ10 Rip.
160
1φ14/40
157
1φ12/40
157
127
47
1φ10/15

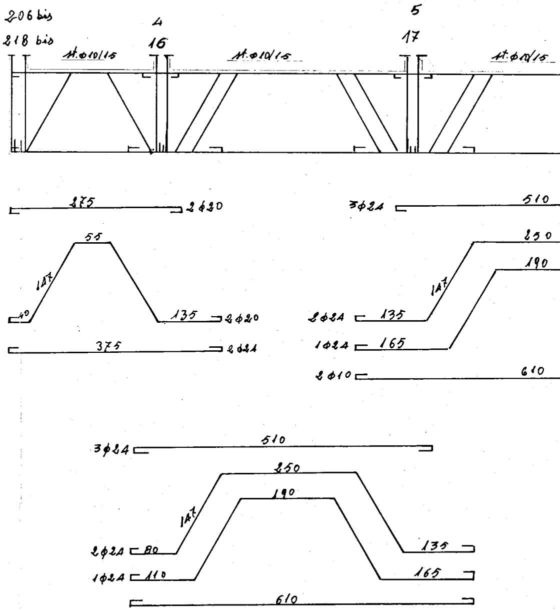
206 bis
218 bis
4
16
5
17
1φ10/15
1φ10/15
1φ10/15
275
2φ20
3φ24
510
55
147
40
135
2φ20
375
2φ24
250
190
147
2φ24
135
1φ24
165
2φ10
610
3φ24
510
250
190
147
2φ24
80
1φ24
110
135
165
610

STUDIO TECNICO DOTT. ING. L. POTÌ
REDATTO: INGG. L. POTÌ e A. MALDARI

L'IMPRESA
LUIGI SARDELLA

CALCESTRUZZO R.28
CEMENTO TIPO 500
FERRO A.Q.42

CASE POPOLARI in BRINDISI
X° LOTTO - QUARTIERE C.E.P.
ELEMENTI D-E-F

TAV. N° 6

ARMATURE TRAVI FONDAZIONI

SCALA 1:50

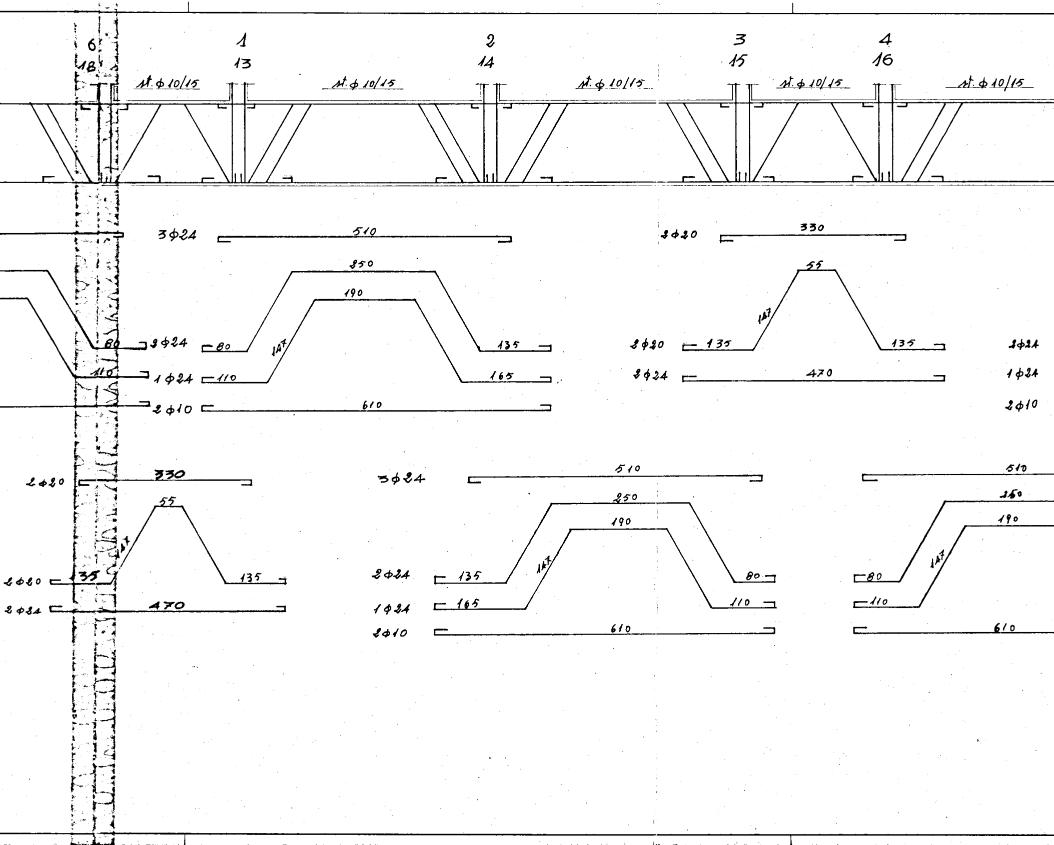
6
18
1
13
2
14
3
15
4
16
st.φ10/15
st.φ10/15
st.φ10/15
st.φ10/15
st.φ10/15
3φ24
510
2φ20
330
250
190
55
147
2φ24
80
80
135
135
135
1φ24
110
110
165
2φ24
470
1φ24
2φ10
610
2φ10
2φ20
330
55
147
2φ20
135
135
2φ24
470
3φ24
510
250
190
147
2φ24
135
80
1φ24
165
110
2φ10
610
510
250
190
147
80
110
610

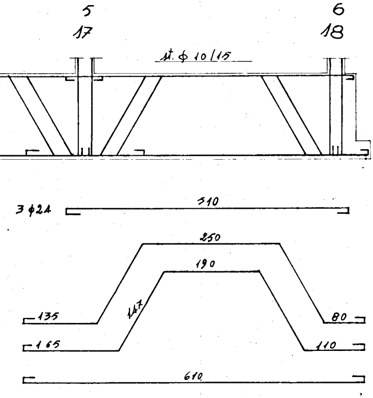
5
17
6
18
st. φ 10/15
3 φ24
510
250
190
147
135
80
165
110
610

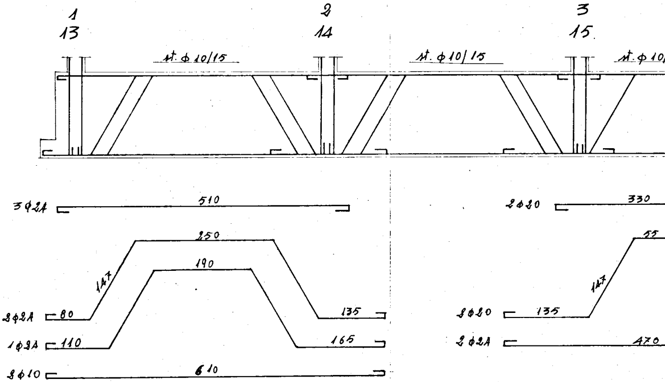
1
13
2
14
3
15.
st. φ 10/15
st. φ 10/15
st. φ 10/
3 φ24
510
250
190
147
2 φ24
80
135
1 φ24
110
165
2 φ10
610
2 φ20
330
55
147
2 φ20
135
2 φ24
470

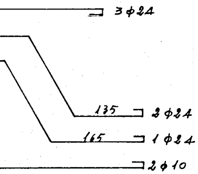
3 φ24
135
2 φ24
165
1 φ24
2 φ10

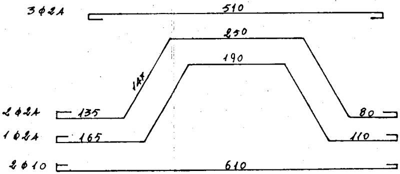
3 φ24
510
250
190
147
2 φ24
135
80
1 φ24
165
110
2 φ10
610

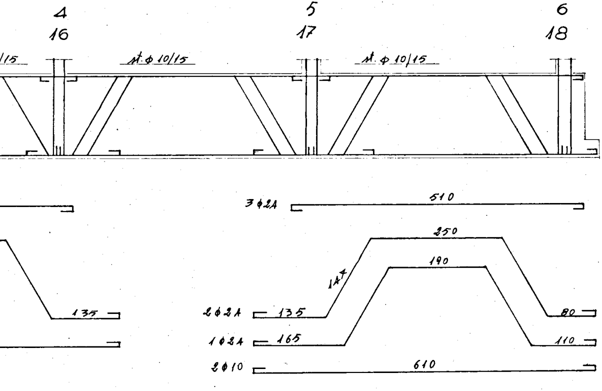
4
16
5
17
6
18
/15
st. ϕ 10/15
st. ϕ 10/15
510
3ϕ24
250
190
147
135
2ϕ24
135
80
1ϕ24
165
110
2ϕ10
610

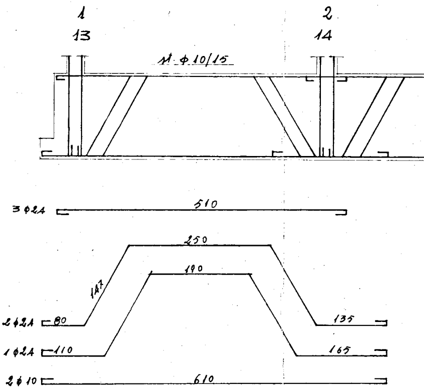
1
13
2
14
st. ϕ 10/15
3ϕ24
510
250
190
147
2ϕ24
80
135
1ϕ24
110
165
2ϕ10
610

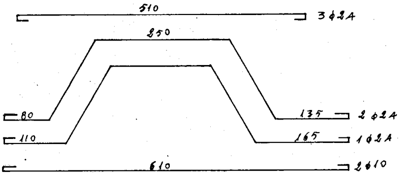
510
3ϕ24
250
80
135
2ϕ24
110
165
1ϕ24
610
2ϕ10

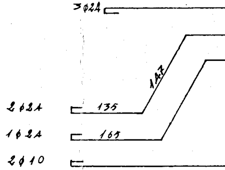
3ϕ24
147
2ϕ24
135
1ϕ24
165
2ϕ10

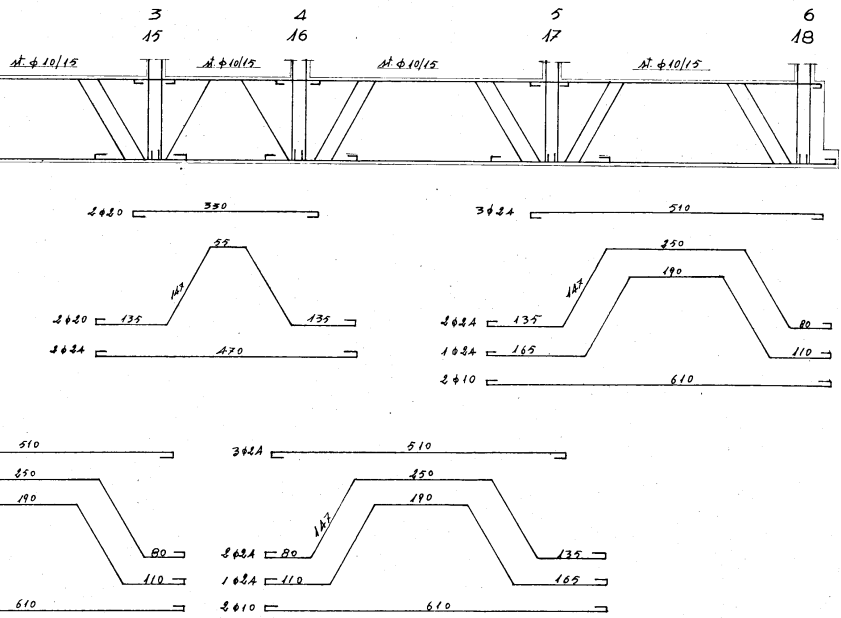

3
15
4
16
5
17
6
18
st. φ10/15
st. φ10/15
st. φ10/15
st. φ10/15
2φ20 330
3φ24 510
55
147
2φ20 135 135
2φ24 470
250
147
190
2φ24 135 80
1φ24 165 110
2φ10 610
510
250
190
80
110
610
3φ24 510
250
190
147
2φ24 80 135
1φ24 110 165
2φ10 610