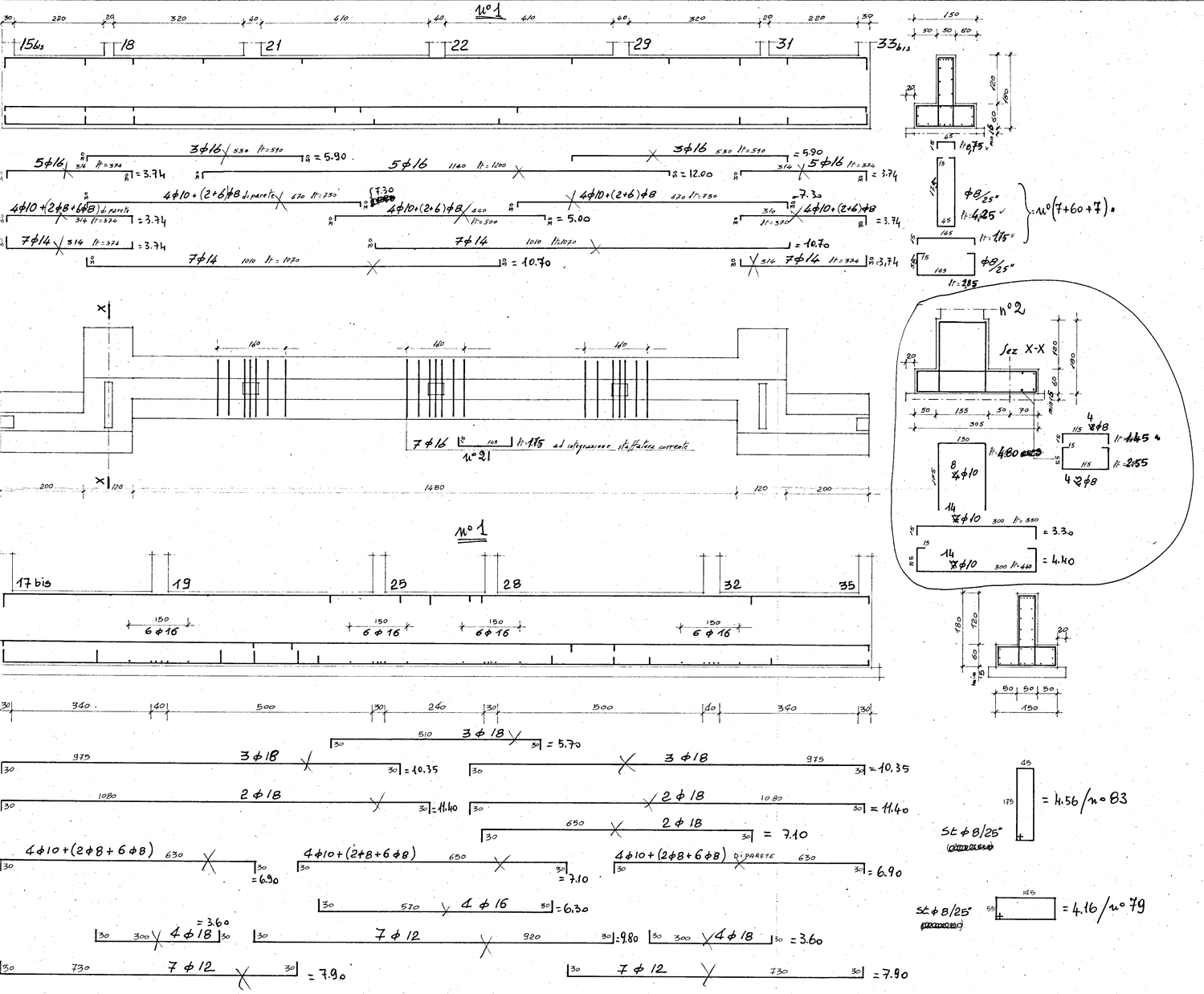

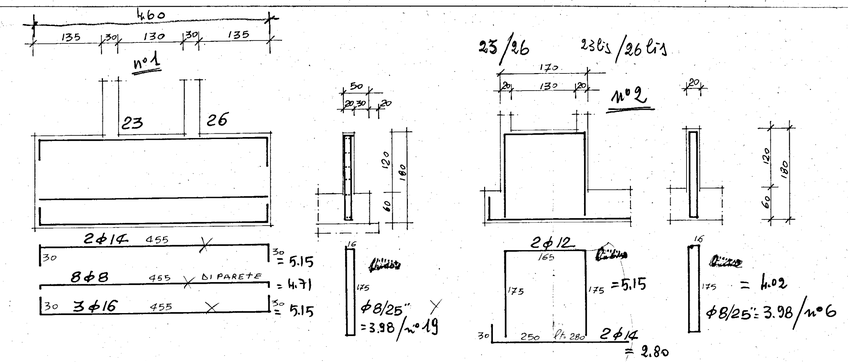

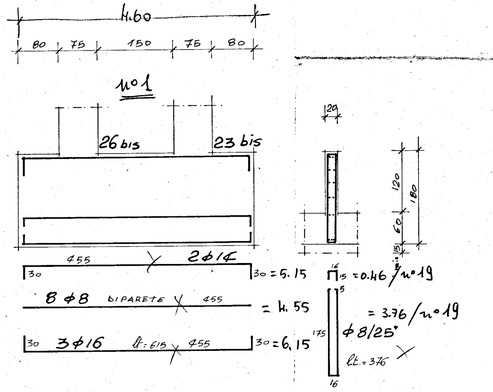

20/B

L'IMPRESA

Il Direttore dei Lavori

G studio gruppo 5 -progettazione-urbanistica-interni-calcolo- corso garibaldi 83-tel. 24047-24048-brindisi-	
progetto: ALLOGGI POPOLARI IN CEGLIE MESSAPICA LOTTI n. 3 - 4 PROGRAMMA INTERVENTO n. 76 del 2/3/1979	data: MAGGIO '80
oggetto: SCALA B: ARMATURA TRAVI ROVESCE	scala: 1 : 50
conglomerato classe R 250 dosato a 3 q.li/mc di cemento tipo R 425 SOVRACCARICO ACCIDENTALE " PERMANENTE ESCLUSO PESO PROPRIO Acciaio Fe B 44 K	tav. n° 6
C.A. ING. ALDO SOLIMINI / d.l. I. A. C. P.	