1

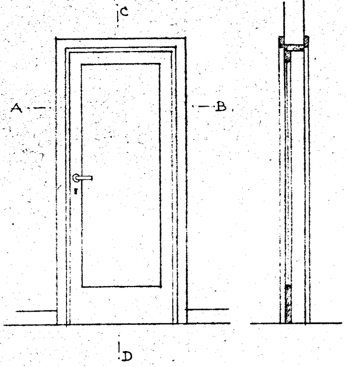

-ALZATO 1:20- -SEZ. C-D-

-PORTA INTERNA-

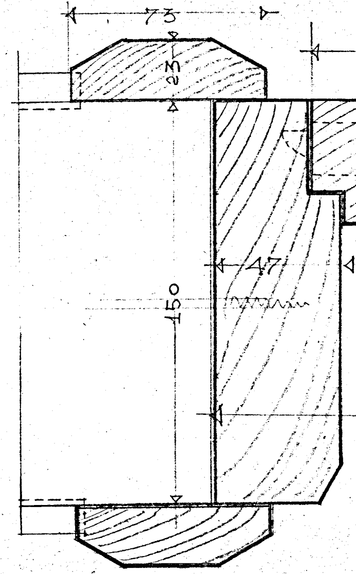

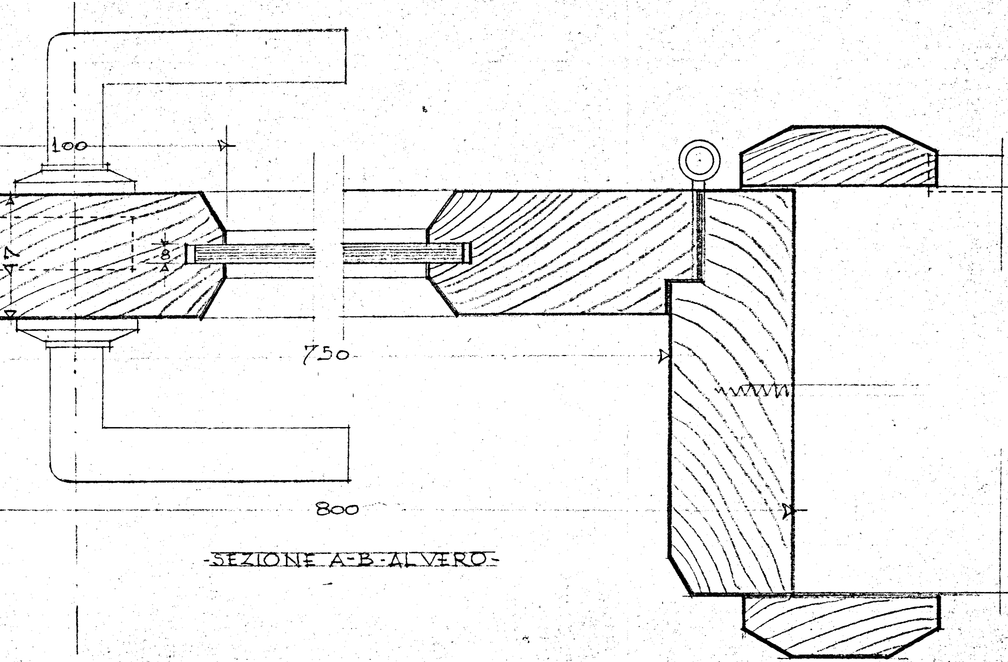
100
8
750
800

-SEZIONE A-B-AL VERO-

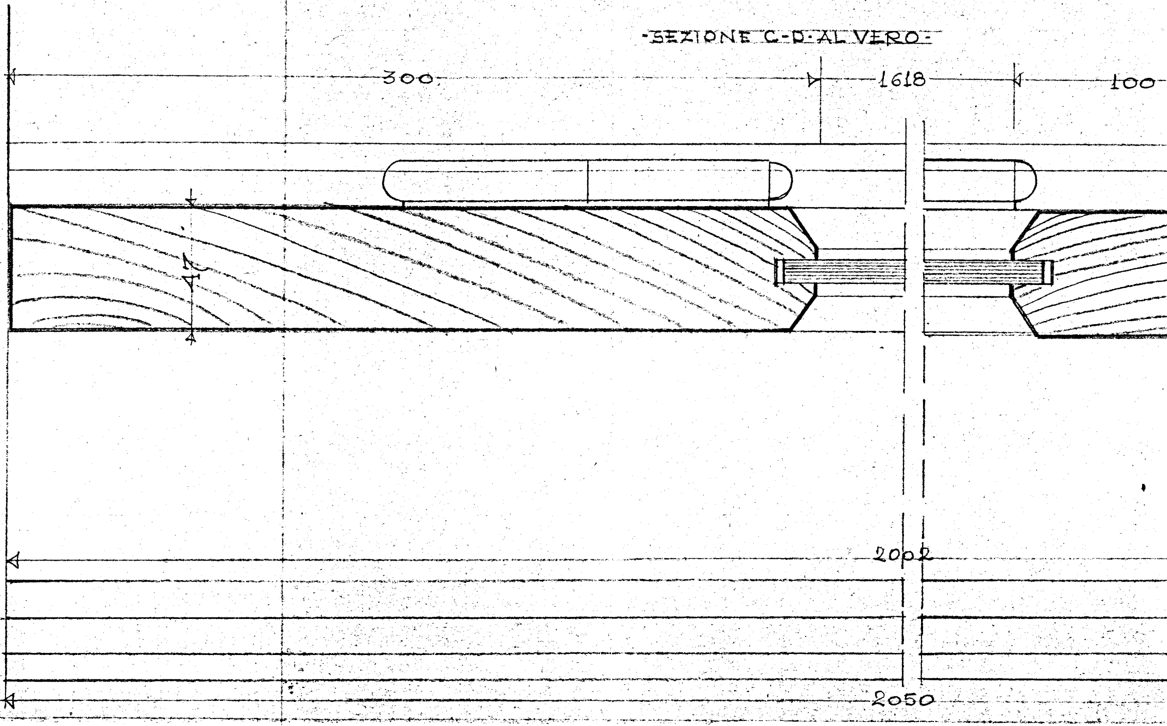

-SEZIONE C-D AL VERO-

300
1618
100
47
2002
2050

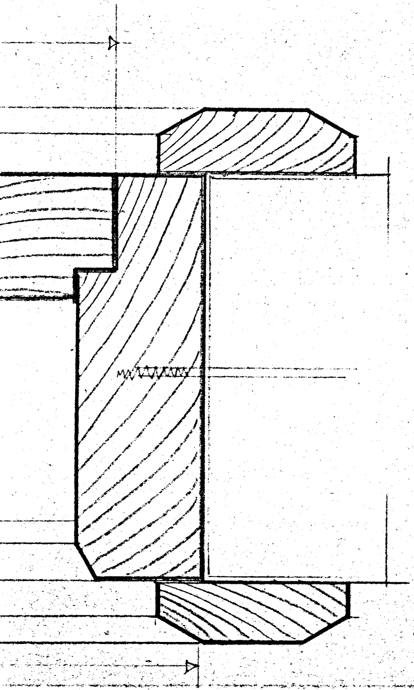

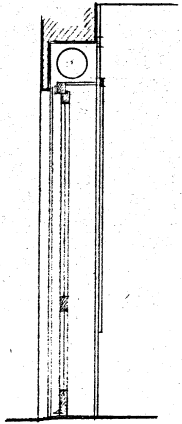

-SEZ. C-D

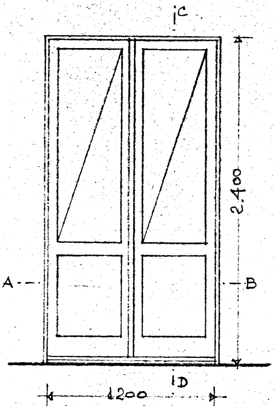
C
2.400
A
B
D
1200

-lato esterno-

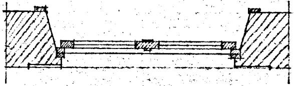

-SEZ. A-B-

-PORTA-FINESTRA-

-1:20-

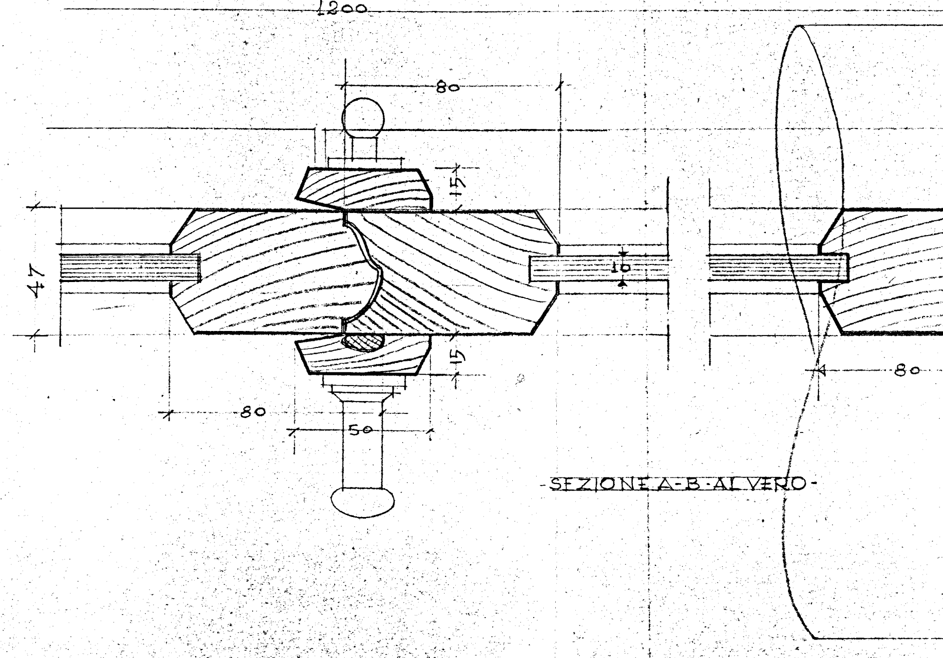
1200
80
15
47
10
15
80
50
80

-SEZIONE A-B-AL VERO-

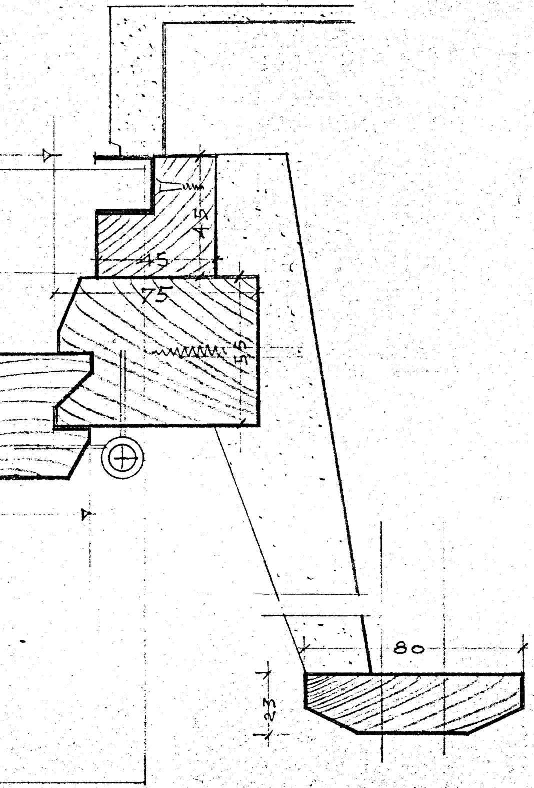
15
45
75
55
80
23

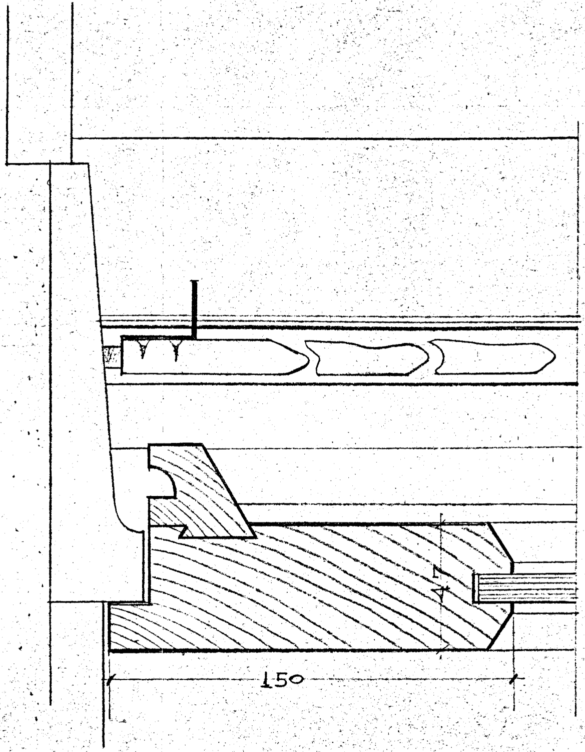

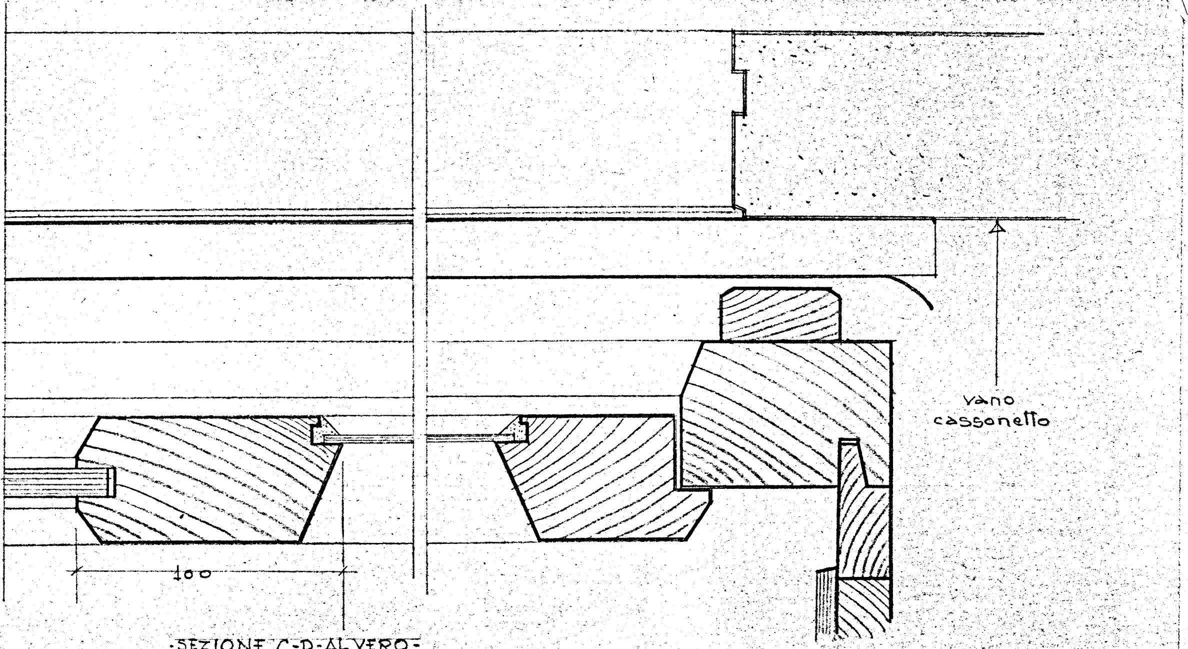
vano
cassonetto
100

SEZIONE C-D-AL VERO