TAV. 5

Gestione Malaso I.A.C.P. Brindisi

Quartiere in S. Vito dei Normanni

Struttura in c. armato
Edifici 1-3-5
Scala 1:25

Travature portanti p. attico - Terrazza

IMPRESA EDILE
(Carlatti Franco)

IL PROGETTISTA
(Dott. Ing. Pietro Carbonara)
dott. ing. P. Carbonara

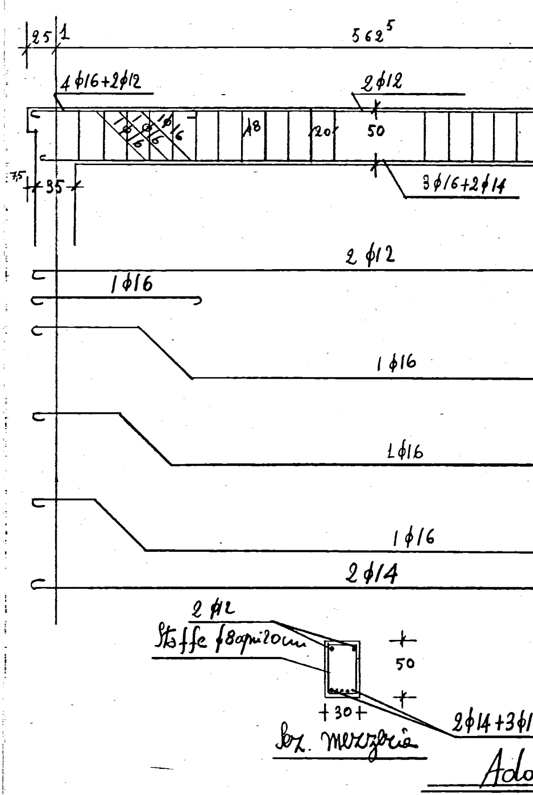
25
1
562^5
4ϕ16+2ϕ12
2ϕ12
1ϕ6
1ϕ6
1ϕ6
18
20
50
7,5
35
3ϕ16+2ϕ14
2ϕ12
1ϕ16
1ϕ16
1ϕ16
1ϕ16
2ϕ14
2ϕ12
Staffe ϕ8 ogni 20 cm
50
30
Sez. mezzeria
2ϕ14+3ϕ1
Ado

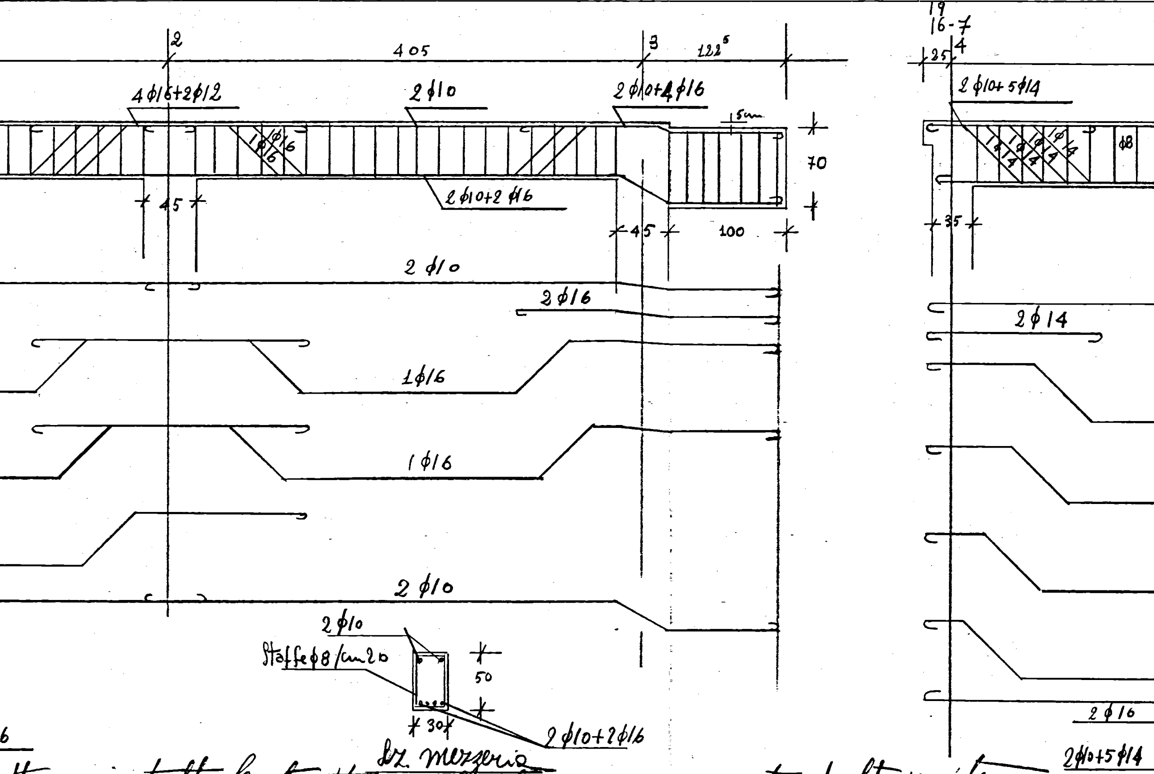
2
405
3
122⁵
19
16-7
4
25
4φ16+2φ12
2φ10
2φ10+4φ16
2φ10+5φ14
15cm
1φ16
1φ16
1φ14
1φ14
1φ14
1φ14
φ8
70
45
2φ10+2φ16
45
100
35
2φ10
2φ16
2φ14
1φ16
1φ16
2φ10
2φ10
Staffe φ8/cm20
50
30
2φ10+2φ16
6
Sz. mezzeria
2φ16
2φ10+5φ14

ttare in tutte le strutture calcestruzzo con cemento ad alta resistenza

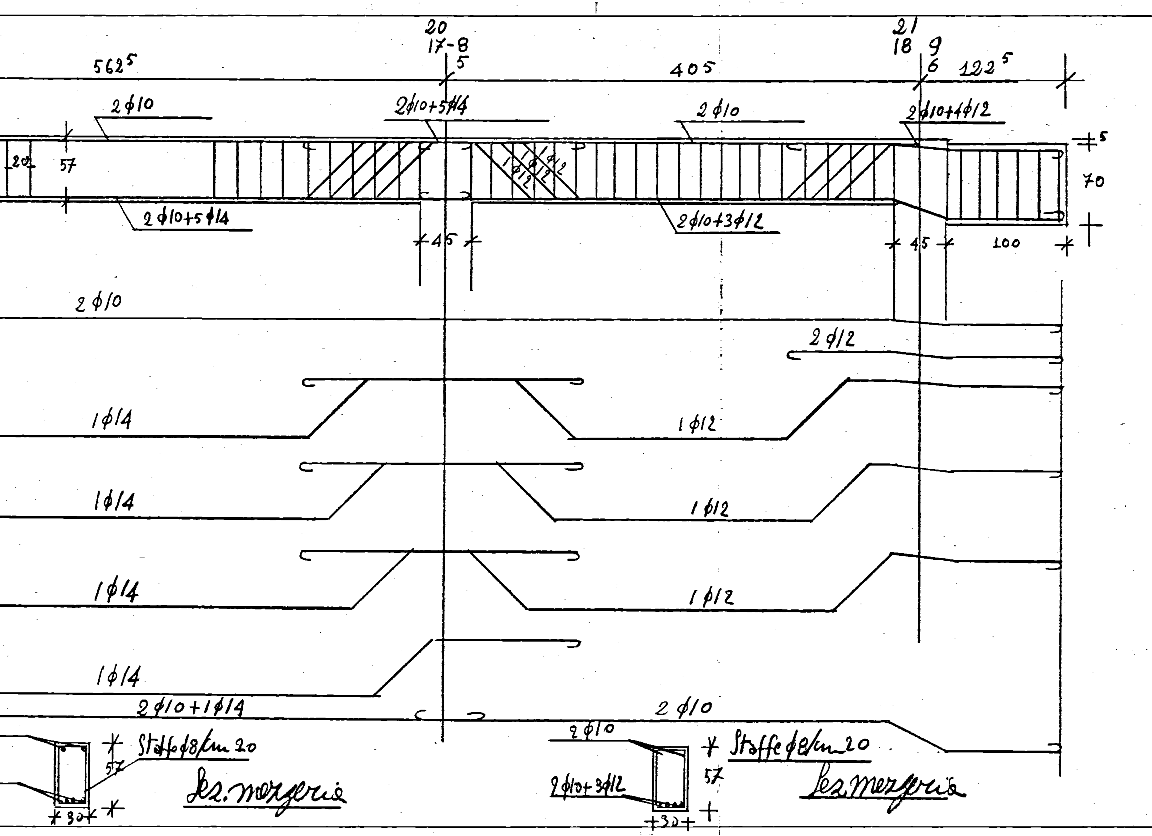
20
17-8
5
21
18
9
6
562⁵
405
122⁵
2φ10
2φ10+5φ14
2φ10
2φ10+1φ12
+5
20
57
70
1φ12
1φ12
1φ12
2φ10+5φ14
2φ10+3φ12
45
45
100
2φ10
2φ12
1φ14
1φ12
1φ14
1φ12
1φ14
1φ12
1φ14
2φ10+1φ14
2φ10
Staffe φ8/cm 20
57
30
Sez. mezzeria
2φ10
2φ10+3φ12
Staffe φ8/cm 20
57
30
Sez. mezzeria

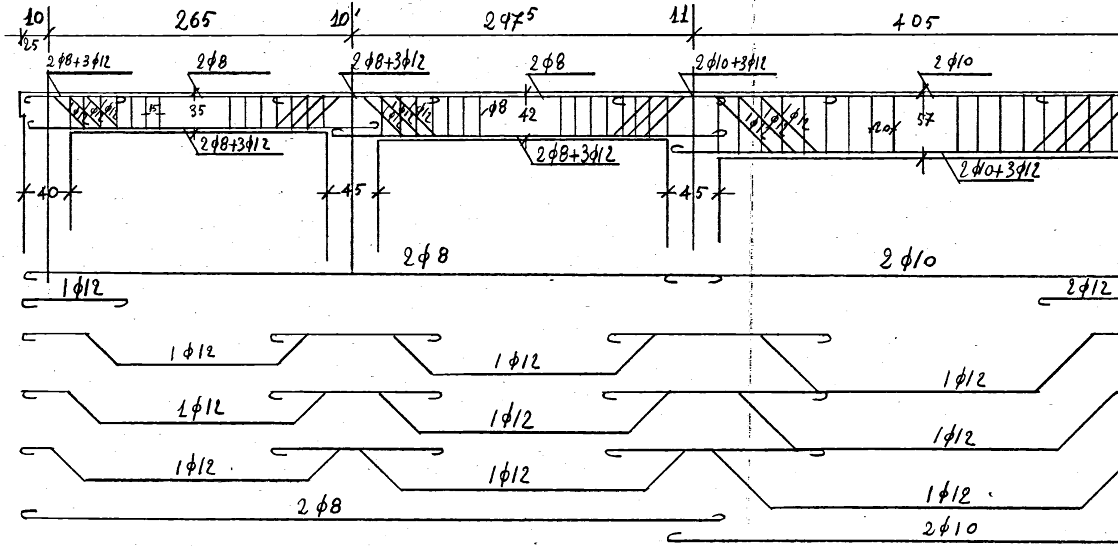
10
265
10'
247⁵
11
405
1/25
2ϕ8+3ϕ12
2ϕ8
2ϕ8+3ϕ12
2ϕ8
2ϕ10+3ϕ12
2ϕ10
ϕ12
ϕ12
ϕ12
15
35
ϕ8
42
20
57
2ϕ8+3ϕ12
2ϕ8+3ϕ12
2ϕ10+3ϕ12
40
45
45
2ϕ8
2ϕ10
1ϕ12
2ϕ12
1ϕ12
1ϕ12
1ϕ12
1ϕ12
1ϕ12
1ϕ12
1ϕ12
1ϕ12
1ϕ12
2ϕ8
2ϕ10

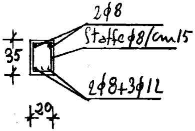
2ϕ8
Staffe ϕ8/cm 15
35
2ϕ8+3ϕ12
20

Sez. mezzeria

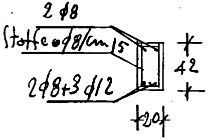
2 ϕ8
Staffe ϕ8/cm 15
42
2ϕ8+3 ϕ12
20

Sez. mezzeria

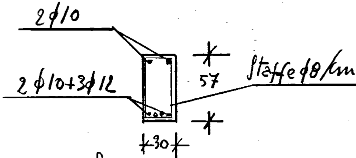
2ϕ10
2 ϕ10+3ϕ12
57
Staffe ϕ8/cm
30

Sez. mezzeria

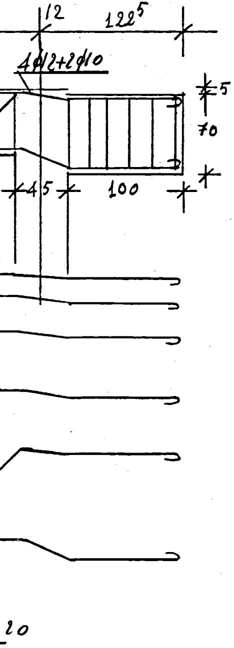
12
122⁵
4φ12+2φ10
5
70
4 5
100
20

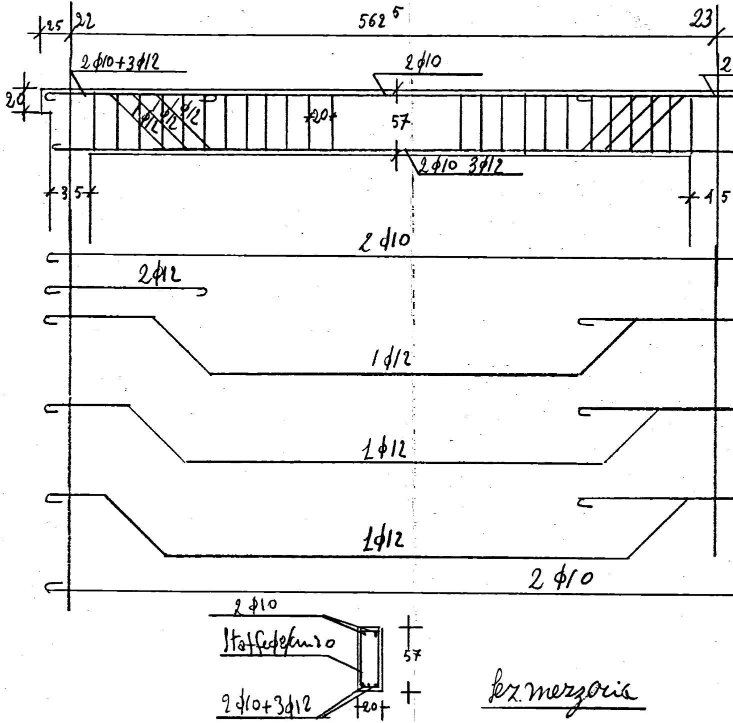
25
22
562⁵
23
2
2φ10+3φ12
2φ10
20
1φ12
φ12
φ12
20
57
2φ10 3φ12
3 5
4 5
2φ10
2φ12
1φ12
1φ12
1φ12
2φ10
2φ10
Staffe φ6/20
2φ10+3φ12
57
20
Sez. mezzeria

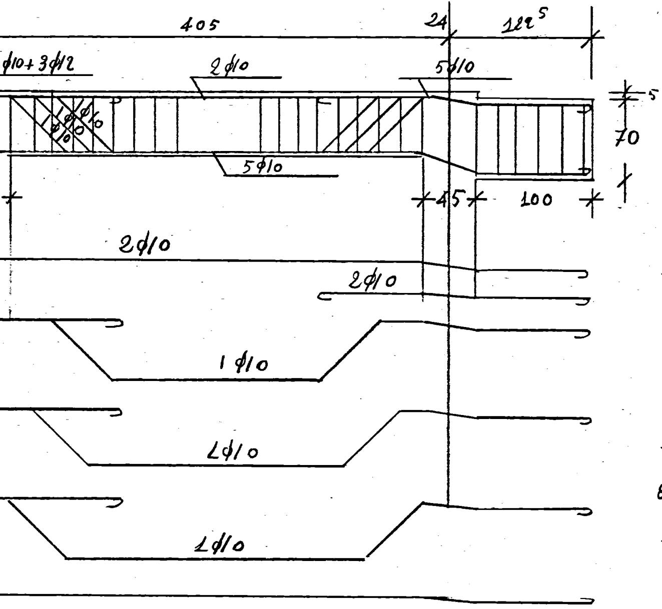
405
24
122⁵
ϕ10+3ϕ12
2ϕ10
5ϕ10
1ϕ10
1ϕ10
1ϕ10
5
70
5ϕ10
45
100
2ϕ10
2ϕ10
1ϕ10
1ϕ10
1ϕ10

Particolare Sbalzo P. terrazzo

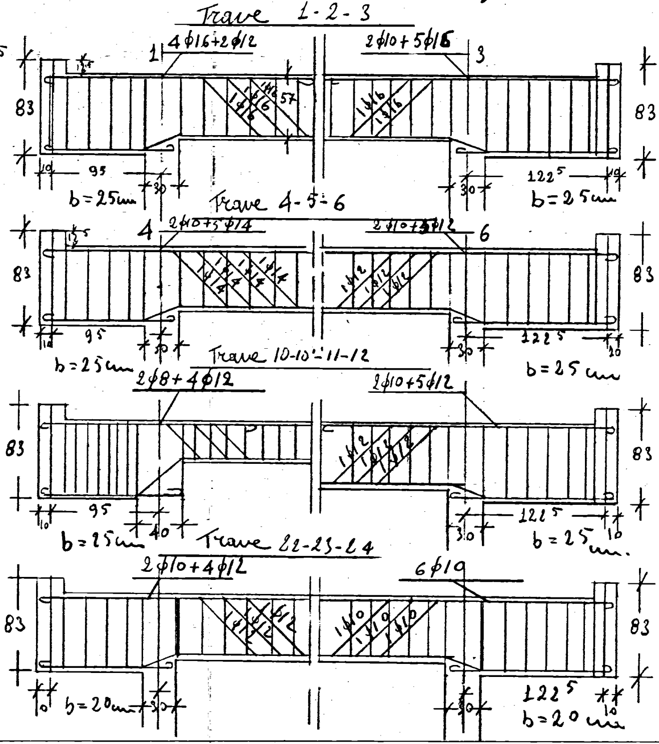
Trave 1-2-3
1
4ϕ16+2ϕ12
2ϕ10+5ϕ16
3
12.5
1ϕ16
1ϕ16
1ϕ16
57
1ϕ16
1ϕ16
83
83
10
95
30
30
122⁵
10
b=25cm
b=25cm
Trave 4-5-6
4
2ϕ10+5ϕ14
2ϕ10+5ϕ12
6
12.5
1ϕ14
1ϕ14
1ϕ14
1ϕ14
1ϕ12
1ϕ12
1ϕ12
83
83
10
95
30
30
122⁵
10
b=25cm
b=25cm
Trave 10-10'-11-12
2ϕ8+4ϕ12
2ϕ10+5ϕ12
1ϕ12
1ϕ12
1ϕ12
83
83
10
95
40
30
122⁵
10
b=25cm
b=25cm.
Trave 22-23-24
2ϕ10+4ϕ12
6ϕ10
1ϕ12
1ϕ12
1ϕ12
1ϕ10
1ϕ10
1ϕ10
83
83
10
b=20cm
30
30
122⁵
10
b=20cm