STUDIO ING. PISANELLI RICCARDO
Via Aronte, 7 - 54033 CARRARA (tel. 0585/74339)
Cod. Fisc. PSN RCR 55S22 B832P - P. IVA 00263230450

TAVOLA N. 4

OPERA	COMUNE
OPERE DI CONTENIMENTO DELLE TERRE OPERE DI FONDAZIONE PER MACCHINARI NUOVA LINEA DI ALIMENTAZIONE "ATTILA" IN LOC. "LA PIASTRA" TORANO DI CARRARA	CARRARA FOGLIO 20 — MAPPALE 23-104
COMMITTENZA	DISEGNO N. G.C.1
SAIMI S.P.A.	DATA Febbr. 97

OGGETTO TAVOLA	MATERIALI	RAPPORTI
PARTICOLARI COSTRUTTIVI Platea Muro e Plinti Tralicci	Cls. R'bk >300 Acc. FeB 44K contr.	1:50

Per il posizionamento delle piastre di ancoraggio tralicci, varrà quanto indicato graficamente dalla Ditta responsabile delle opere meccaniche (Ditta Fragola).

L'altezza proposta per i muretti in c.a. di protezione è suscettibile di aggiustamenti in corso d'opera.

COPIA PER IL COMUNE

REGIONE TOSCANA
Genio Civile di Massa Carrara
Elaborato allegato alla denuncia presentata ai sensi della Legge n. 64/1974 - L.R. n. 80/1982 e Legge n. 1086/71 - Genio S. n. 629
Massa, li 20 AGO. 1996

SEZIONE LONGITUDINALE BASAMENTI PER GEOBLOC

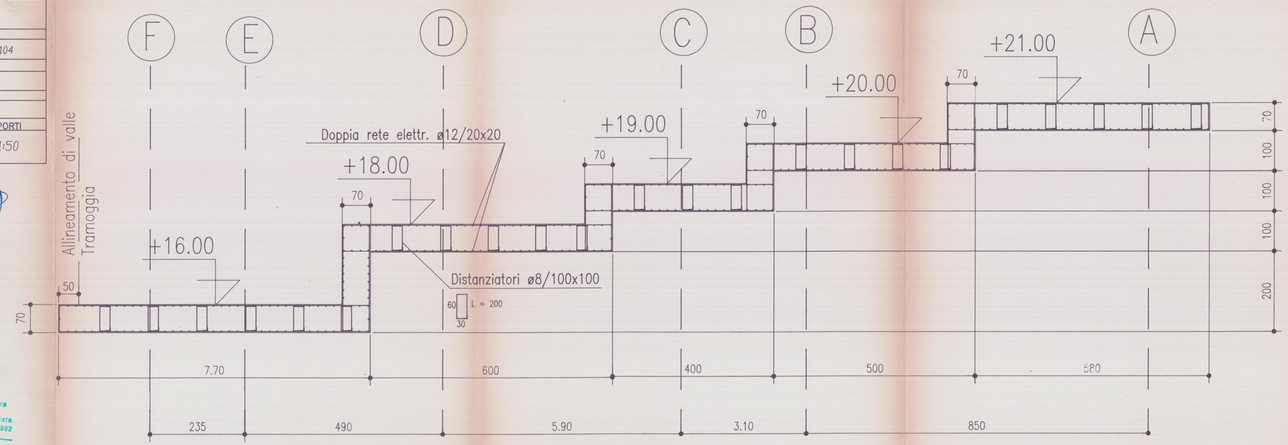

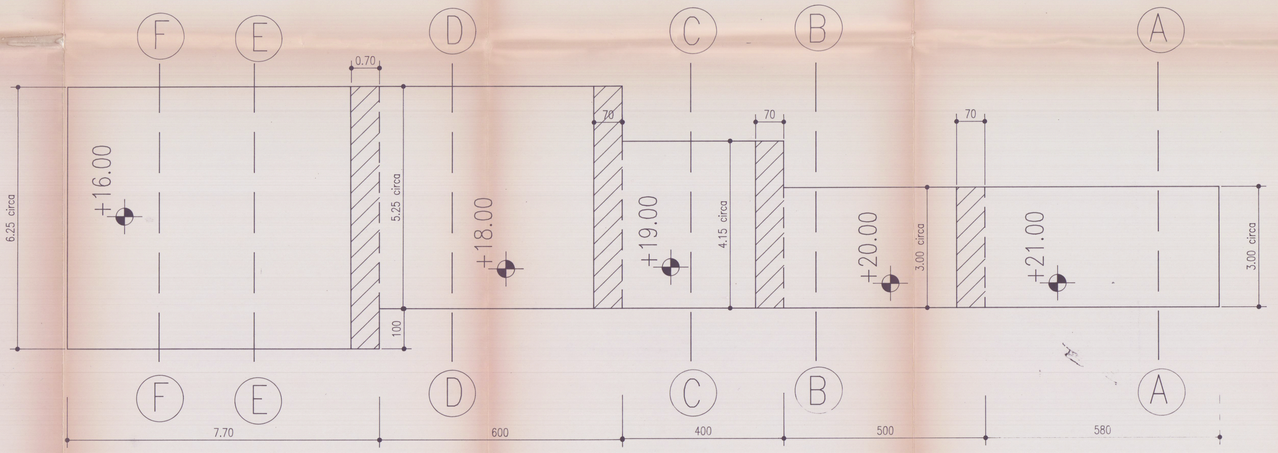
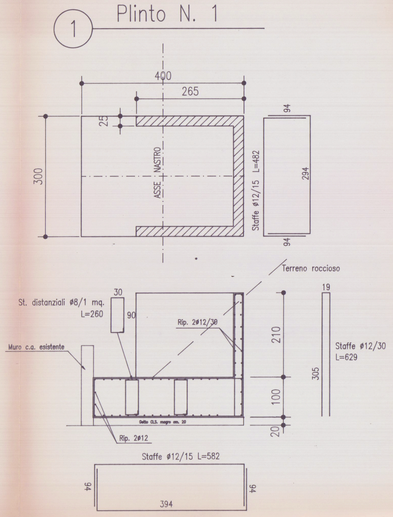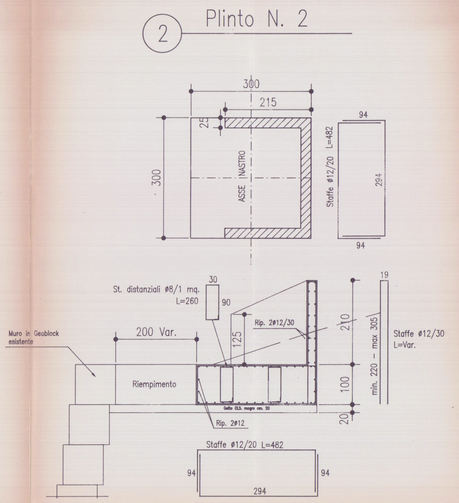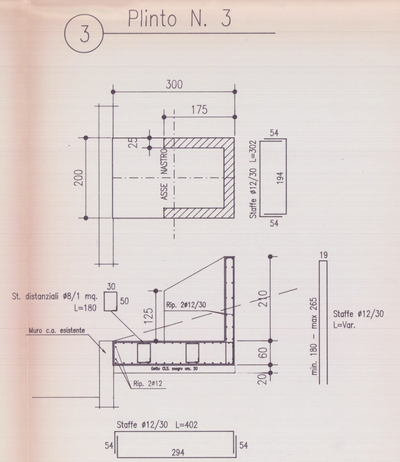
PLANIMETRIA PER BASAMENTI PER GEOBLOC