2eMMe STUDIO TECNICO ASSOCIATO
GEOMETRI SAGLIANO–VOLPI–ZANNONI
Via Ghiacciaia n°1 54033 CARRARA P.Iva 00530540459
tel.0585–74585 fax 0585–779826 E–m. studio2emme@hotmail.it

TECNICO :geom. Marco Sagliano
n. 735 albo dei geometri di MS

La sottoscrizione vale conferma dell'incarico e verifica delle tavole conformi al mandato.

COMMITTENTE
MENCONI FRANCESCO

IMMOBILE	FOGLIO	MAPPALI	SUBALTERNO
CARRARA VIA ROCCATAGLIATA	48	925–926	

LAVORI di
DEMOLIZIONE FABBRICATO USO ABITAZIONE E SUA RICOSTRUZIONE IN AMPLIAMENTO IN NUOVA POSIZIONE SISTEMAZIONE E NUOVA VIABILITA'

TAVOLA N. 6

INTERVENTO: 1ª VARIANTE

TAVOLA di: IN VARIANTE

PIANTA PIANO SOTTOTETTO
COPERTURA
SEZIONE A/1

SCALA di 1 a: 100 2000

DATA	FILE	TAVOLE	DIS.
25-05-2006	VARIANTE MENCONI	1	D.B.

VARIANTE

APPROVATO

COMUNE DI CARRARA
SETTORE URBANISTICA
VARIANTE n° 1
Approvata con delibera del Consiglio Comunale n° 99/03
elaborato grafico Tav. ... esaminato dal Nucleo Valutazione del ... 1/9/06
Il Responsabile del Procedimento
(Pezzana Rudolfo)

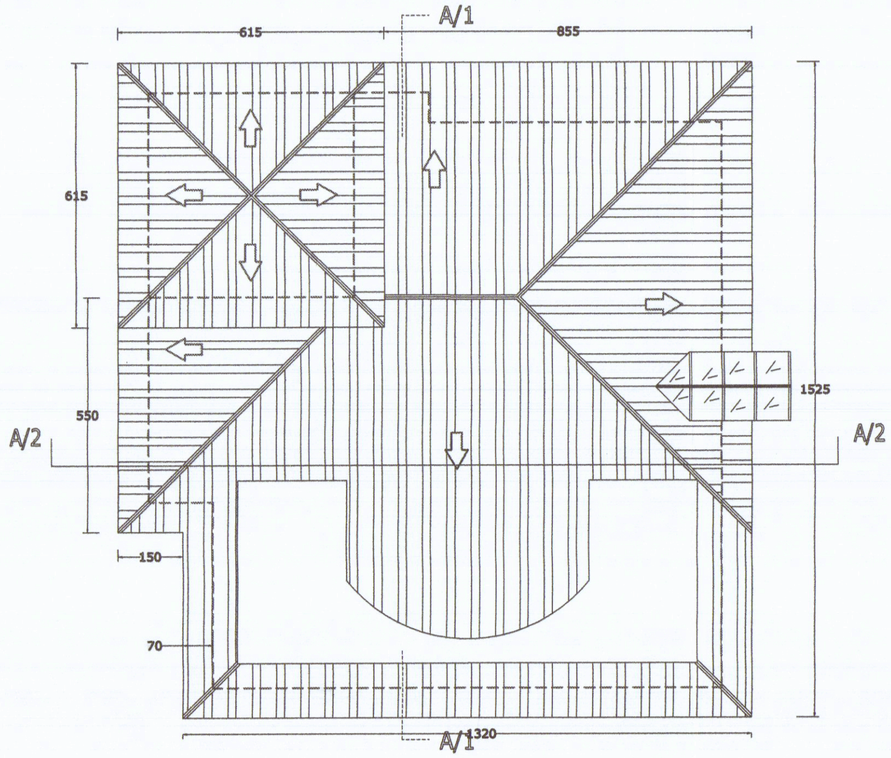

PIANTA COPERTURA

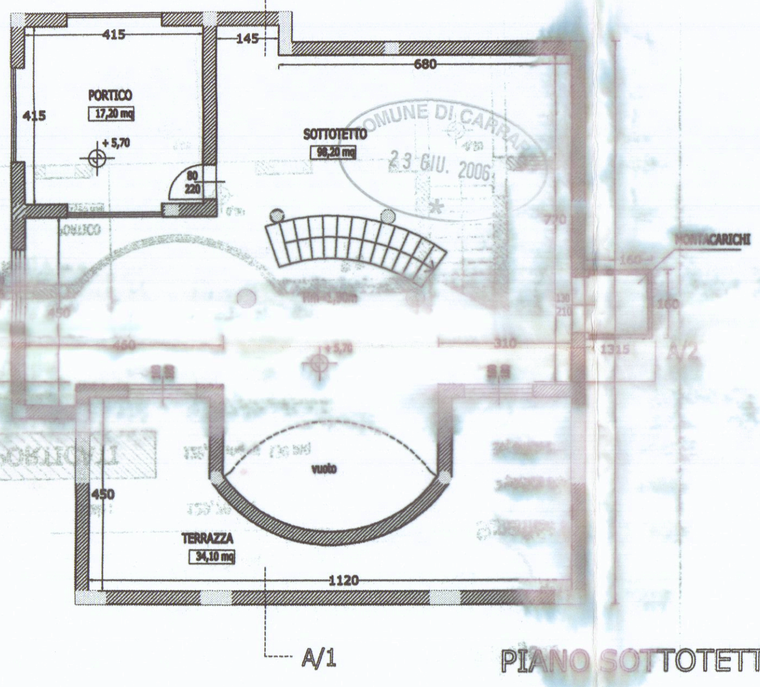

PIANO SOTTOTETTO

COMUNE DI CARRARA
23 GIU. 2006

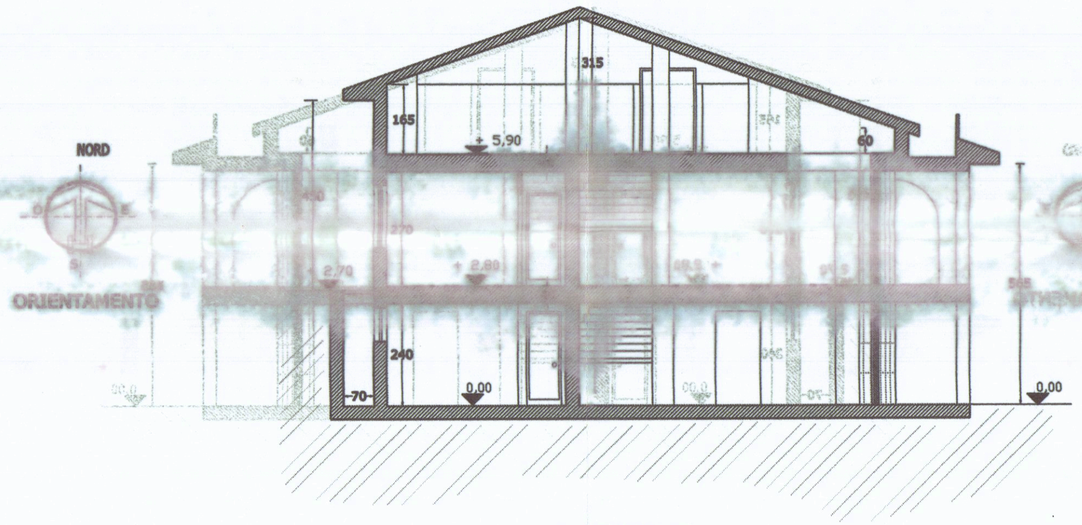

SEZIONE A1